DK

Profipress G

indsendt pakke

viega

Indholdsfortegnelse

1 Produktgruppebeskrivelse 3
2 Anvendelsesområde 5
3 Tilladte rør 8
4 Certifikater 9
5 Z-mål 11
6 Aftryk 36

Produktgruppebeskrivelse

Flowoptimeret presfittingssystem af kobber (99,9 % Cu-DHP), rødgods eller siliciumbronze til kobberrør. Presfittings er udstyret med et rørstykke til beskyttelse af pakningen. Presfitting fra d 64,0 med rustfri stål skærering til sikring af forbindelsens mekaniske belastningsevne. Pressekraften påføres foran og bag pakningen. Velegnet til fordelingsledninger og stigstrenge i skakte og installationsvægge.

Mærkning
Producent, rørdimension, batch, godkendelsesmærkninger (DVGW), gul prik på prestilslutningen, gul firkant med påskriften »Gas MOP 5 / GT1«, orange mærkat, der kan trækkes af, som presseindikator fra d 64,0

Presfittings med SC-Contur
Presfittings der ved en fejl ikke er blevet pressede registreres nemt ved tæthedsprøvningen.
Viega garanterer registreringen af upressede forbindelser i følgende trykområder med trykluft eller inerte gasser:
min. lufttryk: 22 hPa / 2,2 kPa /22 mbar / 0,3 PSI
maks. lufttryk: 0,3 MPa / 300 kPa / 3 bar / 43,5 PSI

Pakning
HNBR (hydrogeneret acrylonitril butadien gummi), gul, formonteret

Dimension
d 12–64,0, tilgængelige størrelser svarende til nationale regler og standarder

Værktøj
Funktionssikkerheden på Viega presfittingsystemer afhænger først og fremmest af, at det presværktøj, der anvendes, er i perfekt stand. Viega anbefaler brug af Viega presværktøjer til Viega presfittings. Viega presværktøjer skal regelmæssigt serviceres af autoriserede servicepartnere.

anvendelsesområder
Naturgas/flydende gas
Fyringsolie/dieselbrændstof (d 12-54)

Note
Anvendelse af systemet til andre end de beskrevne anvendelsesområder og medier skal aftales med Viega! Detaljerede oplysninger om anvendelser, begrænsninger og nationale normer og retningslinjer findes i produktinformationen, enten trykt eller på Viegas hjemmeside.

Bemærk - standarder og godkendelser
Presfitting godkendt iht. DVGW arbejdsseddel W 534 med DVGW certificeringsmærke.
Godkendelse af d 12–64,0 iht. DVGW reg. nr. DG 4550AU0070.
Presfitting egnet til kobberrør iht. DIN EN 1057 og DVGW arbejdsseddel GW 392.
Gasser iht. DVGW arbejdsblad G 260 i gasinstallationer iht. DVGW-TRGI 2018 (DVGW arbejdsseddel G 600) / DVFG-TRF 2012.
Flydende gas i gasfasen til husholdning og industrielle anvendelser, kontrolleret iht. DVGW arbejdsseddel G 5614.
Rørledninger til fyringsolie iht. DIN 51603 og rørledninger til dieselbrændstof som suge- og trykledninger iht. DIN EN 590 under overholdelse af den generelle godkendelse fra bygningstilsynet Z-38.4-71.

Driftsbetingelser gas og flydende gas inistallationer
driftstemperatur -20 °C til +70 °C (-4 °F til +158 °F)
driftstryk maks. 0,5 MPa / 5 bar / 72,5 PSI
driftstrykket ved HTB krav 650 °C (1202 °F)/30 minutter maks. 0,1 MPa (1 bar; 14,5 PSI)

Driftsbetingelser for fyringsolie- og dieselinstallationer
driftstemperatur maks. 40 °C / 104 °F
driftstryk -0,05 til +0,5 MPa (-0,5 til +5 bar / -7,25 til +72,5 PSI)

Materiale presfitting
Kobber: 99,9 % Cu-DHP
rødgods: CC499K
siliciumbronze: CC246E / CuSi4Zn9MnP

Forbehold for ændringer og fejl!
De aktuelle Z- og installationsdimensioner samt yderligere teknisk information kan findes på Viegas hjemmeside, www.viega.dk/downloads. Informationerne skal kontrolleres inden planlægning, udførelse og brug. Viegas produkter optimeres kontinuerligt.

Denne produktbeskrivelse indeholder vigtig information om valg af produkt og system, montering, idriftsættelse samt tilsigtet anvendelse og om nødvendige vedligeholdelsesforanstaltninger. Denne information om produkter, deres funktioner og anvendelsesteknikker er baseret på aktuelt gyldige standarder i Europa (f.eks. EN) og/eller i Tyskland (f.eks. DIN/DVGW). Enkelte passager i teksten kan henvise til tekniske forskrifter i Europa/Tyskland. Disse bør betragtes som anbefalinger til lande, hvor der ikke findes tilsvarende nationale krav. De relevante nationale love, standarder, forskrifter, direktiver og andre tekniske bestemmelser har højere prioritet end de tyske/europæiske direktiver, der er specificeret i denne produktbeskrivelse: Oplysningerne heri er ikke bindende for andre lande og regioner og skal opfattes som en anbefaling.

Anvendelsesområde

systemnavn: Profipress G

Anvendelsesområde	egenskaber	værdier
fyringsolie iht. DIN 51603-1 **diesel iht. DIN EN 590** iht. TRbF	maks. driftstryk	0,5 MPa / 5 bar / 72,5 psi
	maks. driftstemperatur	40 °C / 104 °F
trykluft oliekoncentration <= 25 mg/m³	maks. driftstryk	1,6 MPa / 16 bar / 232,1 psi
	maks. driftstemperatur	60 °C / 140 °F
trykluft oliekoncentration >= 25 mg/m³	maks. driftstryk	1,6 MPa / 16 bar / 232,1 psi
	maks. driftstemperatur	60 °C / 140 °F
naturgas iht. G260	maks. driftstryk	0,5 MPa / 5 bar / 72,5 psi
	maks. driftstemperatur	60 °C / 140 °F
naturgas iht. G260 ved HTB-krav (høj termisk bestandighed)	maks. driftstryk	0,1 MPa / 1 bar / 14,5 psi
	maks. driftstemperatur	60 °C / 140 °F
flydende gasser, propan, butan, metan iht. G260	maks. driftstryk	0,5 MPa / 5 bar / 72,5 psi
	maks. driftstemperatur	60 °C / 140 °F
flydende gasser, propan, butan, metan iht. G260 ved HTB-krav (høj termisk bestandighed)	maks. driftstryk	0,1 MPa / 1 bar / 14,5 psi
	maks. driftstemperatur	60 °C / 140 °F
argon d 12–54	maks. driftstryk	1,6 MPa / 16 bar / 232,1 psi
	maks. driftstemperatur	60 °C / 140 °F
argon d 64,0	maks. driftstryk	1 MPa / 10 bar / 145 psi
	maks. driftstemperatur	60 °C / 140 °F
carbogen kulstofdioxid + ilt tør d 12–54	maks. driftstryk	1,6 MPa / 16 bar / 232,1 psi
	maks. driftstemperatur	60 °C / 140 °F
carbogen d 64,0	maks. driftstryk	1 MPa / 10 bar / 145 psi
	maks. driftstemperatur	60 °C / 140 °F
kvælstof efter fordamperen d 12–54	maks. driftstryk	1,6 MPa / 16 bar / 232,1 psi
	maks. driftstemperatur	60 °C / 140 °F
kvælstof d 64,0	maks. driftstryk	1 MPa / 10 bar / 145 psi
	maks. driftstemperatur	60 °C / 140 °F
brint	maks. driftstryk	0,5 MPa / 5 bar / 72,5 psi
	maks. driftstemperatur	60 °C / 140 °F

systemnavn: Profipress G

Anvendelsesområde	egenskaber	værdier
kuldioxid tør d 12–54	maks. driftstryk	1,6 MPa / 16 bar / 232,1 psi
	maks. driftstemperatur	60 °C / 140 °F
kuldioxid d 64,0	maks. driftstryk	1 MPa / 10 bar / 145 psi
	maks. driftstemperatur	60 °C / 140 °F
kulmonoxid Komponenter af rustfrit stål ikke tilladt d 12–54	maks. driftstryk	1,6 MPa / 16 bar / 232,1 psi
	maks. driftstemperatur	60 °C / 140 °F
kulmonoxid d 64,0	maks. driftstryk	1 MPa / 10 bar / 145 psi
	maks. driftstemperatur	60 °C / 140 °F
vakuum P (absolut) = 1hPa	maks. driftstemperatur	70 °C / 158 °F
formeringsgas (tør/svejsebeskyttelsesgas) argon + kulstofdioxid – (eksempel Corgon) d 12–54	maks. driftstryk	1,6 MPa / 16 bar / 232,1 psi
	maks. driftstemperatur	60 °C / 140 °F
formeringsgas (tør/svejsebeskyttelsesgas) d 64,0	maks. driftstryk	1 MPa / 10 bar / 145 psi
	maks. driftstemperatur	60 °C / 140 °F
helium d 12–54	maks. driftstryk	1,6 MPa / 16 bar / 232,1 psi
	maks. driftstemperatur	60 °C / 140 °F
helium d 64,0	maks. driftstryk	1 MPa / 10 bar / 145 psi
	maks. driftstemperatur	60 °C / 140 °F
krypton d 12–54	maks. driftstryk	1,6 MPa / 16 bar / 232,1 psi
	maks. driftstemperatur	60 °C / 140 °F
krypton d 64,0	maks. driftstryk	1 MPa / 10 bar / 145 psi
	maks. driftstemperatur	60 °C / 140 °F
neon d 12–54	maks. driftstryk	1,6 MPa / 16 bar / 232,1 psi
	maks. driftstemperatur	60 °C / 140 °F
neon d 64,0	maks. driftstryk	1 MPa / 10 bar / 145 psi
	maks. driftstemperatur	60 °C / 140 °F
xenon d 12–54	maks. driftstryk	1,6 MPa / 16 bar / 232,1 psi
	maks. driftstemperatur	60 °C / 140 °F
xenon d 64,0	maks. driftstryk	1 MPa / 10 bar / 145 psi
	maks. driftstemperatur	60 °C / 140 °F

systemnavn: Profipress G

Anvendelsesområde	egenskaber	værdier
syntetisk luft d 12–54	maks. driftstryk	1,6 MPa / 16 bar / 232,1 psi
	maks. driftstemperatur	60 °C / 140 °F
syntetisk luft d 64,0	maks. driftstryk	1 MPa / 10 bar / 145 psi
	maks. driftstemperatur	60 °C / 140 °F
biogas – efter biogasbehandling iht. G260 og G262	maks. driftstryk	0,5 MPa / 5 bar / 72,5 psi
	maks. driftstemperatur	60 °C / 140 °F
biogas – efter biogasbehandling iht. G260 og G262 ved HTB-krav (høj termisk bestandighed)	maks. driftstryk	0,1 MPa / 1 bar / 14,5 psi
	maks. driftstemperatur	60 °C / 140 °F

Tilladte rør

standard	DN	udvendig Ø	vægtykkelse
kobber DIN EN 1057	10	12	0,8 1,0
	12	15	1,0
	15	18	
	20	22	
	25	28	1,0 1,5
	32	35	1,2 1,5
	40	42	
	50	54	1,5 2,0
	60	64,0	2,0

Certifikater

ÖVGW GEPRÜFT	**ÖVGW certificate** Profipress G (d 12 - 64)
ÖVGW GEPRÜFT	**ÖVGW certificate** Sanpress G (d 15 - 28)
WaterMark	**SAI StandardsMark Licence** Propress, Sanpress and Sanpress Inox
IGT	**IGT Certificate** Profipress G
ARGB	**gas.be - ARGB-KBVG Certificate** Profipress G (d 12-54)
SVGW SSIGE	**SVGW certificate** Profipress G (d 12 - 64)
SZU	**SZU Certificate** Profipress G
AMTEC	**AMTEC Certificate** Profipress, Sanpress, Sanpess Inox, Prestabo, Megapress, Profipress G, Sanpress Inox G, Megapress G
DVGW CERT	**DVGW type examination certificate** Profipress G (d 12 - 64)
BSI	**BSI Kitemark Certificate (BS EN 1254-7)** Profipress, Profipress G
IMQ-CIG	**IMQ Certificate** Profipress G

	IMQ Certificate Profipress G XL
	Gastec Certificate Profipress G
	Gastec Certificate Profipress G (Hydrogen gas)
	INIG National Technical Assessment Profipress G
	INIG National Certificate of Constancy of Performance Profipress G
IZV	**IZV Certificate** Profipress G, Profipress G XL
UKRCERTIFICATION	**LLC UKRCertification Certificate of conformity** Profipress G

Z-mål

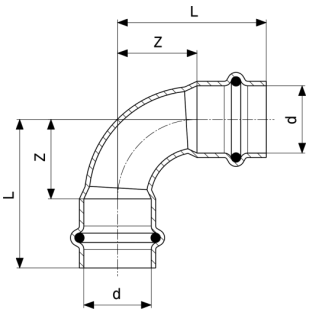

Profipress G bøjning 90°
- kobber
model 2616

art.nr.	d	Z	L	Z*	L*
346 850	12	14	32		
345 464	15	16	38	18	40
345 471	18	18	40	22	44
345 488	22	26	49	19	42
345 495	28	31	55	34	58
345 501	35	33	59	42	68
345 518	42	33	69	50	86
345 525	54	55	95	65	105

Z* = forgængerversionens Z-mål
L* = forgængerversionens længde

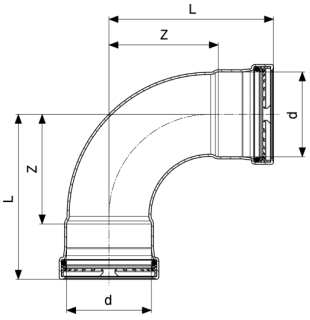

Profipress G XL bøjning 90°
- kobber
model 2616XL

art.nr.	d	Z	L
577 919	64,0	84	127

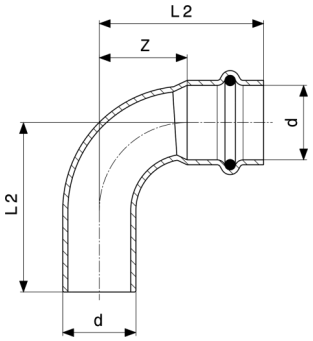

Profipress G bøjning 90°
- kobber
model 2616.1

art.nr.	d	Z	L1	L2	Z*	L1*	L2*
346 881	12	14	32	34			
345 532	15	16	38	41	18	40	41
345 549	18	18	40	42	22	44	44
345 556	22	26	49	51	19	42	47
345 563	28	31	55	60	34	58	60
345 570	35	33	59	63	42	68	70
345 587	42	33	69	71	50	86	88
345 594	54	55	95	96	65	105	107

Z* = forgængerversionens Z-mål
L* = forgængerversionens længde

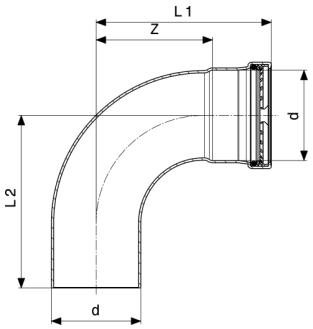

Profipress G XL bøjning 90°
- kobber
model 2616.1XL

art.nr.	d	Z	L1	L2
577 926	64,0	84	127	126

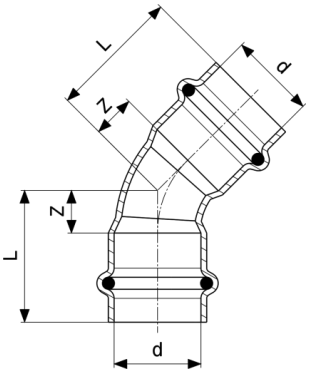

Profipress G bøjning 45°
- kobber
model 2626

art.nr.	d	Z	L	Z*	L*
346 898	12	6	24		
345 600	15	7	29	8	30
345 617	18	7	29	9	31
345 624	22	11	34	9	32
345 631	28	12	36	14	38
345 648	35	15	41	17	43
345 655	42	17	53	21	57
345 662	54	22	62	27	67

Z* = forgængerversionens Z-mål
L* = forgængerversionens længde

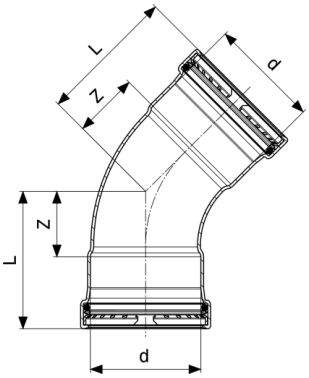

Profipress G XL bøjning 45°
- kobber
model 2626XL

art.nr.	d	Z	L
577 957	64,0	39	82

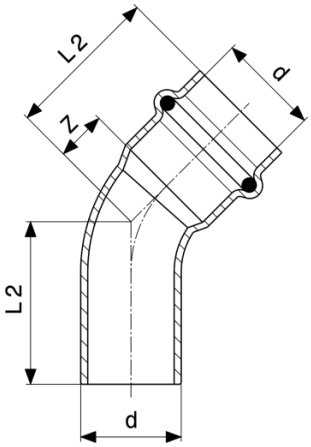

Profipress G bøjning 45°
- kobber
model 2626.1

art.nr.	d	Z	L1	L2	Z*	L1*	L2*
346 904	12	6	24	26			
345 679	15	7	29	29	8	30	31
345 686	18	7	29	31	9	31	32
345 693	22	11	34	36	9	32	34
345 709	28	12	36	40	14	38	40
345 716	35	15	41	43	17	43	45
345 723	42	17	53	52	21	57	59
345 730	54	22	62	64	27	67	71

Z* = forgængerversionens Z-mål
L* = forgængerversionens længde

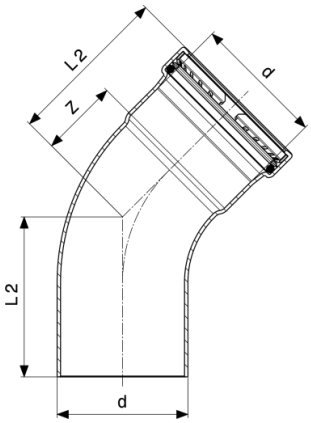

Profipress G XL bøjning 45°
- kobber
model 2626.1XL

art.nr.	d	Z	L1	L2
577 964	64,0	39	82	82

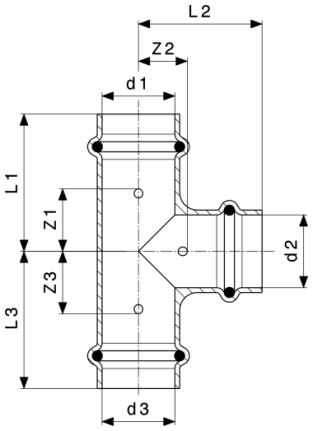

Profipress G T-stykke
- kobber
model 2618

art.nr.	d1	d2	d3	Z1	Z2	Z3	L1	L2	L3
346 959	12	12	12	17	9	17	36	27	36
346 966	12	15	12	20	10	20	38	32	38
346 973	15	12	12	17	12	21	39	30	39
346 980	15	12	15	16	12	16	39	30	39
346 997	15	15	12	23	11	18	41	33	41
345 938	15	15	15	19	11	19	41	33	41
346 003	18	15	18	18	13	18	41	35	41
345 945	18	18	18	20	13	20	42	35	42
347 000	22	12	22	16	15	16	39	33	39
346 010	22	15	15	25	15	17	47	37	41
346 027	22	15	22	18	15	18	41	37	41
346 034	22	18	22	19	15	19	42	37	42
346 041	22	22	15	29	15	21	51	38	45
345 952	22	22	22	19	15	19	42	38	42
346 058	28	15	28	17	19	17	41	41	41
633 851	28	18	28	18	19	18	42	41	42
346 065	28	22	28	20	19	20	45	42	45
345 969	28	28	28	24	19	24	48	43	48
346 072	35	22	35	19	22	19	46	45	46
346 089	35	28	35	22	22	22	49	46	49
345 976	35	35	35	26	22	26	52	48	52
664 589	42	22	42	17	29	17	53	52	53
346 096	42	28	42	19	29	19	55	53	55
346 102	42	35	42	22	29	22	58	55	58
345 983	42	42	42	29	29	29	65	65	65
664 572	54	28	54	22	35	22	63	59	63

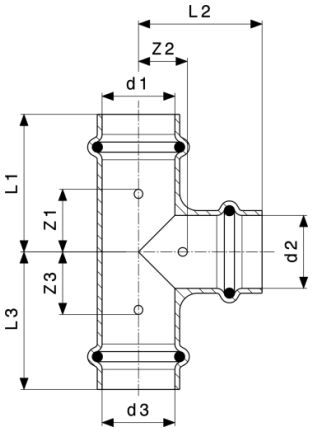

Profipress G T-stykke
- kobber
model 2618

art.nr.	d1	d2	d3	Z1	Z2	Z3	L1	L2	L3
346 119	54	42	54	29	35	29	69	71	69
345 990	54	54	54	35	35	35	75	75	75

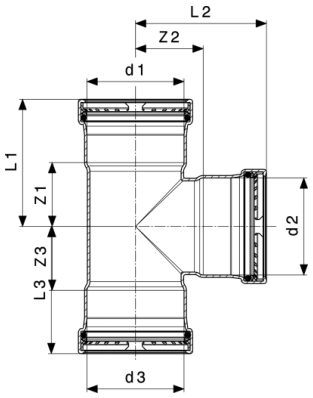

Profipress G XL T-stykke
- kobber
model 2618XL

art.nr.	d1	d2	d3	Z1	Z2	Z3	L1	L2	L3
577 940	64,0	54	64,0	41	42	41	84	82	84
577 933	64,0	64,0	64,0	46	47	46	89	90	89

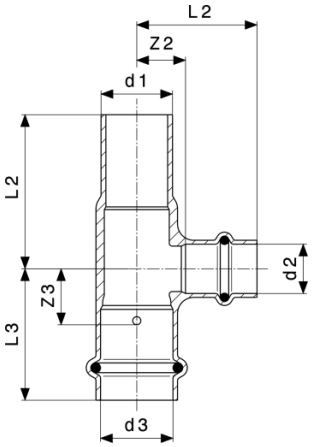

Profipress G T-stykke
- kobber
model 2618.1

art.nr.	d1	d2	d3	Z3	Z2	L1	L2	L3
477 363	22	15	22	17	15	48	37	41

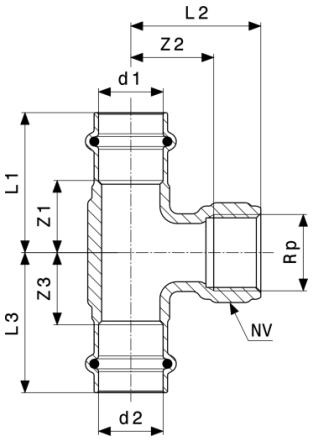

Profipress G T-stykke
- rødgods
model 2617.2

art.nr.	d1	Rp	d2	Z1	Z2	Z3	L1	L2	L3	NV
352 707	15	½	15	19	11	19	41	21	41	
352 714	18	½	18	18	9	18	40	24	40	26
352 721	22	½	22	19	13	19	42	28	42	26
352 738	22	¾	22	25	29	25	49	45	49	32
352 745	28	½	28	21	17	21	45	32	45	26
352 752	28	¾	28	29	34	29	53	50	53	32
352 769	35	½	35	19	20	19	45	35	45	26
361 327	35	1	35	35	36	35	60	55	60	39
352 776	42	½	42	19	35	19	55	50	55	28
361 334	42	1	42	29	40	29	65	59	65	39

NV = nøglevidde
Z* = forgængerversionens Z-mål
L* = forgængerversionens længde

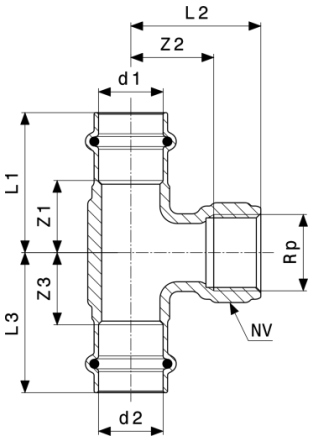

Profipress G T-stykke
- rødgods
model 2617.2

art.nr.	d1	Rp	d2	Z1	Z2	Z3	L1	L2	L3	NV
352 783	54	½	54	26	40	26	66	55	66	28
361 341	54	1	54	30	47	30	70	66	70	39

art.nr.	d1	Rp	d2	Z1*	Z2*	Z3*	L1*	L2*	L3*
352 707	15	½	15	22	9	22	45	21	45
352 714	18	½	18	23	25	23	45	40	45
352 721	22	½	22	25	28	25	49	43	49
352 738	22	¾	22						
352 745	28	½	28						
352 752	28	¾	28						
352 769	35	½	35	23	34	23	49	49	49
361 327	35	1	35						
352 776	42	½	42						
361 334	42	1	42						
352 783	54	½	54						
361 341	54	1	54						

NV = nøglevidde
Z* = forgængerversionens Z-mål
L* = forgængerversionens længde

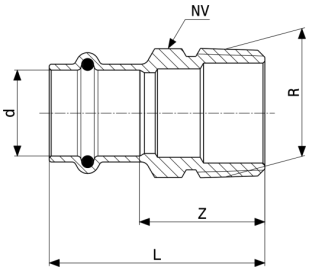

Profipress G overgangsstykke
- rødgods
model 2611

art.nr.	d	R	Z	L	NV	Z*	L*	NV*
347 017	12	⅜	18	35	17	17	34	17
347 024	12	½	20	37	17	20	38	22
346 126	15	½	24	46	19	20	44	22
346 133	15	¾	28	50	22	28	48	27
346 140	18	½	23	45	22	21	43	22
346 157	18	¾	27	49	22	25	47	27
346 164	22	½	25	49	27	22	45	27
346 171	22	¾	26	49	27	27	50	27
346 188	22	1	33	56	30			
346 270	28	¾	29	52	33			
346 287	28	1	32	55	34			
346 294	28	1¼	35	58	34	38	62	42
346 300	35	1	28	53	39			
346 317	35	1¼	34	60	43	34	59	43
346 324	35	1½	37	62	50	35	60	50
346 331	42	1¼	29	65	47			
346 348	42	1½	30	66	50	31	67	50
346 355	54	1½	38	78	68			
346 362	54	2	39	79	66			

NV = nøglevidde
Z* = forgængerversionens Z-mål
L* = forgængerversionens længde
NV* = forgængerversion (nøglevidde)

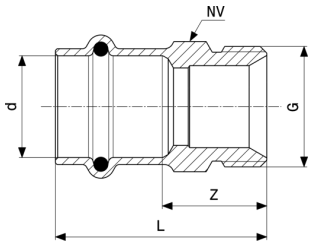

Profipress G overgangsstykke
- rødgods
model 2611.5

art.nr.	d	G	Z	L	NV
397 036	15	½	22	44	22
382 803	15	¾	21	43	25
397 043	18	½	21	43	22
382 810	18	¾	21	43	25
397 050	22	½	21	45	27
382 827	22	¾	23	46	27

NV = nøglevidde

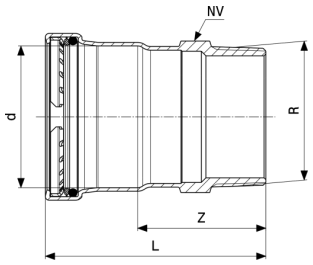

Profipress G XL overgangsstykke
- kobber
model 2611XL

art.nr.	d	R	Z	L	NV
577 902	64,0	2½	70	113	77

NV = nøglevidde

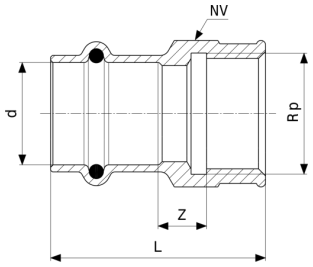

Profipress G overgangsstykke
- rødgods
model 2612

art.nr.	d	Rp	Z	L	NV
347 031	12	⅜	3	32	21
347 048	12	½	7	39	26

NV = nøglevidde

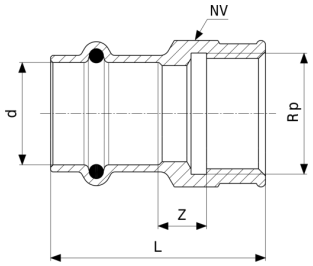

Profipress G overgangsstykke
- rødgods
model 2612

art.nr.	d	Rp	Z	L	NV
346 379	15	½	7	44	26
346 386	15	¾	10	45	31
346 393	18	½	7	43	26
346 409	18	¾	10	45	31
346 416	22	½	6	44	26
346 423	22	¾	11	47	31
435 158	22	1	9	52	38
346 430	28	1	9	52	38
346 447	35	1¼	14	54	47
346 454	42	1½	10	69	53
571 986	54	1½	11	72	68
346 461	54	2	19	80	70

NV = nøglevidde

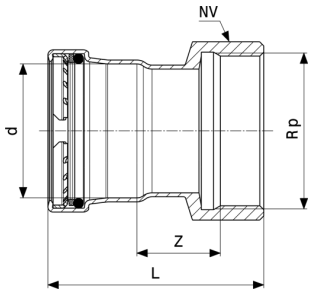

Profipress G XL overgangsstykke
- kobber
model 2612XL

art.nr.	d	Rp	Z	L	NV
577 896	64,0	2½	40	104	82

NV = nøglevidde

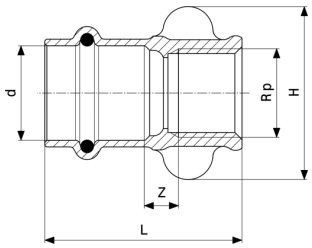

Profipress G overgangsstykke
- rødgods
model 2612.3

art.nr.	d	Rp	Z	L	H
346 478	15	½	8	45	41

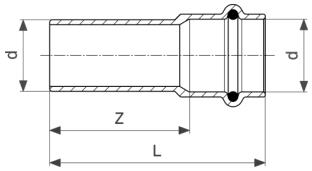

Profipress G overgangsstykke
- rødgods
model 2613

art.nr.	d	Z	L
443 153	12	24	41
378 790	15	29	51
378 806	18	30	52
378 813	22	43	67
378 820	28	44	68

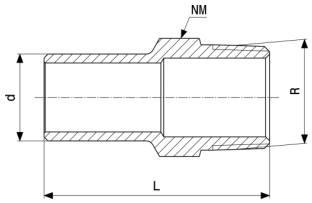

Sanpress indstiksstykke
- rødgods eller siliciumbronze
model 2211.1

art.nr.	d	R	L	NV
291 310	12	½	47	22
115 418	15	½	49	22
285 081	18	½	50	22
285 104	18	¾	56	27
119 676	22	½	53	22
116 767	22	¾	58	27
122 034	28	1	62	34

NV = nøglevidde

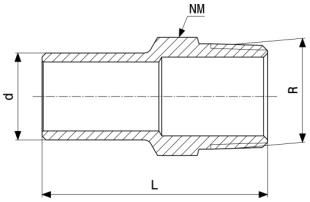

Sanpress indstiksstykke
- rødgods eller siliciumbronze
model 2211.1

art.nr.	d	R	L	NV
125 288	35	1¼	66	43
132 231	42	1½	78	50

NV = nøglevidde

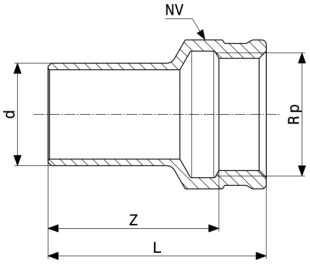

Sanpress indstiksstykke
- rødgods eller siliciumbronze
model 2212.1

art.nr.	d	Rp	Z	L	NV
291 341	12	½	31	40	25
117 733	15	½	34	44	25
287 085	18	½	34	43	25
287 108	18	¾	35	45	31
120 917	22	½	36	45	25
117 481	22	¾	37	47	31
130 954	28	¾	37	47	31
122 942	28	1	39	51	38
134 730	35	1	42	54	38
130 589	35	1¼	46	59	47
135 430	42	1½	57	70	53
199 104	54	2	63	80	70

NV = nøglevidde

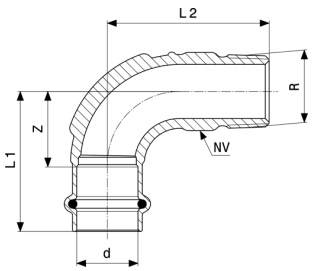

Profipress G overgangsbøjning 90°
- rødgods
model 2614

art.nr.	d	R	Z	L1	L2	NV	Z*	L1*	L2*
346 911	12	⅜	19	37	40	15			
346 928	12	½	19	37	44	17			
345 747	15	½	17	39	35	20	23	45	47
345 754	18	½	24	46	50	21			
345 761	18	¾	24	46	55	27			
345 778	22	¾	28	51	59	27			
345 785	28	1	35	58	72	36			
345 792	35	1¼	48	74	88	44			
345 808	42	1½	56	92	98	52			
345 815	54	2	70	110	120	61			

NV = nøglevidde
Z* = forgængerversionens Z-mål
L* = forgængerversionens længde

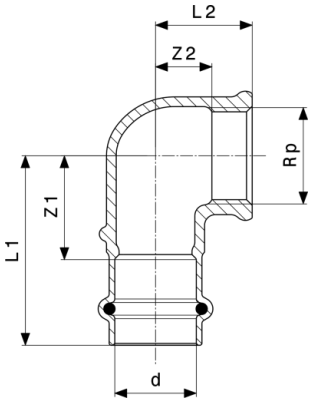

Profipress G overgangsvinkel 90°
- rødgods
model 2614.2

art.nr.	d	Rp	Z1	Z2	L1	L2	Z1*	Z2*	L1*	L2*
346 935	12	⅜	21	9	38	17				
346 942	12	½	23	10	40	20				
345 822	15	½	22	12	44	22	25	12	44	22
345 839	15	¾	28	14	50	25				

Z* = forgængerversionens Z-mål
L* = forgængerversionens længde

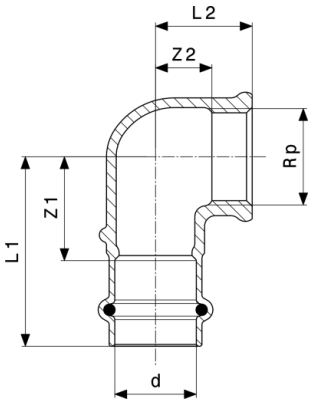

Profipress G overgangsvinkel 90°
- rødgods
model 2614.2

art.nr.	d	Rp	Z1	Z2	L1	L2	Z1*	Z2*	L1*	L2*
345 846	18	½	24	12	46	22				
345 853	18	¾	28	13	50	24				
345 860	22	½	29	16	52	26				
345 877	22	¾	29	16	52	27				
345 884	22	1	36	17	59	29				
345 891	28	1	36	20	59	33				
345 907	35	1¼	41	24	66	39				
345 914	42	1½	41	28	77	43				
345 921	54	2	57	37	97	55				

Z* = forgængerversionens Z-mål
L* = forgængerversionens længde

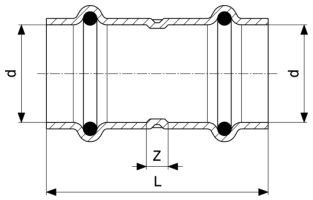

Profipress G muffe
- kobber
model 2615

art.nr.	d	Z	L
347 055	12	3	39
346 485	15	3	47
346 492	18	5	49
346 508	22	5	51
346 515	28	4	52
346 522	35	4	56
346 539	42	4	76
346 546	54	4	84

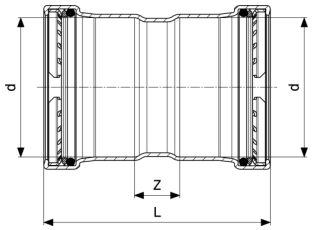

Profipress G XL muffe
- kobber
model 2615XL

art.nr.	d	Z	L
577 858	64,0	24	110

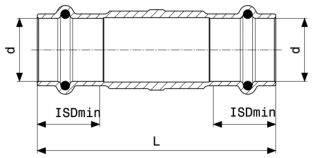

Profipress G skydemuffe
- rødgods
model 2615.5

art.nr.	d	L	ISDmin
394 165	15	80	22
394 172	18	80	22
394 189	22	85	24
394 196	28	95	24
394 202	35	105	26
394 219	42	120	36
394 226	54	135	40

ISDmin = minimum indstiksdybde

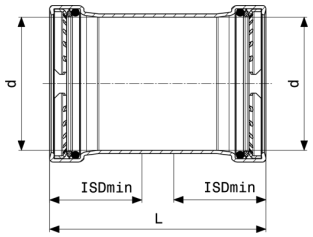

Profipress G XL skydemuffe
- kobber
model 2615.5XL

art.nr.	d	L	ISDmin
577 889	64,0	110	43

ISDmin = minimum indstiksdybde

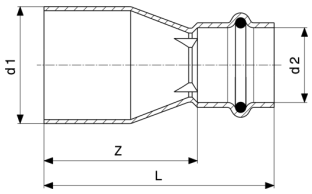

Profipress G reduktionsstykke
- kobber
model 2615.1

art.nr.	d1	d2	Z	L
347 062	15	12	32	50
346 553	18	15	32	54
346 560	22	15	36	58
346 577	22	18	33	55
346 584	28	15	43	65
346 591	28	18	39	61
346 607	28	22	30	53
346 614	35	22	46	69
346 621	35	28	39	63
346 638	42	22	70	93
346 645	42	28	63	87
346 652	42	35	56	82
346 669	54	35	71	97
346 676	54	42	63	99

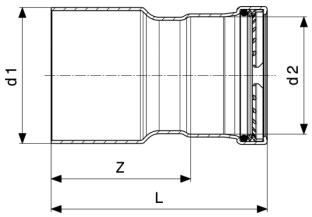

Profipress G XL reduktionsstykke
- kobber
model 2615.1XL

art.nr.	d1	d2	Z	L
577 865	64,0	42	67	103
577 872	64,0	54	70	110

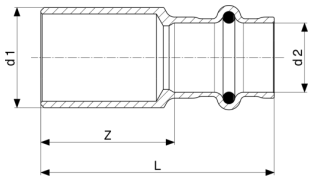

Profipress G reduktionsstykke
- rødgods
model 2615.1NC

art.nr.	d1	d2	Z	L
366 919[1]	15	14	29	52
366 926[2]	15	16	30	53
366 933[2]	18	16	30	53

[1] Presforbindelse d14 skal presses med en 15 mm presbakke.
[2] Presforbindelse d16 skal presses med en 18 mm presbakke.

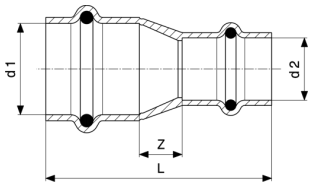

Profipress G reduktionsmuffe
- kobber
model 2615.2

art.nr.	d1	d2	Z	L
660 239	15	12	8	48

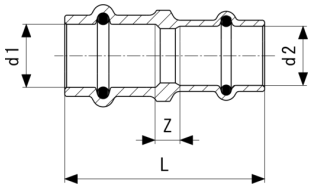

Profipress G reduktionsmuffe
- rødgods
model 2615.2NC

art.nr.	d1	d2	Z	L
366 940[1]	15	14	7	52
366 957[2]	16	15	7	52
366 964[2]	18	16	8	53

[1] Presforbindelse d14 skal presses med en 15 mm presbakke.
[2] Presforbindelse d16 skal presses med en 18 mm presbakke.

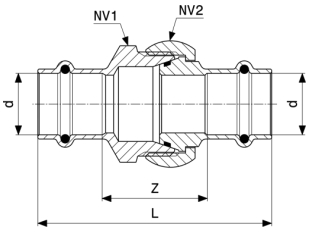

Profipress G forskruning
- rødgods
model 2650

art.nr.	d	Z	L	NV1	NV2
379 254	15	33	77	31	34
379 261	18	40	84	40	41
379 278	22	39	86	40	41
379 285	28	47	94	45	48
379 292	35	45	96	55	58
379 308	42	45	117	68	72
379 315	54	56	136	76	84

NV = nøglevidde

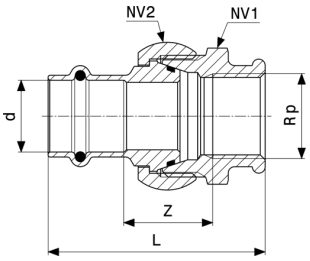

Profipress G overgangsforskruning
- rødgods
model 2652

art.nr.	d	Rp	Z	L	NV1	NV2
379 322	15	½	27	64	31	34
379 339	18	½	29	66	40	41
379 346	22	¾	28	68	40	41
379 353	28	1	59	83	45	48
379 360	35	1¼	33	80	55	68
379 377	42	1½	38	95	68	72
379 384	54	2	47	113	76	84

NV = nøglevidde

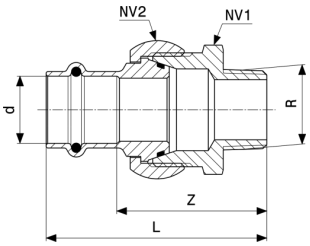

Profipress G overgangsforskruning
- rødgods
model 2654

art.nr.	d	R	Z	L	NV1	NV2
632 458	12	½	43	61	31	34
379 391	15	½	44	66	31	34
390 662	15	¾	47	69	31	34
379 407	18	½	49	71	40	41
390 679	18	¾	50	72	40	41
379 414	22	¾	50	74	40	41
390 686	22	1	55	79	40	41
477 981	28	¾	60	83	45	48
379 421	28	1	59	83	45	48
379 438	35	1¼	63	89	55	58
379 445	42	1½	66	102	68	72
379 452	54	2	76	116	76	84

NV = nøglevidde

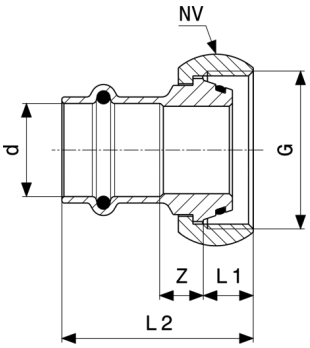

Profipress G tilslutningsforskruning
- rødgods
model 2661

art.nr.	d	G	Z	L1	L2	NV
351 113	15	⅞	10	41	10	34
534 745	18	1⅜	15	50	13	48
351 120	22	1⅛	12	46	11	41
408 237	22	1⅜	15	51	13	48
351 137	28	1⅜	16	52	13	48

NV = nøglevidde

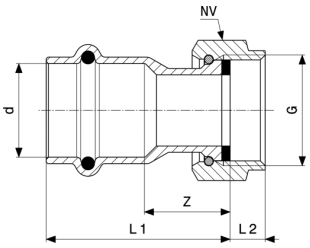

Profipress G tilslutningsforskruning
- rødgods
model 2666

art.nr.	d	G	Z	L1	L2	NV
638 474	15	½	15	44	7	24
638 481	18	½	17	46	7	24
638 498	22	¾	21	52	8	30
638 559	22	⅞	19	50	8	34
638 504	28	1	19	50	8	37
477 455	28	1¼	18	52	10	46
490 829	28	1½	15	50	11	52
638 511	35	1½	18	54	10	53

NV = nøglevidde

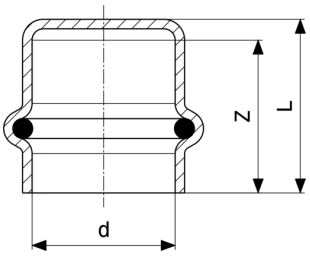

Profipress G kappe
- kobber
model 2656

art.nr.	d	Z	L
438 722	12	20	23
352 790	15	22	25
352 806	18	24	27
352 813	22	25	28
352 820	28	26	29
352 837	35	29	32
352 844	42	38	42
352 851	54	42	46

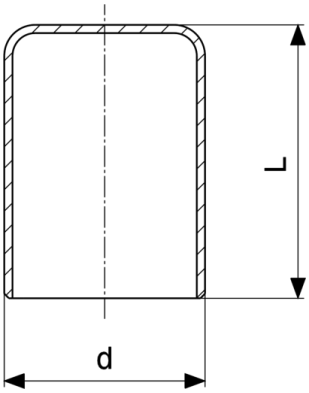

Profipress prop
- kobber
model 2457

art.nr.	d	L
330 903	15	29
330 897	18	29
314 576	22	30
314 569	28	31
314 545*	42	46
314 538*	54	55

* = Levering kun så længe der stadig er en lagerbeholdning

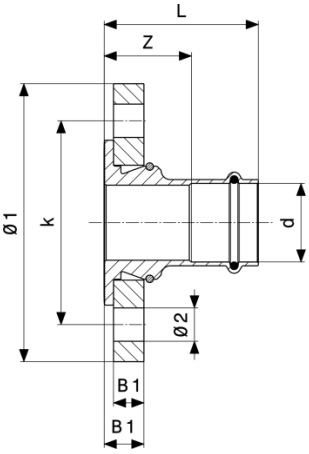

Profipress G flangeovergang
- rødgods
model 2659.5

art.nr.	DN	d	Z	L	B1	B2	Ø1	k	Ø2	n
490 669	25	28	42	65	16	21	115	85	14	4
567 019	32	35	45	70	16	21	140	100	18	4
567 026	40	42	47	83	16	21	150	110	18	4
567 033	50	54	50	90	16	21	165	125	18	4

Ø = diameter
k = hulcirkel-Ø
n = antal boltehuller

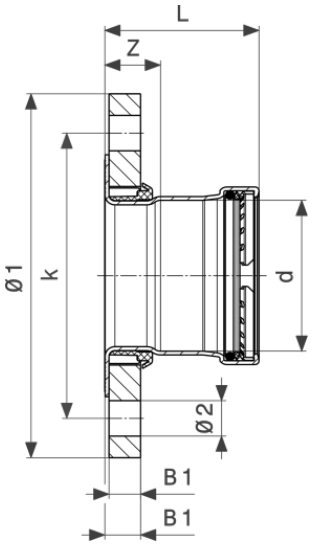

Profipress G XL flangeovergang
- kobber
model 2659.5XL

art.nr.	DN	d	Z	L	B1	B2	Ø1	k	Ø2	n
577 971	65	64,0	29	72	16	18	185	145	18	8

Ø = diameter
k = hulcirkel-Ø
n = antal boltehuller

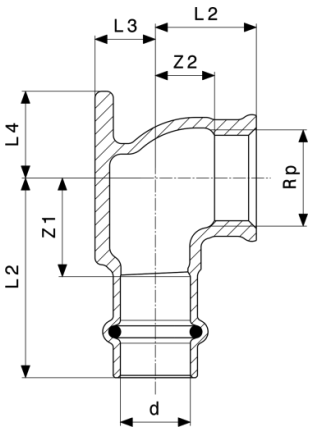

Profipress G vægfitting
- rødgods
model 2625.5

art.nr.	d	Rp	Z1	Z2	L1	L2	L3	L4	Z1*	Z2*
348 076	12	½	23	10	40	20	11	25		
346 683	15	½	22	13	44	22	13	19	24	12
346 690	18	½	22	12	44	22	15	19	24	12
346 706	22	¾	29	12	52	29	21	30		

art.nr.	d	Rp	L1*	L2*	L3*	L4*
348 076	12	½				
346 683	15	½	46	21	22	13

Z* = forgængerversionens Z-mål
L* = forgængerversionens længde

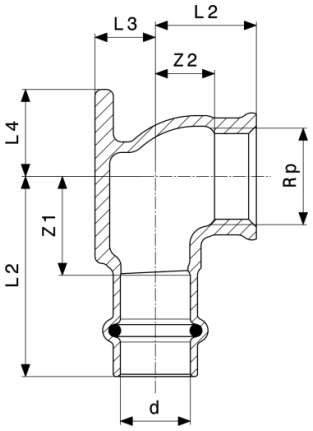

Profipress G vægfitting
- rødgods
model 2625.5

art.nr.	d	Rp	L1*	L2*	L3*	L4*
346 690	18	½	46	21	22	15
346 706	22	¾				

Z* = forgængerversionens Z-mål
L* = forgængerversionens længde

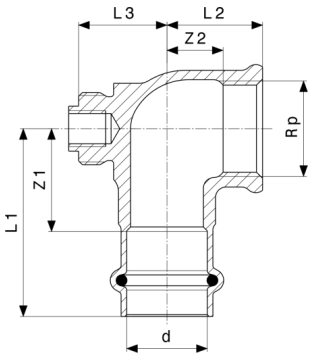

Profipress G tilslutningsvinkel 90°
- rødgods
model 2614.6

art.nr.	d	Rp	L1	L2	L3	Z1	Z2
475 079	22	¾	52	27	15	29	16
473 730	22	1	53	36	15	29	17
473 747	28	1	53	33	18	29	20

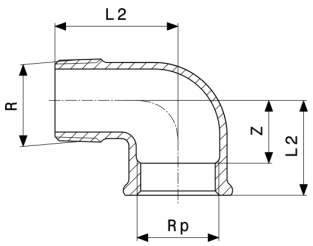

Tilslutningsvinkel 90°
- rødgods
model 2614.5

art.nr.	R	Rp	Z	L1	L2
444 792	1	1	19	39	50

Aftryk

Viega GmbH & Co. KG
Viega Platz 1
57439 Attendorn
Germany
Phone: +49/2722/61-0
Fax: +49/2722/61-1566

The Viega GmbH & Co. KG is represented by the general partners: Viega Management B.V. (Managing directors: Michael Klenz, Sebastian Lelgemann) and Viega Management GmbH (Managing directors: Michael Klenz, Sebastian Lelgemann)

The Submittal Package contains non-binding information that is being provided to you. All contents in the Submittal Package have been compiled with the greatest possible care and attention. Despite this, we are unable to guarantee that the information is up to date, accurate and complete. Placing an order does not automatically render the Submittal Package part of the contract.