AT

Prestabo LF

Submittal Package

viega

Inhaltsverzeichnis

1 Produktgruppenbeschreibung 3
2 Anwendungsbereiche 6
3 Zulässige Rohre 7
4 Z-Maße 8
5 Impressum 29

Produktgruppenbeschreibung

Strömungsoptimiertes Pressverbindersystem mit Pressverbindern aus unlegiertem Stahl 1.0308. Außen galvanisch verzinkt (blau chromatiert). Frei von lackbenetzungsstörenden Substanzen (labs-frei) wie zum Beispiel: Silikon, Fett oder Öl. Besonders geeignet für den Einsatz von Rohrleitungs-Installationen in Lackierereien. Pressverbinder zum Schutz des Dichtelements mit zylindrischer Rohrführung ausgestattet. Pressverbinder ab d64,0 mit Edelstahlschneidring zur Sicherstellung der mechanischen Belastbarkeit der Verbindung. Rohre sind zum Schutz mit Rohrstopfen ausgestattet. Die Presskraft liegt vor und hinter dem Dichtelementesitz an. Geeignet für Auf- und Unterputz-Installationen von Steigleitungen und Etagen-Installationen.

Systemrohr aus unlegiertem Stahl 1.0308 (E235)
Außen galvanisch verzinkt (blau chromatiert).
Geeignet für Heizung-, Solar- und Kühlanlagen.

Systemrohr aus unlegiertem Stahl 1.0215 (E220)
Außen und innen sendzimirverzinkt.
Geeignet für Sprinkler- und Druckluftanlagen.

Kennzeichnung
Hersteller, Rohrdimension, Charge, blauer und roter Punkt auf Pressende, Symbol »Nicht für Trinkwasserinstallationen zugelassen«, roter Rohrstopfen, weißer Rohrstopfen (sendzimirverzinkt), oranger Aufkleber abziehbar als Verpressindikator ab d64,0

Pressverbinder mit SC-Contur
Versehentlich nicht verpresste Verbindungen fallen bei der Dichtheitsprüfung sofort auf.
Viega gewährleistet das Erkennen unverpresster Verbindungen in den folgenden Druckbereichen:
min. Wasserdruck: 0,1 MPa / 100 kPa / 1 bar / 14,5 PSI
max. Wasserdruck: 0,65 MPa / 650 kPa / 6,5 bar / 94,3 PSI
min. Luftdruck: 22 hPa / 2,2 kPa / 22 mbar / 0,3 PSI
max. Luftdruck: 0,3 MPa / 300 kPa / 3 bar / 43,5 PSI

Dichtelemente
EPDM (Ethylen-Propylen-Dien-Kautschuk), schwarz, vormontiert

Hinweis
Die Dichtwerkstoffe des Pressverbindersystems unterliegen einer thermischen Alterung, die von der Medientemperatur und der Betriebsdauer abhängig ist.
Je höher die Medientemperatur, desto schneller schreitet die thermische Alterung des Dichtwerkstoffs voran.
Bei speziellen Betriebsbedingungen, z.B. bei industriellen Wärmerückgewinnungsanlagen ist ein Abgleich der Angaben des Apparateherstellers mit den Angaben über das Pressverbindersystem erforderlich.
Vor dem Einsatz des Pressverbindersystems außerhalb der beschriebenen Einsatzbereiche oder bei Zweifeln über die richtige Werkstoffauswahl wenden Sie sich bitte an Viega.

Dimensionen
d12–108,0

Werkzeuge
Die Funktionssicherheit der Viega Pressverbindersysteme hängt in erster Linie vom einwandfreien Zustand der verwendeten Presswerkzeuge ab. Viega empfiehlt die Verwendung von Viega Presswerkzeugen für das Verpressen von Viega Pressverbindern. Viega Presswerkzeuge müssen durch autorisierte Servicepartner regelmäßig gewartet werden.

Einsatzbereiche
Geschlossene Kühl- und Heizungsanlagen
Industrie- und Anlagenbau
Sprinkleranlagen (sendzimirverzinktes Rohr)
Druckluftanlagen (sendzimirverzinktes Rohr)
Solaranlagen

Hinweis
Die Nutzung des Systems für andere als die beschriebenen Einsatzbereiche und Medien muss mit Viega abgestimmt werden! Detaillierte Informationen zu Anwendungen, Einschränkungen und nationalen Normen und Richtlinien finden Sie in den Produktinformationen, entweder gedruckt oder auf der Viega Website.

Hinweis – Normen und Zulassungen
Pressverbindersystem mit Pressverbindern und Rohren nach DIN EN 10305-3.
Bei Einsatz in Heizungsanlagen VDI-Richtlinie 2035 und DIN EN 12828 beachten.

Betriebsbedingungen
Das Pressverbindersystem Prestabo LF ist bei nachfolgenden Betriebsparametern einsetzbar:
Heizungsanlagen nach DIN EN 12828
Betriebstemperatur max. 105 °C / 221 °F

Das Pressverbindersystem Prestabo LF ist für den Nenndruck PN 16 ausgelegt.

Werkstoffe Verbinder
Stahl 1.0308

Hinweis – Lagerung und Transport
Um die einwandfreie Qualität der Prestabo-Rohre zu gewährleisten, die folgenden Punkte bei Transport und Lagerung beachten:
Verpackungs- und Schutzfolien (nur bei PP-ummantelten Rohren) erst unmittelbar vor der Verwendung entfernen.
Die Rohrenden müssen bei der Anlieferung mit Schutzkappen verschlossen sein.
Rohre nicht direkt auf der Rohdecke lagern.
Rohroberflächen nicht mit Schutzfolien oder Kunststoffen bekleben.
Beim Be- und Entladen, die Rohre nicht über Ladekanten ziehen.

Hinweis – Schutz vor Außenkorrosion
Prestabo-Rohre und -Pressverbinder sind außen mit einer Verzinkung geschützt.
Bei Kontakt mit Feuchtigkeit (Kondenswasser, Niederschläge während der Bauphase, Putz- und Spritzwasser etc.) oder korrosiv wirkenden Baustoffen (Spachtelmassen, Ausgleichsestriche etc.), kann diese Zinkschicht jedoch keinen dauerhaften Schutz vor Außenkorrosion bieten. Folgende Schutzmaßnahmen werden empfohlen:
Verwendung geschlossenzelliger Dämmschläuche bei sorgfältiger Abdichtung aller Stoß- und Schnittkanten durch geeignete Verklebung.
Feuchtigkeitsschutz der verlegten Rohrleitungen durch Trennfolien im Fußbodenaufbau.
Verlegung der Rohrleitungen außerhalb der feuchtigkeitsgefährdeten Bereiche.
Bei häufigen Reinigungen des Fußbodens mit Wasser und/oder Reinigungs-/Desinfektionsmitteln z. B. in Senioren- und Pflegeeinrichtungen sowie Krankenhäusern sind sichtbare Heizkörperanschlüsse aus dem Boden zu vermeiden; Anschlüsse aus der Wand erleichtern die Reinigungsarbeiten und schließen zusätzliche Korrosionsrisiken aus.
Bei Heizkörperanschlüssen aus dem Boden sind fachgerechter Korrosionsschutz und fachgerechte Versiegelung der Fugen sicherzustellen. Sonst besteht die Gefahr, dass Putzwasser eindringt, welches die Dämmung durchfeuchtet und somit ein Korrosionsrisiko darstellt.
Kann durch die zuvor beispielhaft genannten Maßnahmen kein dauerhafter Schutz vor Feuchtigkeit sichergestellt werden oder liegen Einsatzbereiche mit besonderen Anforderungen wie z. B. in Kühlkreisläufen vor, muss ein lückenloser, äußerer Korrosionsschutz aufgebracht werden, der mögliche korrosionsfördernde Einflüsse sicher verhindert.

Druckgefälle-Rechner
Web-Applikation zur einfachen und schnellen Bestimmung der Rohrleitungsdimension für Trinkwasser-, Heizungs- und Gasleitungen mit zugehöriger Druckverlusttabelle über das Gesamtsystem.

Änderungen und Irrtümer vorbehalten!
Die aktuellen Z- und Einbaumaße sowie weitere technische Angaben sind der Viega Website zu entnehmen und vor dem Kauf, bei Planung, Bauausführung und Nutzung zu prüfen. Unsere Produkte werden kontinuierlich optimiert.

Anwendungsbereiche

Systemname: Prestabo LF, **Rohrwerkstoff:** Stahl 1.0308

Anwendungsbereiche	Eigenschaften	Werte
Kühlwasser (geschlossener Kreislauf) offene Systeme nach Rücksprache Korrosionsschutz für Stahlrohre unlegiert nach AGI Q151	max. Betriebsdruck	1,6 MPa / 16 bar / 232,1 psi
	min. Betriebstemperatur	-25 °C / -13 °F
	max. Betriebstemperatur	110 °C / 230 °F
Frostschutzmittel Antifrogen N / Clariant Antifrogen L / Clariant Antifrogen Sol (Solaranlagen) / Clariant Ethylenglykol (Ethan-1,2-diol) Propylenglykol (1,2-Propandiol) Tyfoxit / Tyforop-Chemie Tyfocor / Tyforop-Chemie Korrosionsschutz für Stahlrohre unlegiert nach AGI Q151	max. Betriebsdruck	1,6 MPa / 16 bar / 232,1 psi
	min. Betriebstemperatur	-25 °C / -13 °F
	max. Betriebstemperatur	110 °C / 230 °F
Heizungsanlagen nach DIN EN 12 828	max. Betriebsdruck	1,6 MPa / 16 bar / 232,1 psi
	max. Betriebstemperatur	105 °C / 221 °F
Druckluft Ölkonzentration <= 25 mg/m^3 d12–108,0 ohne Verunreinigungen nahezu kondensatfrei	max. Betriebsdruck	1,6 MPa / 16 bar / 232,1 psi
	max. Betriebstemperatur	60 °C / 140 °F

Systemname: Prestabo LF, **Rohrwerkstoff:** Stahl 1.0215

Anwendungsbereiche	Eigenschaften	Werte
Kühlwasser (geschlossener Kreislauf) Korrosionsschutz für Stahlrohre unlegiert nach AGI Q151 ohne Zusätze offene Systeme nach Rücksprache	max. Betriebsdruck	1,6 MPa / 16 bar / 232,1 psi
	min. Betriebstemperatur	-25 °C / -13 °F
	max. Betriebstemperatur	110 °C / 230 °F
Druckluft Ölkonzentration <= 25 mg/m^3 d12–108,0 ohne Verunreinigungen nahezu kondensatfrei	max. Betriebsdruck	1,6 MPa / 16 bar / 232,1 psi
	max. Betriebstemperatur	60 °C / 140 °F
Druckluft Ölkonzentration >= 25 mg/m^3 d12–108,0 Austausch der Dichtelemente gegen FKM nahezu kondensatfrei	max. Betriebsdruck	1,6 MPa / 16 bar / 232,1 psi
	max. Betriebstemperatur	60 °C / 140 °F

Zulässige Rohre

Rohrwerkstoff	Modell	Artikel	Außen-Ø	Wandstärke
Stahl unlegiert	1103	559 441	15	1,2
Stahl unlegiert	1103	559 458	18	1,2
Stahl unlegiert	1103	559 465	22	1,5
Stahl unlegiert	1103	559 472	28	1,5
Stahl unlegiert	1103	559 496	35	1,5
Stahl unlegiert	1103	559 489	42	1,5
Stahl unlegiert	1103	559 502	54	1,5
Stahl unlegiert	1106	656 188	15	1,5
Stahl unlegiert	1106	656 195	18	1,5
Stahl unlegiert	1106	656 201	22	1,5
Stahl unlegiert	1106	656 218	28	1,5
Stahl unlegiert	1106	656 225	35	1,5
Stahl unlegiert	1106	656 232	42	1,5
Stahl unlegiert	1106	656 249	54	1,5
Stahl unlegiert	1103XL	598 327	64,0	2,0
Stahl unlegiert	1103XL	598 334	76,1	2,0
Stahl unlegiert	1103XL	598 341	88,9	2,0
Stahl unlegiert	1103XL	598 358	108,0	2,0
Stahl unlegiert	1106XL	656 287	64,0	2,0
Stahl unlegiert	1106XL	656 256	76,1	2,0
Stahl unlegiert	1106XL	656 263	88,9	2,0
Stahl unlegiert	1106XL	656 270	108,0	2,0

Z-Maße

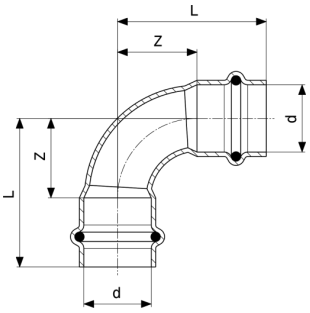

Prestabo LF-Bogen 90°
- Stahl unlegiert, verzinkt
Modell 1116LF

Artikel	VdS	d	Z	L
716 066*		15	16	38
716 080*		18	18	40
716 127	✓	22	26	49
716 165*	✓	28	34	58
716 189*	✓	35	32	59
716 202*	✓	42	50	87
716 226*	✓	54	65	105

VdS = VdS-Zulassung
Z = Z-Maß
L = Länge
* = Lieferung nur noch aus Lagervorrat

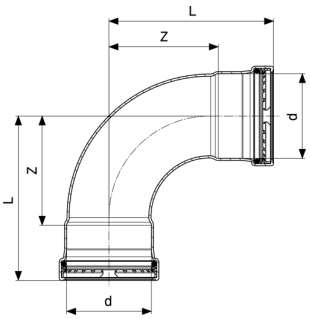

Prestabo XL LF-Bogen 90°
- Stahl unlegiert, verzinkt
Modell 1116XLLF

Artikel	VdS	d	L	Z
716 240*	✓	64,0	126	84
716 318*	✓	76,1	149	99
716 325*	✓	88,9	164	114
716 332*	✓	108,0	198	138

VdS = VdS-Zulassung
L = Länge
Z = Z-Maß
* = Lieferung nur noch aus Lagervorrat

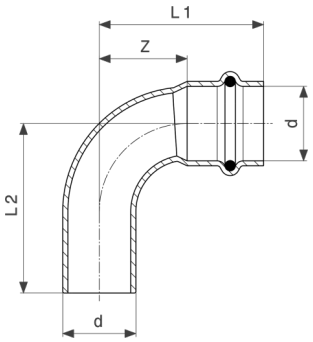

Prestabo LF-Bogen 90°
- Stahl unlegiert, verzinkt
Modell 1116.1LF

Artikel	VdS	d	Z	L1	L2
715 779*		15	16	38	40
715 786*		18	18	40	42
715 793*	✓	22	26	49	50
715 809*	✓	28	34	58	59
715 816*	✓	35	32	59	62
715 823*	✓	42	50	87	88
715 830*	✓	54	65	105	107

VdS = VdS-Zulassung
Z = Z-Maß
L = Länge
* = Lieferung nur noch aus Lagervorrat

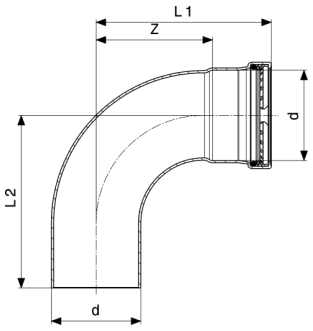

Prestabo XL LF-Bogen 90°
- Stahl unlegiert, verzinkt
Modell 1116.1XLLF

Artikel	VdS	d	Z	L1	L2
715 847*	✓	64,0	84	126	126
715 854*	✓	76,1	99	149	146
715 861*	✓	88,9	114	164	162
715 878*	✓	108,0	138	198	195

VdS = VdS-Zulassung
Z = Z-Maß
L = Länge
* = Lieferung nur noch aus Lagervorrat

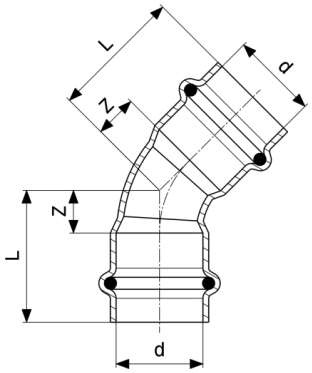

Prestabo LF-Bogen 45°
- Stahl unlegiert, verzinkt
Modell 1126LF

Artikel	VdS	d	Z	L
716 141*		15	7	29
716 158*		18	7	29
716 172	✓	22	11	34
716 196*	✓	28	14	38
716 219*	✓	35	15	41
716 233*	✓	42	21	57
716 257*	✓	54	27	67

VdS = VdS-Zulassung
Z = Z-Maß
L = Länge
* = Lieferung nur noch aus Lagervorrat

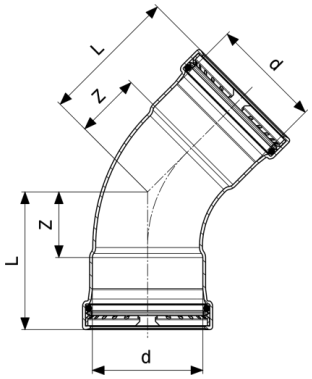

Prestabo XL LF-Bogen 45°
- Stahl unlegiert, verzinkt
Modell 1126XLLF

Artikel	VdS	d	Z	L
716 264*	✓	64,0	39	82
716 271*	✓	76,1	46	96
716 288*	✓	88,9	52	102
716 295*	✓	108,0	61	121

VdS = VdS-Zulassung
Z = Z-Maß
L = Länge
* = Lieferung nur noch aus Lagervorrat

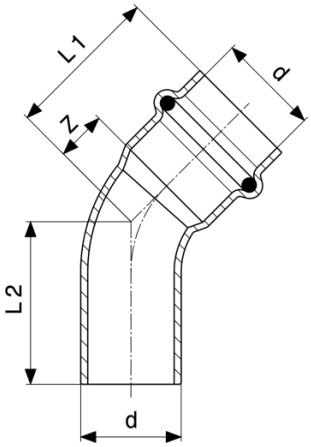

Prestabo LF-Bogen 45°
- Stahl unlegiert, verzinkt
Modell 1126.1LF

Artikel	VdS	d	Z	L1	L2
716 004*		15	7	29	29
716 011*		18	7	29	30
716 028*	✓	22	11	34	35
716 035*	✓	28	14	38	39
716 042*	✓	35	15	41	42
716 059*	✓	42	21	57	59
716 073*	✓	54	27	67	69

VdS = VdS-Zulassung
Z = Z-Maß
L = Länge
* = Lieferung nur noch aus Lagervorrat

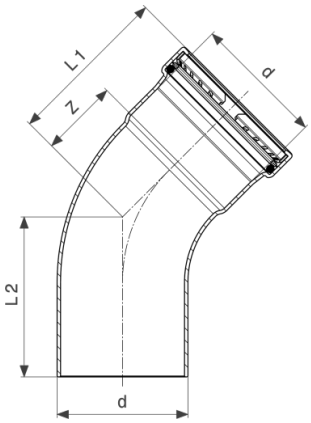

Prestabo XL LF-Bogen 45°
- Stahl unlegiert, verzinkt
Modell 1126.1XLLF

Artikel	VdS	d	Z	L1	L2
716 097*	✓	64,0	39	82	82
716 103*	✓	76,1	46	96	93
716 110*	✓	88,9	52	102	99
716 134*	✓	108,0	61	121	119

VdS = VdS-Zulassung
Z = Z-Maß
L = Länge
* = Lieferung nur noch aus Lagervorrat

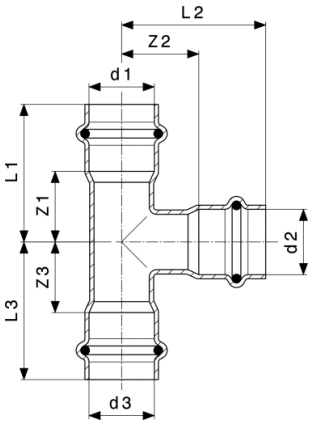

Prestabo LF-T-Stück
- Stahl unlegiert, verzinkt
Modell 1118LF

Artikel	VdS	d1	d2	d3	Z1	Z2	Z3	L1	L2	L3
716 479*		15	15	15	19	22	19	41	44	41
716 585*		18	15	18	21	23	21	43	45	43
716 486*		18	18	18	21	23	21	43	45	43
716 592*		22	15	22	22	25	22	45	47	45
716 608*		22	18	22	22	25	22	45	47	45

VdS = VdS-Zulassung
Z = Z-Maß
L = Länge
* = Lieferung nur noch aus Lagervorrat

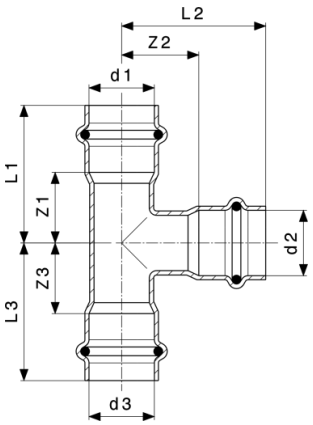

Prestabo LF-T-Stück
- Stahl unlegiert, verzinkt
Modell 1118LF

Artikel	VdS	d1	d2	d3	Z1	Z2	Z3	L1	L2	L3
716 493	✓	22	22	22	24	26	24	47	50	47
716 615*		28	15	28	21	29	21	45	51	45
716 622*		28	18	28	21	29	21	45	51	45
716 639*	✓	28	22	28	23	30	23	47	54	47
716 509*	✓	28	28	28	28	29	28	52	53	52
716 646*		35	18	35	19	32	19	45	54	45
716 653*	✓	35	22	35	21	34	21	47	57	47
716 660*	✓	35	28	35	26	33	26	53	57	53
716 516*	✓	35	35	35	26	26	26	53	53	53
716 677*		42	18	42	19	36	19	55	58	55
716 684*	✓	42	22	42	19	38	19	55	60	55
716 691*	✓	42	28	42	25	36	25	61	60	61
716 707*	✓	42	35	42	25	30	25	61	56	61
716 523*	✓	42	42	42	32	32	32	68	68	68
716 714*	✓	54	22	54	18	44	18	58	66	58
716 721*	✓	54	28	54	21	42	21	61	66	61
716 738*	✓	54	35	54	25	36	25	65	62	65
716 745*	✓	54	42	54	29	38	29	69	74	69
716 530*	✓	54	54	54	39	39	39	79	79	79

VdS = VdS-Zulassung
Z = Z-Maß
L = Länge
* = Lieferung nur noch aus Lagervorrat

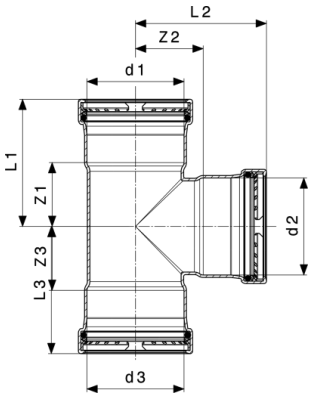

Prestabo XL LF-T-Stück
- Stahl unlegiert, verzinkt
Modell 1118XLLF

Artikel	VdS	d1	d2	d3	Z1	Z2	Z3	L1	L2	L3
715 359*	✓	64,0	28	64,0	27	41	27	70	65	70
715 366*	✓	64,0	35	64,0	32	42	32	74	68	74
715 373*	✓	64,0	42	64,0	35	44	35	78	80	78
715 380*	✓	64,0	54	64,0	41	44	41	84	84	84
716 547*	✓	64,0	64,0	64,0	46	48	46	89	91	89
715 397*	✓	76,1	28	76,1	26	47	26	76	71	76
715 403*	✓	76,1	35	76,1	30	48	30	80	74	80
715 410*	✓	76,1	42	76,1	34	49	34	84	86	84
715 427*	✓	76,1	54	76,1	40	51	40	90	91	90
715 434*	✓	76,1	64,0	76,1	50	53	50	100	96	100
716 554*	✓	76,1	76,1	76,1	50	55	50	100	105	100
715 441*	✓	88,9	28	88,9	26	54	26	76	78	76
715 885*	✓	88,9	35	88,9	30	54	30	80	81	80
715 892*	✓	88,9	42	88,9	34	56	34	84	92	84
715 908*	✓	88,9	54	88,9	40	57	40	90	97	90
715 915*	✓	88,9	64,0	88,9	50	60	50	100	103	100
715 922*	✓	88,9	76,1	88,9	50	61	50	100	111	100
716 561*	✓	88,9	88,9	88,9	57	59	57	107	109	107
715 939*	✓	108,0	28	108,0	26	63	26	86	87	86
715 946*	✓	108,0	35	108,0	30	64	30	90	90	90
715 953*	✓	108,0	42	108,0	34	66	34	94	102	94
715 960*	✓	108,0	54	108,0	40	67	40	100	107	100
715 977*	✓	108,0	64,0	108,0	50	70	50	110	112	110
715 984*	✓	108,0	76,1	108,0	50	71	50	110	121	110

VdS = VdS-Zulassung
Z = Z-Maß
L = Länge
* = Lieferung nur noch aus Lagervorrat

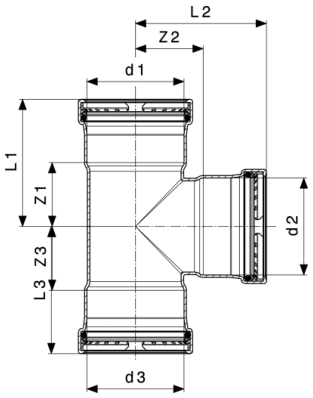

Prestabo XL LF-T-Stück
- Stahl unlegiert, verzinkt
Modell 1118XLLF

Artikel	VdS	d1	d2	d3	Z1	Z2	Z3	L1	L2	L3
715 991*	✓	108,0	88,9	108,0	57	69	57	117	119	117
716 578*	✓	108,0	108,0	108,0	66	69	66	126	129	126

VdS = VdS-Zulassung
Z = Z-Maß
L = Länge
* = Lieferung nur noch aus Lagervorrat

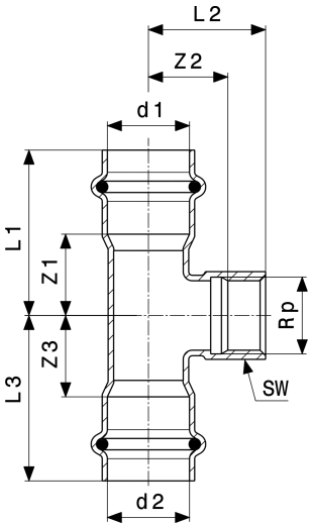

Prestabo LF-T-Stück
- Stahl unlegiert, verzinkt
Modell 1117.2LF

Artikel	VdS	d1	Rp	d2	Z1	Z2	Z3	L1	L2	L3
716 349*		15	½	15	19	14	19	41	29	41
716 356*		18	½	18	21	15	21	43	30	43
716 363*	✓	22	½	22	22	17	22	45	32	45
716 394*	✓	28	½	28	21	21	21	45	36	45
716 370*	✓	28	1	28	28	20	28	52	40	52

VdS = VdS-Zulassung
Z = Z-Maß
L = Länge
SW = Schlüsselweite
* = Lieferung nur noch aus Lagervorrat

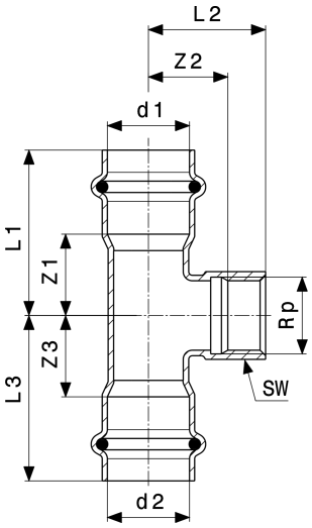

Prestabo LF-T-Stück
- Stahl unlegiert, verzinkt
Modell 1117.2LF

Artikel	VdS	d1	Rp	d2	Z1	Z2	Z3	L1	L2	L3
716 400*	✓	35	½	35	19	24	19	45	40	45
716 417*	✓	42	½	42	19	28	19	55	43	55
716 424*	✓	54	½	54	18	34	18	58	49	58

Artikel	VdS	d1	Rp	d2	SW
716 349*		15	½	15	24
716 356*		18	½	18	24
716 363*	✓	22	½	22	24
716 394*	✓	28	½	28	24
716 370*	✓	28	1	28	36
716 400*	✓	35	½	35	24
716 417*	✓	42	½	42	24
716 424*	✓	54	½	54	24

VdS = VdS-Zulassung
Z = Z-Maß
L = Länge
SW = Schlüsselweite
* = Lieferung nur noch aus Lagervorrat

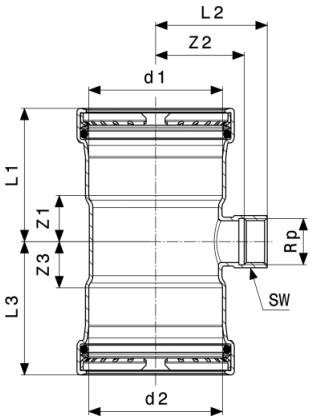

Prestabo XL LF-T-Stück
- Stahl unlegiert, verzinkt
Modell 1117.2XLLF

Artikel	VdS	d1	Rp	d2	Z1	Z2	Z3	L1	L2	L3
716 431*	✓	64,0	¾	64,0	27	39	27	70	55	70
716 448*	✓	76,1	¾	76,1	26	45	26	76	62	76
716 455*	✓	88,9	¾	88,9	26	52	26	76	68	76
716 462*	✓	108,0	¾	108,0	26	61	26	86	78	86

Artikel	VdS	d1	Rp	d2	SW
716 431*	✓	64,0	¾	64,0	30
716 448*	✓	76,1	¾	76,1	30
716 455*	✓	88,9	¾	88,9	30
716 462*	✓	108,0	¾	108,0	30

VdS = VdS-Zulassung
Z = Z-Maß
L = Länge
SW = Schlüsselweite
* = Lieferung nur noch aus Lagervorrat

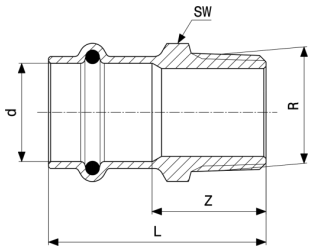

Prestabo LF-Übergangsstück
- Stahl unlegiert, verzinkt
Modell 1111LF

Artikel	d	R	Z	L	SW
714 932*	15	½	24	46	22
714 949*	18	½	24	46	22
714 963*	18	¾	27	49	27

Z = Z-Maß
L = Länge
SW = Schlüsselweite
* = Lieferung nur noch aus Lagervorrat

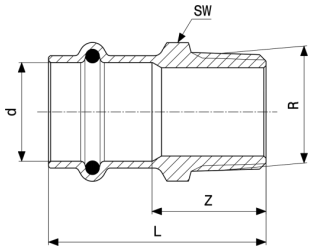

Prestabo LF-Übergangsstück
- Stahl unlegiert, verzinkt
Modell 1111LF

Artikel	d	R	Z	L	SW
714 987*	22	½	25	48	27
714 994	22	¾	26	49	27
714 970*	22	1	28	51	34
715 014*	28	¾	28	52	34
715 007*	28	1	27	51	34
715 021*	35	1	31	57	36
715 038*	35	1¼	36	62	46
715 045*	42	1½	45	81	50
715 052*	54	2	51	91	62

Z = Z-Maß
L = Länge
SW = Schlüsselweite
* = Lieferung nur noch aus Lagervorrat

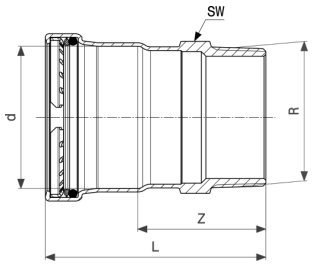

Prestabo XL LF-Übergangsstück
- Stahl unlegiert, verzinkt
Modell 1111XLLF

Artikel	VdS	d	R	Z	L	SW
715 069*	✓	64,0	2½	65	108	60
715 076*	✓	76,1	2½	64	114	80
715 083*	✓	88,9	3	68	118	90
715 090*	✓	108,0	4	74	134	114

VdS = VdS-Zulassung
Z = Z-Maß
L = Länge
SW = Schlüsselweite
* = Lieferung nur noch aus Lagervorrat

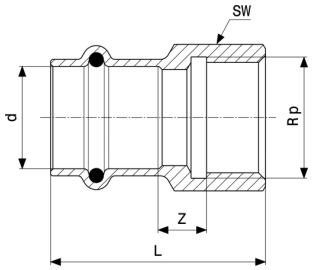

Prestabo LF-Übergangsstück
- Stahl unlegiert, verzinkt
Modell 1112LF

Artikel	VdS	d	Rp	Z	L	SW
715 106*		15	½	9	41	24
715 113*		18	½	9	41	24
715 120*		18	¾	11	44	24
715 137*	✓	22	½	6	41	27
715 144	✓	22	¾	11	45	30
715 168*	✓	28	¾	6	44	32
715 151*	✓	28	1	12	48	38
715 175*	✓	35	1¼	9	53	46
715 182*	✓	42	1¼	20	71	46
715 199*	✓	54	2	24	82	65

VdS = VdS-Zulassung
Z = Z-Maß
L = Länge
SW = Schlüsselweite
* = Lieferung nur noch aus Lagervorrat

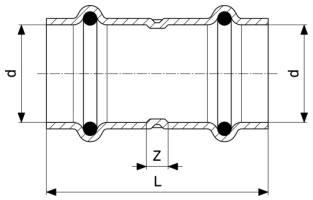

Prestabo LF-Muffe
- Stahl unlegiert, verzinkt
Modell 1115LF

Artikel	VdS	d	Z	L
715 663*		15	12	56
715 670*		18	11	55
715 687	✓	22	12	58
715 694*	✓	28	12	60
715 700*	✓	35	12	64
715 717*	✓	42	12	84

VdS = VdS-Zulassung
Z = Z-Maß
L = Länge
* = Lieferung nur noch aus Lagervorrat

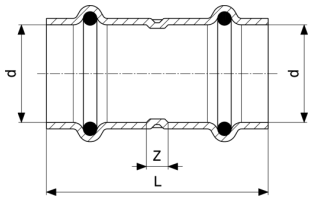

Prestabo LF-Muffe
- Stahl unlegiert, verzinkt
Modell 1115LF

Artikel	VdS	d	Z	L
715 724*	✓	54	12	92

VdS = VdS-Zulassung
Z = Z-Maß
L = Länge
* = Lieferung nur noch aus Lagervorrat

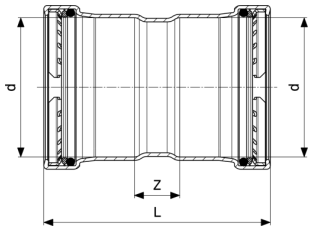

Prestabo XL LF-Muffe
- Stahl unlegiert, verzinkt
Modell 1115XLLF

Artikel	VdS	d	Z	L
715 731*	✓	64,0	24	110
715 748*	✓	76,1	25	125
715 755*	✓	88,9	25	125
715 762*	✓	108,0	25	145

VdS = VdS-Zulassung
Z = Z-Maß
L = Länge
* = Lieferung nur noch aus Lagervorrat

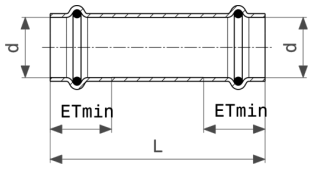

Prestabo LF-Schiebemuffe
- Stahl unlegiert, verzinkt
Modell 1115.5LF

Artikel	VdS	d	L	ETmin
715 557*		15	80	22
715 564*		18	80	22
715 571*	✓	22	80	23

VdS = VdS-Zulassung
L = Länge
ETmin = Einstecktiefe minimal
* = Lieferung nur noch aus Lagervorrat

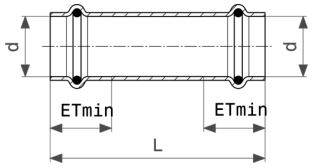

Prestabo LF-Schiebemuffe
- Stahl unlegiert, verzinkt
Modell 1115.5LF

Artikel	VdS	d	L	ETmin
715 588*	✓	28	96	24
715 595*	✓	35	106	26
715 601*	✓	42	120	36
715 618*	✓	54	136	40

VdS = VdS-Zulassung
L = Länge
ETmin = Einstecktiefe minimal
* = Lieferung nur noch aus Lagervorrat

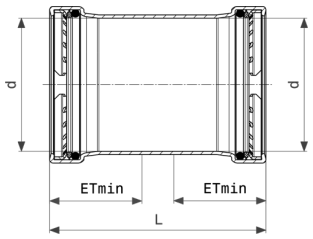

Prestabo XL LF-Schiebemuffe
- Stahl unlegiert, verzinkt
Modell 1115.5XLLF

Artikel	VdS	d	L	ETmin
715 625*	✓	64,0	110	43
715 632*	✓	76,1	125	50
715 649*	✓	88,9	125	50
715 656*	✓	108,0	145	60

VdS = VdS-Zulassung
L = Länge
ETmin = Einstecktiefe minimal
* = Lieferung nur noch aus Lagervorrat

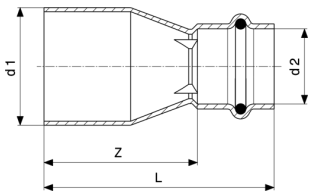

Prestabo LF-Reduzierstück
- Stahl unlegiert, verzinkt
Modell 1115.1LF

Artikel	VdS	d1	d2	Z	L
715 205*		18	15	30	52
715 212*		22	15	35	57
715 229*		22	18	37	59
715 236*		28	15	50	72
715 243*		28	18	47	69
715 250*	✓	28	22	42	64
715 267*	✓	35	22	50	74
715 274*	✓	35	28	43	67
715 281*	✓	42	22	65	88
715 298*	✓	42	28	66	90
715 304*	✓	42	35	54	80
715 311*	✓	54	28	85	109
715 328*	✓	54	35	81	107
715 335*	✓	54	42	65	101

VdS = VdS-Zulassung
Z = Z-Maß
L = Länge
* = Lieferung nur noch aus Lagervorrat

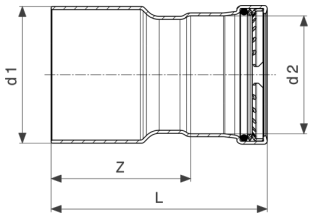

Prestabo XL LF-Reduzierstück
- Stahl unlegiert, verzinkt
Modell 1115.1XLLF

Artikel	VdS	d1	d2	Z	L
715 342*	✓	64,0	54	71	110
715 465*	✓	76,1	54	83	123
715 472*	✓	76,1	64,0	82	125
715 489*	✓	88,9	54	90	130

VdS = VdS-Zulassung
Z = Z-Maß
L = Länge
* = Lieferung nur noch aus Lagervorrat

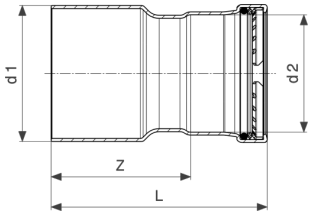

Prestabo XL LF-Reduzierstück
- Stahl unlegiert, verzinkt
Modell 1115.1XLLF

Artikel	VdS	d1	d2	Z	L
715 496*	✓	88,9	64,0	89	132
715 502*	✓	88,9	76,1	82	132
715 519*	✓	108,0	54	110	150
715 526*	✓	108,0	64,0	109	152
715 533*	✓	108,0	76,1	101	151
715 540*	✓	108,0	88,9	95	145

VdS = VdS-Zulassung
Z = Z-Maß
L = Länge
* = Lieferung nur noch aus Lagervorrat

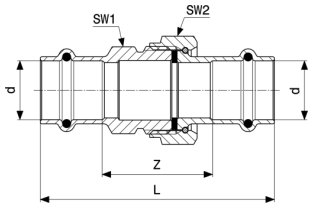

Prestabo LF-Verschraubung
- Stahl unlegiert, verzinkt
Modell 1160LF

Artikel	VdS	d	Z	L	SW1	SW2
716 929*		15	33	77	30	30
716 936*		18	34	78	30	30
716 943*	✓	22	38	84	36	37
716 950*	✓	28	42	90	46	46
716 967*	✓	35	42	94	50	53
716 974*	✓	42	43	115	55	60
716 981*	✓	54	53	133	70	78

VdS = VdS-Zulassung
Z = Z-Maß
L = Länge
SW = Schlüsselweite 1
SW = Schlüsselweite 2
* = Lieferung nur noch aus Lagervorrat

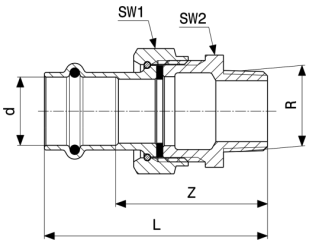

Prestabo LF-Übergangsverschraubung
- Stahl unlegiert, verzinkt
Modell 1165LF

Artikel	VdS	d	R	Z	L	SW1	SW2
717 100*		15	½	45	67	30	27
717 117*	✓	22	¾	54	76	30	27
717 124*	✓	28	1	62	86	37	34
717 131*	✓	35	1¼	58	84	53	50
717 148*	✓	42	1½	59	95	60	55
717 155*	✓	54	2	69	109	78	72

VdS = VdS-Zulassung
Z = Z-Maß
L = Länge
SW = Schlüsselweite 1
SW = Schlüsselweite 2
* = Lieferung nur noch aus Lagervorrat

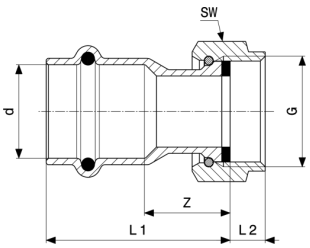

Prestabo LF-Anschlussverschraubung
- Stahl unlegiert, verzinkt
Modell 1163LF

Artikel	VdS	d	G	Z	L1	L2	SW
716 998*		15	¾	12	42	8	30
717 001*		18	¾	14	44	8	30
717 032*	✓	22	¾	19	50	8	30
717 018*	✓	22	1	12	44	8	37
717 049*	✓	28	1¼	14	48	10	46
717 056*	✓	35	1½	12	49	10	53
717 063*	✓	42	1¾	12	58	10	60
717 070*	✓	42	2	20	70	14	66
717 094*	✓	54	2⅜	15	68	12	78

VdS = VdS-Zulassung
Z = Z-Maß
L = Länge
SW = Schlüsselweite
* = Lieferung nur noch aus Lagervorrat

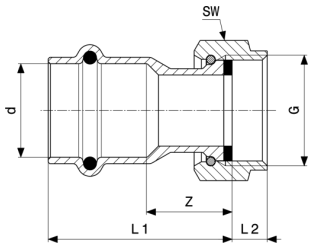

Prestabo LF-Anschlussverschraubung
- Stahl unlegiert, verzinkt
Modell 1163LF

Artikel	VdS	d	G	Z	L1	L2	SW
717 087*	✓	54	2½	16	72	16	84

VdS = VdS-Zulassung
Z = Z-Maß
L = Länge
SW = Schlüsselweite
* = Lieferung nur noch aus Lagervorrat

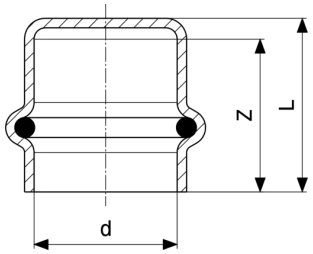

Prestabo LF-Kappe
- Stahl unlegiert, verzinkt
Modell 1156LF

Artikel	VdS	d	Z	L
716 301*		15	22	26
716 752*		18	22	26
716 769	✓	22	24	26
716 776*	✓	28	25	28
716 783*	✓	35	26	30
716 790*	✓	42	36	40
716 806*	✓	54	40	44

VdS = VdS-Zulassung
Z = Z-Maß
L = Länge
* = Lieferung nur noch aus Lagervorrat

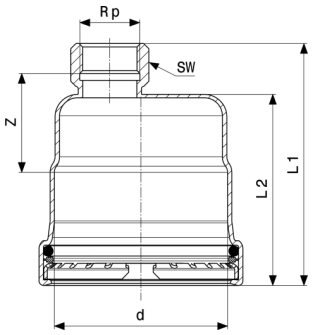

Prestabo XL LF-Kappe
- Stahl unlegiert, verzinkt
Modell 1156XLLF

Artikel	VdS	d	Rp	Z	L1	L2	SW
716 813*	✓	64,0	¾	39	99	78	30
716 820*	✓	76,1	¾	43	104	84	30
716 837*	✓	88,9	¾	39	105	84	30
716 844*	✓	108,0	¾	39	115	94	30

VdS = VdS-Zulassung
Z = Z-Maß
L = Länge
SW = Schlüsselweite
* = Lieferung nur noch aus Lagervorrat

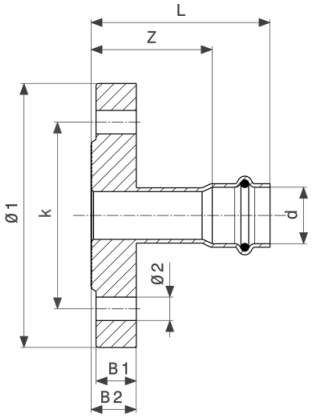

Prestabo LF-Flanschübergang
- Stahl unlegiert, verzinkt
Modell 1159LF

Artikel	VdS	DN	d	Z	L	B1	B2	Ø1	k	Ø2
716 851*	✓	32	35	44	70	16	18	140	100	18
716 868*	✓	40	42	57	93	16	18	150	110	18
716 875*	✓	50	54	57	97	16	18	165	125	18

VdS = VdS-Zulassung
Z = Z-Maß
L = Länge
B = Breite
Ø = Durchmesser
k = Lochkreis-Ø
n = Anzahl Bohrungen
* = Lieferung nur noch aus Lagervorrat

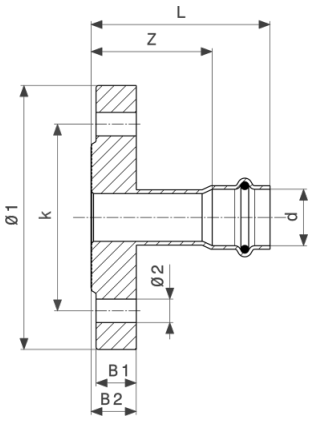

Prestabo LF-Flanschübergang
- Stahl unlegiert, verzinkt
Modell 1159LF

Artikel	VdS	DN	d	n
716 851*	✓	32	35	4
716 868*	✓	40	42	4
716 875*	✓	50	54	4

VdS = VdS-Zulassung
Z = Z-Maß
L = Länge
B = Breite
Ø = Durchmesser
k = Lochkreis-Ø
n = Anzahl Bohrungen
* = Lieferung nur noch aus Lagervorrat

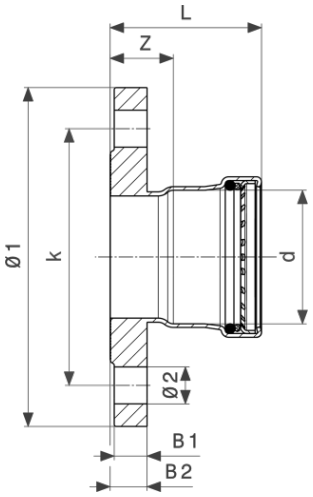

Prestabo XL LF-Flanschübergang
- Stahl unlegiert, verzinkt
Modell 1159XLLF

Artikel	VdS	DN	d	Z	L	B1	B2	Ø1	k	Ø2
716 882*	✓	65	64,0	31	74	16	18	185	145	18
716 899*	✓	65	76,1	30	80	16	18	185	145	18
716 905*	✓	80	88,9	31	81	18	20	200	160	18
716 912*	✓	100	108,0	31	91	18	20	220	180	18

Artikel	VdS	DN	d	n
716 882*	✓	65	64,0	8
716 899*	✓	65	76,1	8
716 905*	✓	80	88,9	8
716 912*	✓	100	108,0	8

VdS = VdS-Zulassung
Z = Z-Maß
L = Länge
B = Breite
Ø = Durchmesser
k = Lochkreis-Ø
n = Anzahl Bohrungen
* = Lieferung nur noch aus Lagervorrat

Impressum

Viega GmbH
Raiffeisenplatz 1, Top 4a
A-4863 Seewalchen
info@viega.at
(07662) 29880-0
(07662) 29880-30
UST-IdNr. ATU65008001
Gesellschaft mit beschränkter Haftung
Firmenbuch FN 328215 w

Geschäftsführer:
Diplom Ökonom Dirk Gellisch

Bei dem Submittal Package handelt es sich um unverbindliche Informationen, die Ihnen zur Verfügung gestellt werden. Alle Inhalte dieses Submittal Package werden mit großer Sorgfalt zusammengestellt. Dennoch können wir die Aktualität, Richtigkeit und Vollständigkeit der Informationen nicht gewährleisten. Das Submittal Package wird bei einer Bestellung nicht Vertragsbestandteil.