AT

Profipress S

Submittal Package

viega

Inhaltsverzeichnis

1 Produktgruppenbeschreibung 3
2 Anwendungsbereiche 5
3 Zulässige Rohre 7
4 Zertifikate 8
5 Z-Maße 9
6 Impressum 17

Produktgruppenbeschreibung

Strömungsoptimiertes Pressverbindersystem aus Kupfer (99,9 % Cu-DHP), Rotguss oder Siliziumbronze für Kupferrohre. Pressverbinder zum Schutz des Dichtelements mit zylindrischer Rohrführung ausgestattet. Die Presskraft liegt vor und hinter dem Dichtelementesitz an. Geeignet für Auf- und Unterputz-Installationen von Steigleitungen und Etagen-Installationen.

Kennzeichnung
Hersteller, Rohrdimension, Charge, Zulassungskennzeichnungen (DVGW), weißer Punkt auf Pressende, weißes Rechteck mit Aufschrift »FKM«

Pressverbinder mit SC-Contur
Versehentlich nicht verpresste Verbindungen fallen bei der Dichtheitsprüfung sofort auf.
Viega gewährleistet das Erkennen unverpresster Verbindungen in den folgenden Druckbereichen:
min. Wasserdruck: 0,1 MPa / 100 kPa / 1 bar / 14,5 PSI
max. Wasserdruck: 0,65 MPa / 650 kPa / 6,5 bar / 94,3 PSI
min. Luftdruck: 22 hPa / 2,2 kPa / 22 mbar / 0,3 PSI
max. Luftdruck: 0,3 MPa / 300 kPa / 3 bar / 43,5 PSI

Dichtelemente
FKM (Fluorkarbon-Kautschuk), mattschwarz, vormontiert
Der Einsatz von Profipress S- und Profipress-Verbindern mit FKM-Dichtelementen in Trinkwasser- und Gas-Installationen ist nicht zulässig!

Hinweis
Die Dichtwerkstoffe des Pressverbindersystems unterliegen einer thermischen Alterung, die von der Medientemperatur und der Betriebsdauer abhängig ist.
Je höher die Medientemperatur, desto schneller schreitet die thermische Alterung des Dichtwerkstoffs voran.
Bei speziellen Betriebsbedingungen, z.B. bei industriellen Wärmerückgewinnungsanlagen ist ein Abgleich der Angaben des Apparateherstellers mit den Angaben über das Pressverbindersystem erforderlich.
Vor dem Einsatz des Pressverbindersystems außerhalb der beschriebenen Einsatzbereiche oder bei Zweifeln über die richtige Werkstoffauswahl wenden Sie sich bitte an Viega.

Dimensionen
d12–35

Werkzeuge
Die Funktionssicherheit der Viega Pressverbindersysteme hängt in erster Linie vom einwandfreien Zustand der verwendeten Presswerkzeuge ab. Viega empfiehlt die Verwendung von Viega Presswerkzeugen für das Verpressen von Viega Pressverbindern. Viega Presswerkzeuge müssen durch autorisierte Servicepartner regelmäßig gewartet werden.

Einsatzbereiche
Solaranlagen (Flach-/Vakuumkollektoren)
Fernwärme-Versorgungsanlagen
Niederdruckdampf-Anlagen
Die Nutzung für Anlagen mit Additiven (z. B. Korrosions- oder Frostschutzmittel im Heizungswasser) oder andere als die beschriebenen Einsatzbereiche ist mit Viega abzustimmen.

Hinweis
Die Nutzung des Systems für andere als die beschriebenen Einsatzbereiche und Medien muss mit Viega abgestimmt werden! Detaillierte Informationen zu Anwendungen, Einschränkungen und nationalen Normen und Richtlinien finden Sie in den Produktinformationen, entweder gedruckt oder auf der Viega Website.

Hinweis – Normen und Zulassungen
Pressverbinder geprüft nach DVGW-Arbeitsblatt W 534 mit DVGW-Prüfzeichen.
Pressverbinder geeignet für Kupferrohre nach DIN EN 1057 und DVGW-Arbeitsblatt GW 392.

Betriebsbedingungen Solaranlagen (Flach-/Vakuumkollektoren)
Betriebstemperatur max. 140 °C / 284 °F
Betriebsdruck max. 0,6 MPa / 6 bar / 87 PSI

Betriebsbedingungen Fernwärme-Versorgungsanlagen
Betriebstemperatur max. 140 °C / 284 °F
Betriebsdruck max. 1,6 MPa / 16 bar / 232 PSI

Betriebsbedingungen Niederdruckdampf-Anlagen
Betriebstemperatur max. 120 °C / 248 °F
Betriebsdruck max. 0,1 MPa / 1 bar / 14,5 PSI

Das Pressverbindersystem Profipress S ist für den Nenndruck PN 16 ausgelegt.

Werkstoffe Verbinder
Kupfer: 99,9 % Cu-DHP
Rotguss: CC499K
Siliziumbronze: CC246E / CuSi4Zn9MnP

Viptool Software-Lösungen
Software-Lösungen für Servicemanagement und Detailplanung der Viega Rohrleitungs-, Vorwand-, Spül- und Entwässerungstechnik.
Zur einfachen und schnellen Lösung konkreter Planungsaufgaben nutzen Sie die weiteren kostenlosen Web-Applikationen auf der Viega Website.

Druckgefälle-Rechner
Web-Applikation zur einfachen und schnellen Bestimmung der Rohrleitungsdimension für Trinkwasser-, Heizungs- und Gasleitungen mit zugehöriger Druckverlusttabelle über das Gesamtsystem.

Änderungen und Irrtümer vorbehalten!
Die aktuellen Z- und Einbaumaße sowie weitere technische Angaben sind der Viega Website zu entnehmen und vor dem Kauf, bei Planung, Bauausführung und Nutzung zu prüfen. Unsere Produkte werden kontinuierlich optimiert.

Anwendungsbereiche

Systemname: Profipress S

Anwendungsbereiche	Eigenschaften	Werte
Kühlwasser (geschlossener Kreislauf)	max. Betriebsdruck	1,6 MPa / 16 bar / 232,1 psi
	min. Betriebstemperatur	-5 °C / 23 °F
	max. Betriebstemperatur	140 °C / 284 °F
Wasserdampf Niederdruckdampf-Anlagen ohne Zusätze	max. Betriebsdruck	0,1 MPa / 1 bar / 14,5 psi
	max. Betriebstemperatur	120 °C / 248 °F
Heizungsanlagen nach DIN EN 12 828 für Betriebstemperaturen von -5 °C bis +140 °C	max. Betriebsdruck	1 MPa / 10 bar / 145 psi
	min. Betriebstemperatur	-5 °C / 23 °F
	max. Betriebstemperatur	140 °C / 284 °F
Frostschutzmittel Antifrogen N / Clariant Antifrogen L / Clariant Antifrogen Sol (Solaranlagen) / Clariant Ethylenglykol (Ethan-1,2-diol) Propylenglykol (1,2-Propandiol) Tyfoxit / Tyforop-Chemie Tyfocor / Tyforop-Chemie	max. Betriebsdruck	1,6 MPa / 16 bar / 232,1 psi
	min. Betriebstemperatur	-5 °C / 23 °F
	max. Betriebstemperatur	140 °C / 284 °F
Argon d12–54	max. Betriebsdruck	1,6 MPa / 16 bar / 232,1 psi
	max. Betriebstemperatur	60 °C / 140 °F
Argon d64,0–108,0	max. Betriebsdruck	1 MPa / 10 bar / 145 psi
	max. Betriebstemperatur	60 °C / 140 °F
Carbogen Kohlenstoffdioxid + Sauerstoff trocken d12–54	max. Betriebsdruck	1,6 MPa / 16 bar / 232,1 psi
	max. Betriebstemperatur	60 °C / 140 °F
Carbogen d64,0–108,0	max. Betriebsdruck	1 MPa / 10 bar / 145 psi
	max. Betriebstemperatur	60 °C / 140 °F
Druckluft Ölkonzentration <= 25 mg/m^3 d12–108,0	max. Betriebsdruck	1,6 MPa / 16 bar / 232,1 psi
	max. Betriebstemperatur	60 °C / 140 °F
Druckluft Ölkonzentration >= 25 mg/m^3 d12–108,0	max. Betriebsdruck	1,6 MPa / 16 bar / 232,1 psi
	max. Betriebstemperatur	60 °C / 140 °F
Stickstoff nach dem Verdampfer d12–54	max. Betriebsdruck	1,6 MPa / 16 bar / 232,1 psi
	max. Betriebstemperatur	60 °C / 140 °F
Stickstoff d64,0–108,0	max. Betriebsdruck	1 MPa / 10 bar / 145 psi
	max. Betriebstemperatur	60 °C / 140 °F

Systemname: Profipress S

Anwendungsbereiche	Eigenschaften	Werte
Grobvakuum P (absolut) = 1hPa	max. Betriebstemperatur	70 °C / 158 °F
Formiergas (trocken/Schweißschutzgas) Argon + Kohlenstoffdioxid (Beispiel Corgon) d12–54	max. Betriebsdruck	1,6 MPa / 16 bar / 232,1 psi
	max. Betriebstemperatur	60 °C / 140 °F
Formiergas (trocken/Schweißschutzgas) d64,0–108,0	max. Betriebsdruck	1 MPa / 10 bar / 145 psi
	max. Betriebstemperatur	60 °C / 140 °F
synthetische Luft d12–54	max. Betriebsdruck	1,6 MPa / 16 bar / 232,1 psi
	max. Betriebstemperatur	60 °C / 140 °F
synthetische Luft d64,0–108,0	max. Betriebsdruck	1 MPa / 10 bar / 145 psi
	max. Betriebstemperatur	60 °C / 140 °F

Zulässige Rohre

Norm	DN	Außen-Ø	Wandstärke
Kupfer DIN EN 1057	10	12	0,8 1,0
	12	15	1,0
	15	18	
	20	22	
	25	28	1,0 1,5
	32	35	1,2 1,5
	40	42	
	50	54	1,5 2,0
	60	64,0	2,0
	65	76,1	
	80	88,9	
	100	108,0	2,5

Zertifikate

SZU	**SZU Certificate** Profipress, Profipress S
10	**ITB National Technical Asessment** Profipress, Profipress XL, Profipress S

Z-Maße

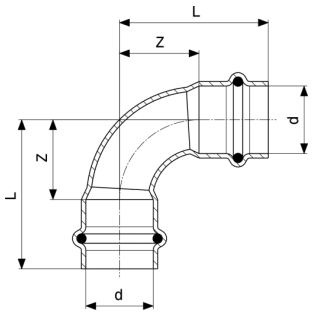

Profipress S-Bogen 90°
- Kupfer
Modell 4516

Artikel	d	Z	L
627 225	12	14	32
628 178	15	16	38
628 185	18	18	40
628 192	22	27	49
628 208	28	31	55
628 215	35	33	59

Z = Z-Maß
L = Länge

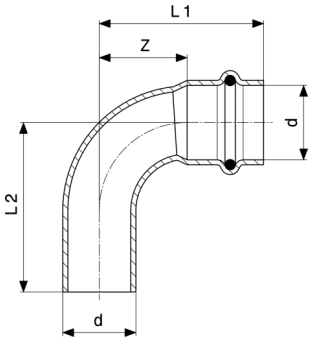

Profipress S-Bogen 90°
- Kupfer
Modell 4516.1

Artikel	d	Z	L1	L2
628 222	12	15	32	34
628 239	15	16	38	41
628 246	18	18	40	42
628 253	22	27	49	51
628 260	28	31	55	60
628 277	35	33	59	63

Z = Z-Maß
L = Länge

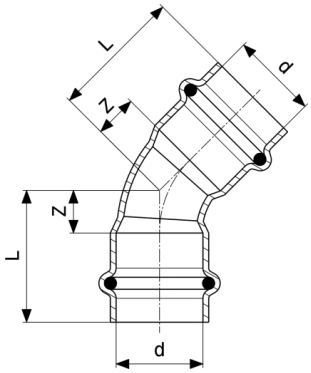

Profipress S-Bogen 45°
- Kupfer
Modell 4526

Artikel	d	Z	L
628 284	12	6	24
628 291	15	7	29
628 307	18	7	29
628 314	22	11	34
628 321	28	12	36
628 338	35	15	41

Z = Z-Maß
L = Länge

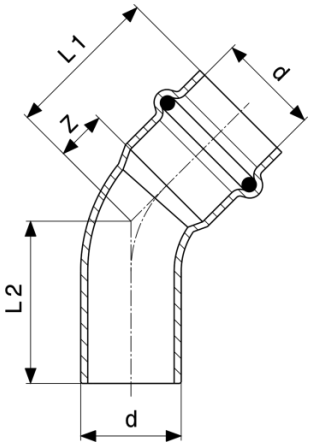

Profipress S-Bogen 45°
- Kupfer
Modell 4526.1

Artikel	d	Z	L1	L2
628 345	12	6	24	26
628 352	15	7	29	29
628 369	18	7	29	31
628 376	22	11	34	36
628 383	28	12	36	40
628 390	35	15	41	43

Z = Z-Maß
L = Länge

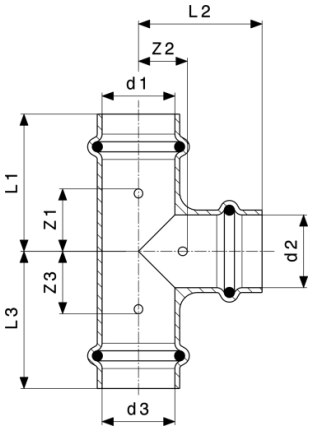

Profipress S-T-Stück
- Kupfer
Modell 4518

Artikel	d1	d2	d3	Z1	Z2	Z3	L1	L2	L3
628 406	12	12	12	18	9	18	36	27	36
628 420*	15	12	15	16	12	16	39	30	39
628 413	15	15	15	19	11	19	41	33	41
628 444	18	15	18	18	13	18	41	35	41
628 437	18	18	18	20	13	20	42	35	42
627 843	22	15	22	18	15	18	41	37	41
628 550	22	18	22	19	15	19	42	37	42
628 451	22	22	22	19	15	19	42	38	42
628 574	28	15	28	17	19	17	41	41	41
628 581	28	18	28	18	19	18	42	41	42
628 598	28	22	28	20	19	20	45	42	45
628 567	28	28	28	24	19	24	48	43	48
628 611	35	22	35	19	22	19	46	45	46
628 628	35	28	35	22	22	22	49	46	49
628 604	35	35	35	26	22	26	52	48	52

Z = Z-Maß
L = Länge
* = Lieferung nur noch aus Lagervorrat

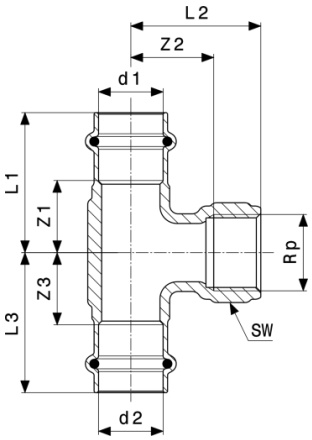

Profipress S-T-Stück
- Rotguss oder Siliziumbronze
Modell 4517.2

Artikel	d1	Rp	d2	Z1	Z2	Z3	L1	L2	L3	SW
628 635	15	½	15	19	11	19	41	21	41	
628 642	18	½	18	18	12	18	40	22	40	26
628 659	22	½	22	19	13	19	42	28	42	26
628 666	28	½	28	21	17	21	45	32	45	26
628 673	35	½	35	19	20	19	45	35	45	26

Z = Z-Maß
L = Länge
SW = Schlüsselweite

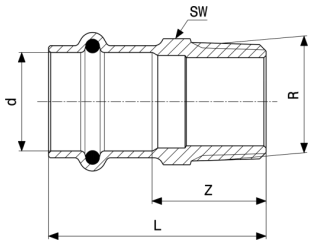

Profipress S-Übergangsstück
- Rotguss oder Siliziumbronze
Modell 4511

Artikel	d	R	Z	L	SW
628 680	12	⅜	18	35	17
628 703	12	½	20	37	17
628 697	15	½	24	46	19
628 710	18	½	23	44	22
628 727	18	¾	27	49	22
628 734	22	¾	26	49	27
628 741	22	1	33	56	30
628 758	28	1	32	55	34
628 765	28	1¼	35	58	34

Z = Z-Maß
L = Länge
SW = Schlüsselweite

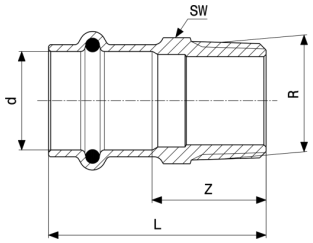

Profipress S-Übergangsstück
- Rotguss oder Siliziumbronze
Modell 4511

Artikel	d	R	Z	L	SW
628 772	35	1	28	53	40
627 232	35	1¼	34	60	43
627 249	35	1½	37	62	50

Z = Z-Maß
L = Länge
SW = Schlüsselweite

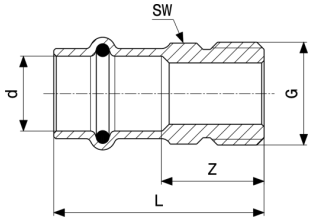

Profipress S-Übergangsstück
- Rotguss oder Siliziumbronze
Modell 4511.4

Artikel	d	G	Z	L	SW
629 137	18	¾	21	43	24
629 144	22	1	27	50	31

Z = Z-Maß
L = Länge
SW = Schlüsselweite

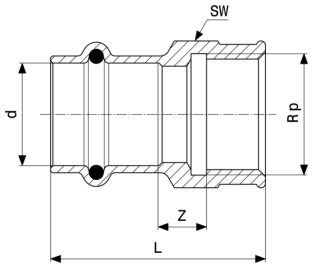

Profipress S-Übergangsstück
- Rotguss oder Siliziumbronze
Modell 4512

Artikel	d	Rp	Z	L	SW
628 857	12	⅜	7	32	21
628 864	15	½	7	44	26
628 871	18	½	6	43	26
628 888	18	¾	10	45	31
628 895	22	¾	11	47	31
628 901	22	1	14	52	38
628 918	28	1	14	52	38
628 925	35	1¼	14	54	47

Z = Z-Maß
L = Länge
SW = Schlüsselweite

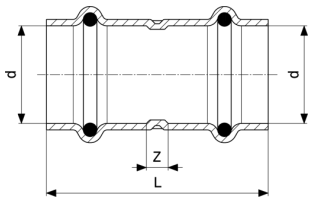

Profipress S-Muffe
- Kupfer
Modell 4515

Artikel	d	Z	L
628 932	12	3	39
628 949	15	3	47
628 956	18	5	49
628 963	22	5	51
628 970	28	4	52
628 987	35	4	56

Z = Z-Maß
L = Länge

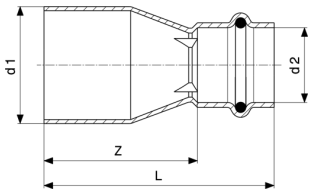

Profipress S-Reduzierstück
- Kupfer
Modell 4515.1

Artikel	d1	d2	Z	L
628 994	15	12	32	50
629 007	18	15	32	54
629 014	22	15	36	58
629 021	22	18	33	55
629 038	28	15	43	65
629 045	28	18	39	61
629 052	28	22	31	54
629 069	35	22	46	69
629 076	35	28	39	63

Z = Z-Maß
L = Länge

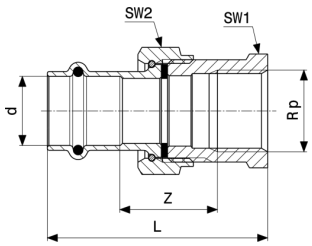

Profipress S-Übergangsverschraubung
- Rotguss oder Siliziumbronze
Modell 4562

Artikel	d	Rp	Z	L	SW1	SW2
629 151*	15	½	26	63	30	27
629 168	18	¾	36	68	30	31
629 175	22	¾	32	72	37	34
629 182	28	1	33	76	46	43
629 199	35	1¼	36	83	53	50

Z = Z-Maß
L = Länge
SW = Schlüsselweite 1
SW = Schlüsselweite 2
* = Lieferung nur noch aus Lagervorrat

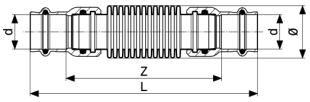

Profipress S-Kompensator
Modell 4551

Artikel	d	Z	L	Ø
629 083	15	100	144	23
629 090	18	104	148	27
629 106	22	102	149	34
629 113	28	121	168	41
629 120	35	123	174	50

Z = Z-Maß
L = Länge

Impressum

Viega GmbH
Raiffeisenplatz 1, Top 4a
A-4863 Seewalchen
info@viega.at
(07662) 29880-0
(07662) 29880-30
UST-IdNr. ATU65008001
Gesellschaft mit beschränkter Haftung
Firmenbuch FN 328215 w

Geschäftsführer:
Diplom Ökonom Dirk Gellisch

Bei dem Submittal Package handelt es sich um unverbindliche Informationen, die Ihnen zur Verfügung gestellt werden. Alle Inhalte dieses Submittal Package werden mit großer Sorgfalt zusammengestellt. Dennoch können wir die Aktualität, Richtigkeit und Vollständigkeit der Informationen nicht gewährleisten. Das Submittal Package wird bei einer Bestellung nicht Vertragsbestandteil.