AT

Raxinox

Submittal Package

viega

Inhaltsverzeichnis

1 Produktgruppenbeschreibung 3
2 Anwendungsbereiche 5
3 Zulässige Rohre 6
4 Zertifikate 7
5 Z-Maße 8
6 Impressum 18

Produktgruppenbeschreibung

Strömungsoptimiertes Pressverbindersystem mit Pressverbindern aus Edelstahl 1.4408/5/1 und flexiblen Edelstahlverbundrohren aus Edelstahl 1.4435 und hochwertiger Kunststoffummantelung. Pressverbinder aus Edelstahl mit PPSU-Stützkörper zur Sicherstellung der Dichtheit und der mechanischen Belastbarkeit der Verbindung. Rohre sind zum Schutz mit Rohrstopfen ausgestattet. Sichere und schnelle Verbindung durch O-ringlose Presstechnologie in allen Rohrdimensionen. Geeignet für Auf- und Unterputz-Etagen-Installationen.

Rohr aus Edelstahl 1.4435
mit einer hochwertigen Kunststoffummantelung
Außenfarbe grau mit schwarzem Strich
geeignet für Trinkwasserinstallationen

Kennzeichnung
Hersteller, Rohrdimension, Charge, grüner Punkt auf Pressende, Systemzulassungen

Pressverbinder mit SC-Contur
Versehentlich nicht verpresste Verbindungen werden beim Befüllen der Anlage sichtbar undicht.
Viega gewährleistet das Erkennen unverpresster Verbindungen in den folgenden Druckbereichen:
min. Wasserdruck: 0,1 MPa / 100 kPa / 1 bar / 14,5 PSI
max. Wasserdruck: 0,65 MPa / 650 kPa / 6,5 bar / 94,3 PSI
min. Luftdruck: 22 hPa / 2,2 kPa / 22 mbar / 0,3 PSI
max. Luftdruck: 0,3 MPa / 300 kPa / 3 bar / 43,5 PSI

Dimensionen
d16–20

Werkzeuge
Die Funktionssicherheit der Viega Pressverbindersysteme hängt in erster Linie vom einwandfreien Zustand der verwendeten Presswerkzeuge ab. Viega empfiehlt die Verwendung von Viega Presswerkzeugen für das Verpressen von Viega Pressverbindern. Viega Presswerkzeuge müssen durch autorisierte Servicepartner regelmäßig gewartet werden.

Einsatzbereiche
Trinkwasser

Hinweis
Das Pressverbindersystem Raxinox ist für die Erstellung von Trinkwasserinstallationen nach DIN 1988-200 und EN 806-2 unter Beachtung der Werkstoffauswahl nach DIN EN 12502-1 und entsprechend der Bewertungsgrundlage für metallene Werkstoffe im Kontakt mit Trinkwasser des Umweltbundesamtes (UBA) geeignet. Bei einem Einsatz für andere Einsatzbereiche und bei Zweifel über die richtige Werkstoffauswahl wenden Sie sich bitte an Viega. Detaillierte Informationen zu Anwendungen, Einschränkungen und nationalen Normen und Richtlinien finden Sie in den Produktinformationen, entweder gedruckt oder auf der Viega Website.

Hinweis – Normen und Zulassungen
ÖVGW-Zertifikat W 1.838.

Betriebsbedingungen Trinkwasserinstallationen
Betriebstemperatur max. 80 °C / 176 °F
Betriebsdruck max. 1,0 MPa / 10 bar / 145 PSI

Werkstoffe Verbinder
Edelstahl 1.4408/4/1

Werkstoffe Rohre
Edelstahl 1.4435

Viptool Software-Lösungen
Software-Lösungen für Servicemanagement und Detailplanung der Viega Rohrleitungs-, Vorwand-, Spül- und Entwässerungstechnik.
Zur einfachen und schnellen Lösung konkreter Planungsaufgaben nutzen Sie die weiteren kostenlosen Web-Applikationen auf der Viega Website.

Druckgefälle-Rechner
Web-Applikation zur einfachen und schnellen Bestimmung der Rohrleitungsdimension für Trinkwasser-, Heizungs- und Gasleitungen mit zugehöriger Druckverlusttabelle über das Gesamtsystem.

Änderungen und Irrtümer vorbehalten!
Die aktuellen Z- und Einbaumaße sowie weitere technische Angaben sind der Viega Website zu entnehmen und vor dem Kauf, bei Planung, Bauausführung und Nutzung zu prüfen. Unsere Produkte werden kontinuierlich optimiert.

Anwendungsbereiche

Systemname: Raxinox

Anwendungsbereiche	Eigenschaften	Werte
Trinkwasser	max. Betriebsdruck	1 MPa / 10 bar / 145 psi
	max. Betriebstemperatur	70 °C / 158 °F

Zulässige Rohre

Rohrwerkstoff	Modell	Artikel	Außen-Ø	Wandstärke
Edelstahl	4401	731 823	16	2,2
Edelstahl	4401	731 830	20	2,8
Edelstahl	4402	725 914	16	2,2
Edelstahl	4402	725 921	20	2,8
Edelstahl	4402.4	731 861	16	2,2
Edelstahl	4402.4	731 878	20	2,8
Edelstahl	4402.5	731 847	16	2,2
Edelstahl	4402.5	731 854	20	2,8
Edelstahl	4403	731 885	16	2,2
Edelstahl	4403	731 892	20	2,8
Edelstahl	4402.3	747 275	16	2,2
Edelstahl	4402.3	747 282	20	2,8

Zertifikate

Austrian	**Austrian Standards Hygienezertifikat** Raxinox Rohre
Austrian	**Austrian Standards Hygienezertifikat** Raxinox Fittings
ÖVGW GEPRÜFT	**ÖVGW Zertifikat** Raxinox (d 16 - 20)
R-15.2.1-21-17142 WIEN-ZERT	**ÜA Kennzeichen** Raxinox Rohre
R-15.2.1-21-17142 WIEN-ZERT	**ÜA Kennzeichen** Sanpress Inox Fittinge, Raxinox Fittinge
DVGW CERT	**DVGW certificate of conformity** Raxinox (d 16 - 20)

Z-Maße

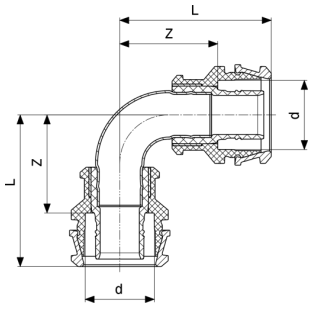

Raxinox-Bogen 90°
- Stahl nichtrostend
Modell 4416

Artikel	d	Z	L
723 477	16	26	41
723 484	20	28	44

Z = Z-Maß
L = Länge

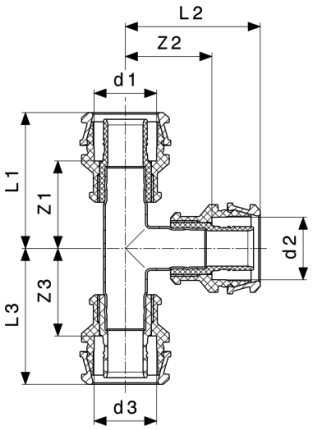

Raxinox-T-Stück
- Stahl nichtrostend
Modell 4418

Artikel	d1	d2	d3	Z1	Z2	Z3	L1	L2	L3
723 491	16	16	16	28	27	28	43	42	43
724 221	20	16	16	28	29	28	43	43	42
724 238	20	16	20	28	28	28	44	43	44
724 245	20	20	16	28	28	28	44	44	43
723 507	20	20	20	28	28	28	43	43	43

Z = Z-Maß
L = Länge

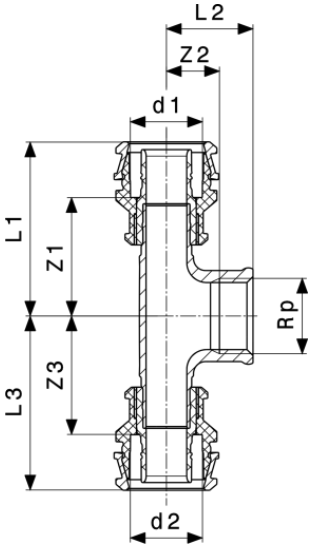

Raxinox-T-Stück
- Stahl nichtrostend
Modell 4417

Artikel	d1	Rp	d2	Z1	Z2	Z3	L1	L2	L3
724 207	16	½	16	33	7	33	48	22	48
724 214	20	½	20	33	9	33	49	24	49

Z = Z-Maß
L = Länge

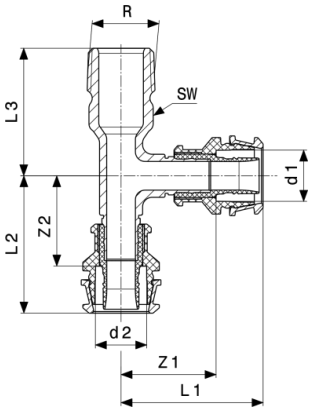

Raxinox-T-Stück
- Stahl nichtrostend
Modell 4426.4

Artikel	R	d1	d2	Z1	Z2	L1	L2	L3	SW
723 293	½	16	16	30	28	45	43	40	19

Z = Z-Maß
L = Länge
SW = Schlüsselweite

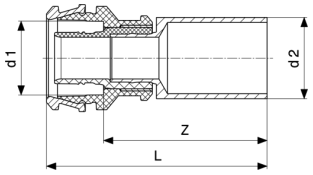

Raxinox-Einsteckstück
- Stahl nichtrostend
Modell 4413

Artikel	d1	d2	Z	L
725 167	16	15	43	58
725 174	20	22	44	60

Z = Z-Maß
L = Länge

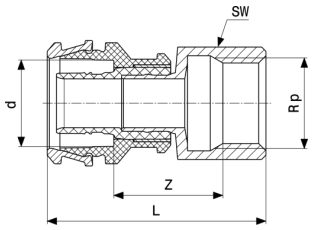

Raxinox-Übergangsstück
- Stahl nichtrostend
Modell 4412

Artikel	d	Rp	Z	L	SW
724 092	16	½	20	50	24
724 108	16	¾	20	51	30
724 115	20	½	20	51	24
724 122	20	¾	21	53	30

Z = Z-Maß
L = Länge
SW = Schlüsselweite

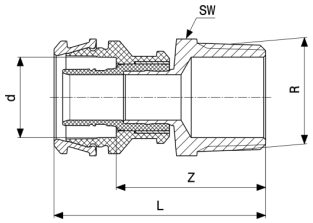

Raxinox-Übergangsstück
- Stahl nichtrostend
Modell 4411

Artikel	d	R	Z	L	SW
724 054	16	½	35	50	22
724 061	16	¾	36	51	27
724 078	20	½	35	51	22
724 085	20	¾	37	53	27

Z = Z-Maß
L = Länge
SW = Schlüsselweite

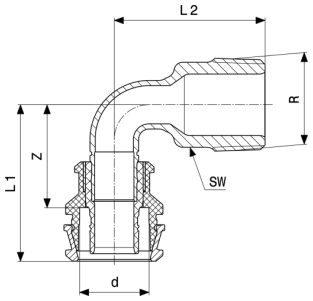

Raxinox-Übergangsbogen 90°
- Stahl nichtrostend
Modell 4414

Artikel	d	R	Z	L1	L2	SW
724 139	16	½	30	45	41	19
724 146	16	¾	30	46	43	23
724 153	20	½	30	45	41	19
724 160	20	¾	30	45	43	23

Z = Z-Maß
L = Länge
SW = Schlüsselweite

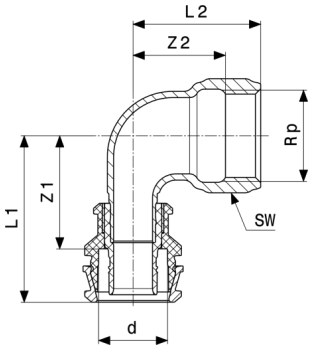

Raxinox-Übergangsbogen 90°
- Stahl nichtrostend
Modell 4414.11

Artikel	d	Rp	Z1	Z2	L1	L2	SW
723 309	16	½	32	16	47	31	25
723 316	20	½	32	17	47	32	25
723 323	20	¾	33	21	48	37	31

Z = Z-Maß
L = Länge
SW = Schlüsselweite

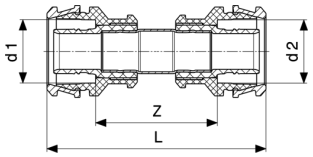

Raxinox-Kupplung
- Stahl nichtrostend
Modell 4415

Artikel	d1	d2	Z	L
724 177	16	16	40	70
724 191	20	16	43	73
724 184	20	20	39	70

Z = Z-Maß
L = Länge

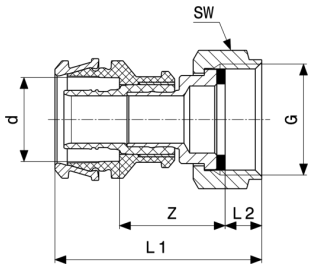

Raxinox-Anschlussverschraubung
- Stahl nichtrostend
Modell 4463

Artikel	d	G	Z	L1	L2	SW
724 269	16	½	25	45	5	23
724 276	16	¾	25	49	9	30
724 283	20	¾	25	50	9	30

Z = Z-Maß
L = Länge
SW = Schlüsselweite

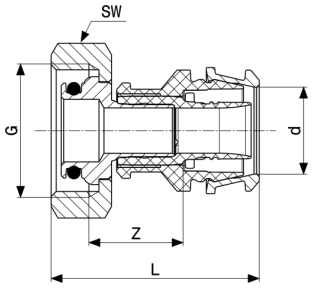

Raxinox-Anschlussverschraubung
- Stahl nichtrostend
Modell 4429

Artikel	d	G	Z	L	SW
762 155	16	¾	19	41	30

Z = Z-Maß
L = Länge
SW = Schlüsselweite

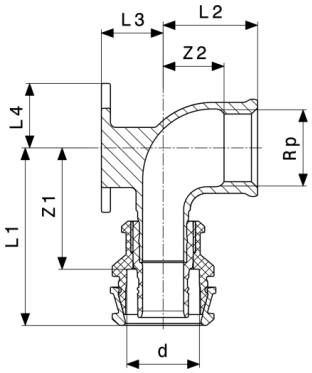

Raxinox-Wandscheibe
- Stahl nichtrostend
Modell 4425.5

Artikel	d	Rp	Z1	Z2	L1	L2	L3	L4
724 290	16	½	33	9	48	24	17	18
724 306	20	½	33	11	49	26	17	18

Z = Z-Maß
L = Länge

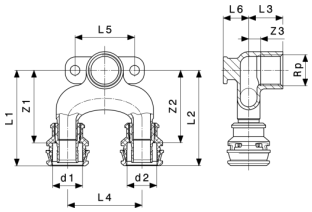

Raxinox-Doppelwandscheibe
- Stahl nichtrostend
Modell 4425.7

Artikel	d1	Rp	d2	Z1	Z2	Z3	L1	L2	L3	L4
723 262	16	½	16	47	47	8	62	62	23	50
723 279	20	½	16	49	49	8	64	64	23	50

Z = Z-Maß
L = Länge

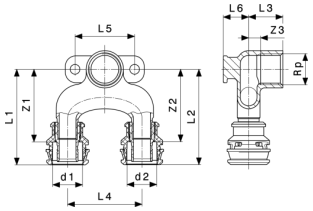

Raxinox-Doppelwandscheibe
- Stahl nichtrostend
Modell 4425.7

Artikel	d1	Rp	d2	Z1	Z2	Z3	L1	L2	L3	L4
723 286	20	½	20	49	49	8	64	64	23	50

Artikel	d1	Rp	d2	L5	L6
723 262	16	½	16	40	17
723 279	20	½	16	40	17
723 286	20	½	20	40	17

Z = Z-Maß
L = Länge

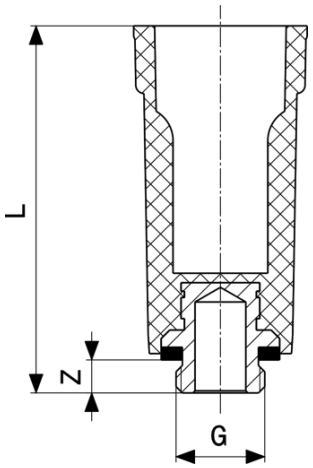

Abdrückstopfen
- Kunststoff
Modell 1516.113

Artikel	G	Z	L
116 644	⅜	7	85
100 766	½	11	92
107 666	¾	9	87

Z = Z-Maß
L = Länge

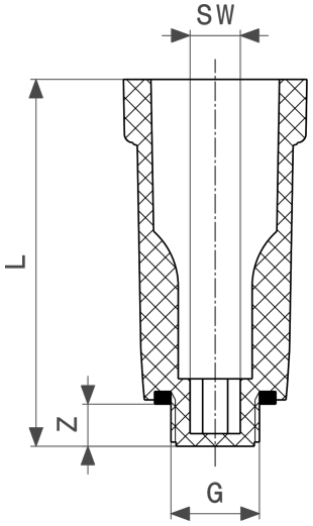

Abdrückstopfen
- Kunststoff
Modell 1516

Artikel	G	Z	L	SW
107 796	⅜	10	87	8
100 124	½	10	87	10
102 746	¾	13	90	14

Z = Z-Maß
L = Länge
SW = Schlüsselweite

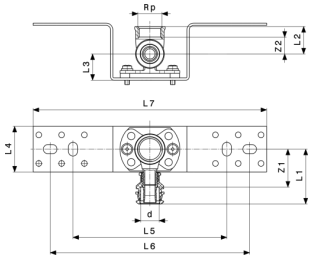

Raxinox-Montageeinheit
- Stahl verzinkt
Modell 4423

Artikel	d	Rp	Z1	Z2	L1	L2	L3	L4	L5	L6
724 252	16	½	33	9	48	24	23	40	135	175

Artikel	d	Rp	L7
724 252	16	½	205

Z = Z-Maß
L = Länge

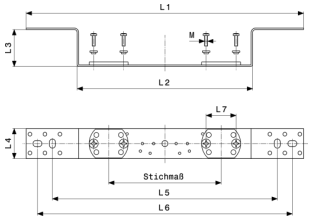

Halterung
- Stahl verzinkt
Modell 2021.7

Artikel	Stichmaß	L1	L2	L3	L4	L5	L6	L7	M
651 350	70/100/150	370	234	48	40	300	340	40	4

L = Länge
M = Gewindeart

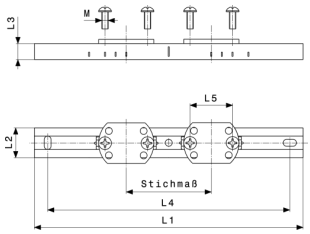

Halterung
- Stahl verzinkt
Modell 2141.3

Artikel	Stichmaß	L1	L2	L3	L4	L5	M
581 701	80–150	253	28	15	228	40	6

L = Länge
M = Gewindeart

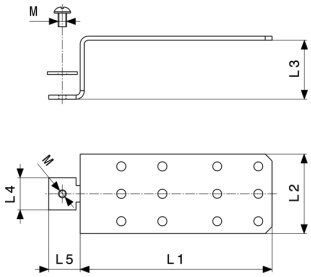

Halterung
- Stahl verzinkt
Modell 2141.4

Artikel	L1	L2	L3	L4	L5	M
586 706	140	58	43	24	23	6

L = Länge
M = Gewindeart

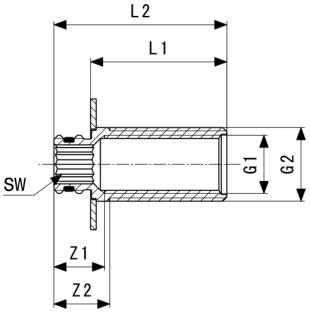

Wanddurchführung
Modell 2032.1

Artikel	G1	G2	L	Z1	Z2	L1	L2	SW
764 067	½	¾	35	18	20	37	50	12
764 074	½	¾	47	17	20	49	62	12

Z = Z-Maß
L = Länge
SW = Schlüsselweite

Impressum

Viega GmbH
Raiffeisenplatz 1, Top 4a
A-4863 Seewalchen
info@viega.at
(07662) 29880-0
(07662) 29880-30
UST-IdNr. ATU65008001
Gesellschaft mit beschränkter Haftung
Firmenbuch FN 328215 w

Geschäftsführer:
Diplom Ökonom Dirk Gellisch

Bei dem Submittal Package handelt es sich um unverbindliche Informationen, die Ihnen zur Verfügung gestellt werden. Alle Inhalte dieses Submittal Package werden mit großer Sorgfalt zusammengestellt. Dennoch können wir die Aktualität, Richtigkeit und Vollständigkeit der Informationen nicht gewährleisten. Das Submittal Package wird bei einer Bestellung nicht Vertragsbestandteil.