AT

Sanpress

Submittal Package

viega

Inhaltsverzeichnis

1 Produktgruppenbeschreibung 3
2 Anwendungsbereiche 5
3 Zulässige Rohre 10
4 Zertifikate 11
5 Z-Maße 15
6 Impressum 71

Produktgruppenbeschreibung

Strömungsoptimiertes Pressverbindersystem mit Pressverbindern aus Rotguss oder Siliziumbronze (Werkstoffwechsel infolge der aktuellen Produktionsumstellung von Rotguss auf die für Viega weltweit einheitliche Legierung Siliziumbronze) und Rohren aus Edelstahl 1.4401 und 1.4521. Pressverbinder zum Schutz des Dichtelements mit zylindrischer Rohrführung ausgestattet. Pressverbinder ab d76,1 mit Edelstahlschneidring zur Sicherstellung der mechanischen Belastbarkeit der Verbindung. Rohre sind zum Schutz mit Rohrstopfen ausgestattet. Die Presskraft liegt vor und hinter dem Dichtelementesitz an. Geeignet für Auf- und Unterputz-Installationen von Steigleitungen und Etagen-Installationen.

Kennzeichnung
Hersteller, Rohrdimension, Charge, grüner Punkt auf Pressende, gelber Rohrstopfen bei 1.4401, grüner Rohrstopfen bei 1.4521, oranger Aufkleber abziehbar als Verpressindikator ab d76,1

Pressverbinder mit SC-Contur
Versehentlich nicht verpresste Verbindungen werden beim Befüllen der Anlage sichtbar undicht.
Viega gewährleistet das Erkennen unverpresster Verbindungen in den folgenden Druckbereichen:
min. Wasserdruck: 0,1 MPa / 100 kPa / 1 bar / 14,5 PSI
max. Wasserdruck: 0,65 MPa / 650 kPa / 6,5 bar / 94,3 PSI
min. Luftdruck: 22 hPa / 2,2 kPa / 22 mbar / 0,3 PSI
max. Luftdruck: 0,3 MPa / 300 kPa / 3 bar / 43,5 PSI

Dichtelemente
EPDM (Ethylen-Propylen-Dien-Kautschuk), schwarz, vormontiert

Hinweis
Die Dichtwerkstoffe des Pressverbindersystems unterliegen einer thermischen Alterung, die von der Medientemperatur und der Betriebsdauer abhängig ist.
Je höher die Medientemperatur, desto schneller schreitet die thermische Alterung des Dichtwerkstoffs voran.
Bei speziellen Betriebsbedingungen, z.B. bei industriellen Wärmerückgewinnungsanlagen ist ein Abgleich der Angaben des Apparateherstellers mit den Angaben über das Pressverbindersystem erforderlich.
Vor dem Einsatz des Pressverbindersystems außerhalb der beschriebenen Einsatzbereiche oder bei Zweifeln über die richtige Werkstoffauswahl wenden Sie sich bitte an Viega.

Dimensionen
d12–108,0

Werkzeuge
Die Funktionssicherheit der Viega Pressverbindersysteme hängt in erster Linie vom einwandfreien Zustand der verwendeten Presswerkzeuge ab. Viega empfiehlt die Verwendung von Viega Presswerkzeugen für das Verpressen von Viega Pressverbindern. Viega Presswerkzeuge müssen durch autorisierte Servicepartner regelmäßig gewartet werden.

Einsatzbereiche
Trinkwasser
Regenwasser
Druckluftanlagen
Landwirtschaft
Industrieanwendungen

Hinweis
Das Pressverbindersystem Sanpress ist für die Erstellung von Trinkwasserinstallationen nach DIN 1988-200 und EN 806-2 unter Beachtung der Werkstoffauswahl nach DIN EN 12502-1 und entsprechend der Bewertungsgrundlage für metallene Werkstoffe im Kontakt mit Trinkwasser des Umweltbundesamtes (UBA) geeignet. Bei einem Einsatz für andere Einsatzbereiche und bei Zweifel über die richtige Werkstoffauswahl wenden Sie sich bitte an Viega. Die Systemkomponenten sind vor hohen Chlorid-Konzentrationen sowohl vom Medium als auch durch Außeneinwirkungen zu schützen. Detaillierte Informationen zu Anwendungen, Einschränkungen und nationalen Normen und Richtlinien finden Sie in den Produktinformationen, entweder gedruckt oder auf der Viega Website.

Hinweis – Normen und Zulassungen
Pressverbindersystem mit Pressverbindern aus Rotguss oder Siliziumbronze (Werkstoffwechsel infolge der aktuellen Produktionsumstellung von Rotguss auf die für Viega weltweit einheitliche Legierung Siliziumbronze), Rohren nach DIN EN 10088, DIN EN 10312, DVGW-Arbeitsblatt GW 541 und W 534.
Pressverbinder-Zulassung nach ÖVGW-Zertifikat W 1.144.
Rohr-Zulassung für 1.4521 (d12–108,0) nach DW-7301BS0375.
Rohr-Zulassung für 1.4401 (d12–108,0) nach DV-7301BS0411.
Systemzulassung für 1.4521 (d12–108,0) nach DW-8501BS0377.
Systemzulassung für 1.4401 (d12–108,0) nach DW-8501AP3032.
Bei Einsatz in Heizungsanlagen VDI-Richtlinie 2035 und DIN EN 12828 beachten.

Sonderanwendungen
Schiffbau

Betriebsbedingungen
Das Pressverbindersystem Sanpress ist bei nachfolgenden Betriebsparametern einsetzbar:
Trinkwasserinstallationen nach DIN 1988-200 / DIN EN 806-2
Betriebstemperatur max. 80 °C / 176 °F
Temperatur max. 95°C über einen Zeitraum von 60 min.
Heizungsanlagen nach DIN EN 12828
Betriebstemperatur max. 105 °C / 221 °F

Das Pressverbindersystem Sanpress ist für den Nenndruck PN 16 ausgelegt.

Werkstoffe Verbinder
Kupfer: 99,9 % Cu-DHP
Rotguss: CC499K
Siliziumbronze: CC246E / CuSi4Zn9MnP

Viptool Software-Lösungen
Software-Lösungen für Servicemanagement und Detailplanung der Viega Rohrleitungs-, Vorwand-, Spül- und Entwässerungstechnik.
Zur einfachen und schnellen Lösung konkreter Planungsaufgaben nutzen Sie die weiteren kostenlosen Web-Applikationen auf der Viega Website.

Druckgefälle-Rechner
Web-Applikation zur einfachen und schnellen Bestimmung der Rohrleitungsdimension für Trinkwasser-, Heizungs- und Gasleitungen mit zugehöriger Druckverlusttabelle über das Gesamtsystem.

Änderungen und Irrtümer vorbehalten!
Die aktuellen Z- und Einbaumaße sowie weitere technische Angaben sind der Viega Website zu entnehmen und vor dem Kauf, bei Planung, Bauausführung und Nutzung zu prüfen. Unsere Produkte werden kontinuierlich optimiert.

Anwendungsbereiche

Systemname: Sanpress, **Rohrwerkstoff:** Edelstahl 1.4401

Anwendungsbereiche	Eigenschaften	Werte
Trinkwasser pH-Wert >=7,4 pH-Wert 7,0–7,4 mit TOC max. 1,5 mg/l Anforderungen nach TrinkwV Temperatur max. 95°C über einen Zeitraum von 60 min.	max. Betriebsdruck	1,6 MPa / 16 bar / 232,1 psi
	max. Betriebstemperatur	95 °C / 203 °F
Kühlwasser (geschlossener Kreislauf)	max. Betriebsdruck	1,6 MPa / 16 bar / 232,1 psi
	min. Betriebstemperatur	-25 °C / -13 °F
	max. Betriebstemperatur	110 °C / 230 °F
Wasserdampf Niederdruckdampf-Anlagen ohne Zusätze Austausch der Dichtelemente gegen FKM	max. Betriebsdruck	0,1 MPa / 1 bar / 14,5 psi
	max. Betriebstemperatur	120 °C / 248 °F
Brunnenwasser Anforderungen nach TrinkwV	max. Betriebsdruck	1,6 MPa / 16 bar / 232,1 psi
	max. Betriebstemperatur	110 °C / 230 °F
Heizungsanlagen nach DIN EN 12 828	max. Betriebsdruck	1,6 MPa / 16 bar / 232,1 psi
	max. Betriebstemperatur	105 °C / 221 °F
Frostschutzmittel Antifrogen N / Clariant Antifrogen L / Clariant Antifrogen Sol (Solaranlagen) / Clariant Ethylenglykol (Ethan-1,2-diol) Propylenglykol (1,2-Propandiol) Tyfoxit / Tyforop-Chemie Tyfocor / Tyforop-Chemie Korrosionsschutz für Stahlrohre unlegiert nach AGI Q151	max. Betriebsdruck	1,6 MPa / 16 bar / 232,1 psi
	min. Betriebstemperatur	-25 °C / -13 °F
	max. Betriebstemperatur	110 °C / 230 °F
Druckluft Ölkonzentration <= 25 mg/m³ d12–108,0	max. Betriebsdruck	1,6 MPa / 16 bar / 232,1 psi
	max. Betriebstemperatur	60 °C / 140 °F
Druckluft Ölkonzentration >= 25 mg/m³ d12–108,0 Austausch der Dichtelemente gegen FKM	max. Betriebsdruck	1,6 MPa / 16 bar / 232,1 psi
	max. Betriebstemperatur	60 °C / 140 °F
Argon d12–54	max. Betriebsdruck	1,6 MPa / 16 bar / 232,1 psi
	max. Betriebstemperatur	60 °C / 140 °F
Argon d64,0–108,0	max. Betriebsdruck	1 MPa / 10 bar / 145 psi
	max. Betriebstemperatur	60 °C / 140 °F

Systemname: Sanpress, **Rohrwerkstoff:** Edelstahl 1.4401

Anwendungsbereiche	Eigenschaften	Werte
Carbogen Kohlenstoffdioxid + Sauerstoff trocken d12–54	max. Betriebsdruck	1,6 MPa / 16 bar / 232,1 psi
	max. Betriebstemperatur	60 °C / 140 °F
Carbogen d64,0–108,0	max. Betriebsdruck	1 MPa / 10 bar / 145 psi
	max. Betriebstemperatur	60 °C / 140 °F
Stickstoff nach dem Verdampfer d12–54	max. Betriebsdruck	1,6 MPa / 16 bar / 232,1 psi
	max. Betriebstemperatur	60 °C / 140 °F
Stickstoff d64,0–108,0	max. Betriebsdruck	1 MPa / 10 bar / 145 psi
	max. Betriebstemperatur	60 °C / 140 °F
Wasserstoff d12–108,0	max. Betriebsdruck	0,5 MPa / 5 bar / 72,5 psi
	max. Betriebstemperatur	60 °C / 140 °F
Kohlendioxid trocken d12–54	max. Betriebsdruck	1,6 MPa / 16 bar / 232,1 psi
	max. Betriebstemperatur	60 °C / 140 °F
Kohlendioxid d64,0–108,0	max. Betriebsdruck	1 MPa / 10 bar / 145 psi
	max. Betriebstemperatur	60 °C / 140 °F
Grobvakuum P (absolut) = 1hPa	max. Betriebstemperatur	70 °C / 158 °F
Formiergas (trocken/Schweißschutzgas) Argon + Kohlenstoffdioxid (Beispiel Corgon) d12–54	max. Betriebsdruck	1,6 MPa / 16 bar / 232,1 psi
	max. Betriebstemperatur	60 °C / 140 °F
Formiergas (trocken/Schweißschutzgas) d64,0–108,0	max. Betriebsdruck	1 MPa / 10 bar / 145 psi
	max. Betriebstemperatur	60 °C / 140 °F
Krypton d12–54	max. Betriebsdruck	1,6 MPa / 16 bar / 232,1 psi
	max. Betriebstemperatur	60 °C / 140 °F
Krypton d64,0–108,0	max. Betriebsdruck	1 MPa / 10 bar / 145 psi
	max. Betriebstemperatur	60 °C / 140 °F
Neon d12–54	max. Betriebsdruck	1,6 MPa / 16 bar / 232,1 psi
	max. Betriebstemperatur	60 °C / 140 °F
Neon d64,0–108,0	max. Betriebsdruck	1 MPa / 10 bar / 145 psi
	max. Betriebstemperatur	60 °C / 140 °F
Xenon d12–54	max. Betriebsdruck	1,6 MPa / 16 bar / 232,1 psi
	max. Betriebstemperatur	60 °C / 140 °F

Systemname: Sanpress, **Rohrwerkstoff:** Edelstahl 1.4401

Anwendungsbereiche	Eigenschaften	Werte
Xenon d64,0–108,0	max. Betriebsdruck	1 MPa / 10 bar / 145 psi
	max. Betriebstemperatur	60 °C / 140 °F
synthetische Luft d12–54	max. Betriebsdruck	1,6 MPa / 16 bar / 232,1 psi
	max. Betriebstemperatur	60 °C / 140 °F
synthetische Luft d64,0–108,0	max. Betriebsdruck	1 MPa / 10 bar / 145 psi
	max. Betriebstemperatur	60 °C / 140 °F
Ethanol	max. Betriebsdruck	1,6 MPa / 16 bar / 232,1 psi
	max. Betriebstemperatur	25 °C / 77 °F
Kondensat von Gas-Brennwertgeräten, nicht von Öl-Brennwertgeräten ohne Verunreinigungen	max. Betriebsdruck	1,6 MPa / 16 bar / 232,1 psi
	max. Betriebstemperatur	110 °C / 230 °F
Aceton flüssig	max. Betriebsdruck	0,5 MPa / 5 bar / 72,5 psi
	min. Betriebstemperatur	-10 °C / 14 °F
	max. Betriebstemperatur	40 °C / 104 °F

Systemname: Sanpress, **Rohrwerkstoff:** Edelstahl 1.4521

Anwendungsbereiche	Eigenschaften	Werte
Trinkwasser pH-Wert >=7,4 pH-Wert 7,0–7,4 mit TOC max. 1,5 mg/l Anforderungen nach TrinkwV Temperatur max. 95°C über einen Zeitraum von 60 min.	max. Betriebsdruck	1,6 MPa / 16 bar / 232,1 psi
	max. Betriebstemperatur	95 °C / 203 °F
Kühlwasser (geschlossener Kreislauf)	max. Betriebsdruck	1,6 MPa / 16 bar / 232,1 psi
	min. Betriebstemperatur	-25 °C / -13 °F
	max. Betriebstemperatur	110 °C / 230 °F
Wasserdampf Niederdruckdampf-Anlagen ohne Zusätze Austausch der Dichtelemente gegen FKM	max. Betriebsdruck	0,1 MPa / 1 bar / 14,5 psi
	max. Betriebstemperatur	120 °C / 248 °F
Brunnenwasser Anforderungen nach TrinkwV	max. Betriebsdruck	1,6 MPa / 16 bar / 232,1 psi
	max. Betriebstemperatur	110 °C / 230 °F
Heizungsanlagen nach DIN EN 12 828	max. Betriebsdruck	1,6 MPa / 16 bar / 232,1 psi
	max. Betriebstemperatur	105 °C / 221 °F

Systemname: Sanpress, **Rohrwerkstoff:** Edelstahl 1.4521

Anwendungsbereiche	Eigenschaften	Werte
Frostschutzmittel Antifrogen N / Clariant Antifrogen L / Clariant Antifrogen Sol (Solaranlagen) / Clariant Ethylenglykol (Ethan-1,2-diol) Propylenglykol (1,2-Propandiol) Tyfoxit / Tyforop-Chemie Tyfocor / Tyforop-Chemie Korrosionsschutz für Stahlrohre unlegiert nach AGI Q151	max. Betriebsdruck	1,6 MPa / 16 bar / 232,1 psi
	min. Betriebstemperatur	-25 °C / -13 °F
	max. Betriebstemperatur	110 °C / 230 °F
Druckluft Ölkonzentration <= 25 mg/m³ d12–108,0	max. Betriebsdruck	1,6 MPa / 16 bar / 232,1 psi
	max. Betriebstemperatur	60 °C / 140 °F
Druckluft Ölkonzentration >= 25 mg/m³ d12–108,0 Austausch der Dichtelemente gegen FKM	max. Betriebsdruck	1,6 MPa / 16 bar / 232,1 psi
	max. Betriebstemperatur	60 °C / 140 °F
Argon d12–54	max. Betriebsdruck	1,6 MPa / 16 bar / 232,1 psi
	max. Betriebstemperatur	60 °C / 140 °F
Argon d64,0–108,0	max. Betriebsdruck	1 MPa / 10 bar / 145 psi
	max. Betriebstemperatur	60 °C / 140 °F
Carbogen Kohlenstoffdioxid + Sauerstoff trocken d12–54	max. Betriebsdruck	1,6 MPa / 16 bar / 232,1 psi
	max. Betriebstemperatur	60 °C / 140 °F
Carbogen d64,0–108,0	max. Betriebsdruck	1 MPa / 10 bar / 145 psi
	max. Betriebstemperatur	60 °C / 140 °F
Stickstoff nach dem Verdampfer d12–54	max. Betriebsdruck	1,6 MPa / 16 bar / 232,1 psi
	max. Betriebstemperatur	60 °C / 140 °F
Stickstoff d64,0–108,0	max. Betriebsdruck	1 MPa / 10 bar / 145 psi
	max. Betriebstemperatur	60 °C / 140 °F
Wasserstoff d12–108,0	max. Betriebsdruck	0,5 MPa / 5 bar / 72,5 psi
	max. Betriebstemperatur	60 °C / 140 °F
Kohlendioxid trocken d12–54	max. Betriebsdruck	1,6 MPa / 16 bar / 232,1 psi
	max. Betriebstemperatur	60 °C / 140 °F
Kohlendioxid d64,0–108,0	max. Betriebsdruck	1 MPa / 10 bar / 145 psi
	max. Betriebstemperatur	60 °C / 140 °F
Grobvakuum P (absolut) = 1hPa	max. Betriebstemperatur	70 °C / 158 °F

Systemname: Sanpress, **Rohrwerkstoff:** Edelstahl 1.4521

Anwendungsbereiche	Eigenschaften	Werte
Formiergas (trocken/Schweißschutzgas) Argon + Kohlenstoffdioxid (Beispiel Corgon) d12–54	max. Betriebsdruck	1,6 MPa / 16 bar / 232,1 psi
	max. Betriebstemperatur	60 °C / 140 °F
Formiergas (trocken/Schweißschutzgas) d64,0–108,0	max. Betriebsdruck	1 MPa / 10 bar / 145 psi
	max. Betriebstemperatur	60 °C / 140 °F
Krypton d12–54	max. Betriebsdruck	1,6 MPa / 16 bar / 232,1 psi
	max. Betriebstemperatur	60 °C / 140 °F
Krypton d64,0–108,0	max. Betriebsdruck	1 MPa / 10 bar / 145 psi
	max. Betriebstemperatur	60 °C / 140 °F
Neon d12–54	max. Betriebsdruck	1,6 MPa / 16 bar / 232,1 psi
	max. Betriebstemperatur	60 °C / 140 °F
Neon d64,0–108,0	max. Betriebsdruck	1 MPa / 10 bar / 145 psi
	max. Betriebstemperatur	60 °C / 140 °F
Xenon d12–54	max. Betriebsdruck	1,6 MPa / 16 bar / 232,1 psi
	max. Betriebstemperatur	60 °C / 140 °F
Xenon d64,0–108,0	max. Betriebsdruck	1 MPa / 10 bar / 145 psi
	max. Betriebstemperatur	60 °C / 140 °F
synthetische Luft d12–54	max. Betriebsdruck	1,6 MPa / 16 bar / 232,1 psi
	max. Betriebstemperatur	60 °C / 140 °F
synthetische Luft d64,0–108,0	max. Betriebsdruck	1 MPa / 10 bar / 145 psi
	max. Betriebstemperatur	60 °C / 140 °F
Ethanol	max. Betriebsdruck	1,6 MPa / 16 bar / 232,1 psi
	max. Betriebstemperatur	25 °C / 77 °F
Kondensat von Gas-Brennwertgeräten, nicht von Öl-Brennwertgeräten ohne Verunreinigungen	max. Betriebsdruck	1,6 MPa / 16 bar / 232,1 psi
	max. Betriebstemperatur	110 °C / 230 °F
Aceton flüssig	max. Betriebsdruck	0,5 MPa / 5 bar / 72,5 psi
	min. Betriebstemperatur	-10 °C / 14 °F
	max. Betriebstemperatur	40 °C / 104 °F

Zulässige Rohre

Rohrwerkstoff	Modell	Artikel	Außen-Ø	Wandstärke
Edelstahl	2203	297 824	12	1,0
Edelstahl	2203	102 036	15	1,0
Edelstahl	2203	289 034	18	1,0
Edelstahl	2203	102 708	22	1,2
Edelstahl	2203	104 924	28	1,2
Edelstahl	2203	108 588	35	1,5
Edelstahl	2203	113 001	42	1,5
Edelstahl	2203	193 676	54	1,5
Edelstahl	2205	615 987	12	1,0
Edelstahl	2205	615 994	15	1,0
Edelstahl	2205	616 007	18	1,0
Edelstahl	2205	616 014	22	1,2
Edelstahl	2205	616 021	28	1,2
Edelstahl	2205	616 038	35	1,5
Edelstahl	2205	616 045	42	1,5
Edelstahl	2205	616 557	54	1,5
Edelstahl	2203XL	578 626	64,0	2,0
Edelstahl	2203XL	354 862	76,1	2,0
Edelstahl	2203XL	354 855	88,9	2,0
Edelstahl	2203XL	354 848	108,0	2,0
Edelstahl	2205XL	616 564	64,0	2,0
Edelstahl	2205XL	616 571	76,1	2,0
Edelstahl	2205XL	616 588	88,9	2,0
Edelstahl	2205XL	616 595	108,0	2,0

Zertifikate

Dubai	**Dubai Central Laboratory Department Attestation of Conformity** Sanpress pipe 1.4521 and 1.4401
	ÖVGW Zertifikat Sanpress / Profipress
	ÜA Kennzeichen Raxinox Rohre
	ÜA Kennzeichen Sanpress, Raxofix, Maxiplex, RG-Gewindefittinge, Lötfittinge
	SAI Watermark Certificate of Conformity - Level 1 Propress Water, Sanpress and Sanpress Inox
	BCCA Certificate ATG Profipress, Sanpress, Sanpress Inox
AMTEC	**AMTEC Certificate** Profipress, Sanpress, Sanpess Inox, Prestabo, Megapress, Profipress G, Sanpress Inox G, Megapress G
DEKRA	**examination certificate** Piping system Sanpress/Sanpress XL
	DVGW type examination certificate Sanpress-pipe 1.4521 (d 12 - 108)
	DVGW type examination certificate Sanpress with pipe 1.4401 (d 12 - 108)
	DVGW type examination certificate Sanpress with pipe 1.4521 (d 12 - 108)

	DVGW type examination certificate Sanpress pipe 1.4401 (d 12 - 108)
	TÜV Association Certificate Profipress, Sanpress, Sanpress Inox, Prestabo (d 15 - 108), Temponox
	ETA Certificate Profipress, Profipress XL, Sanpress, Sanpress XL
	ETA Certificate Sanpress with pipe 1.4401 and 1.4521, (d 12-108)
	Eurofins Certificate Profipress (d 12-54)
	CSTB Certificate Profipress, Sanpress
	CSTB QB Certificate Profipress, Sanpress
	CSTB QB Certificate Profipress, Sanpress
Eurofins	**Eurofins Certificate of sanitary conformity** Sanpress
BSI	**BSI Kitemark Certificate (BS EN 1254-7)** Profipress, Profipress G
	Lloyd´s Register Type Approval Certificate Sanpress
EMI	**EMI certificate** Profipress, Sanpress, Easytop, Sanpress Inox, Pexfit Pro Fosta, Smartpress, gunmetal threaded fittings

IRCLASS	**IRS Type Approval Certificate** Seapress, Sanpress, Sanpress Inox, Profipress
ICIM	**ICIM Hygiene certificate** Profipress, Profipress XL, Sanpress Inox, Sanpress Inox XL, Sanpress, Sanpress XL,Sanfix Fosta, Raxofix, Smartpress, gunmetal threaded fittings, soldered fittings
KIWA	**KIWA Product certificate** Sanpress Inox pipe 1.4521 and 1.4401
KIWA	**KIWA Product certificate** Profipress, Sanpress fittings
KIWA	**KIWA Product certificate** PE-Xc Smartloop pipe
SINTEF	**SINTEF Certificate** Profipress, Profipress XL
SINTEF	**SINTEF Certificate** Sanpress with pipe 1.4401 and 1.4521 (d 12-108)
SINTEF	**SINTEF Certificate** Smartloop
ITB	**ITB National Technical Asessment** Profipress, Profipress XL, Profipress S
ITB	**ITB National Technical Asessment** Sanpress Inox, Sanpress Inox XL, Sanpress, Sanpress XL
ITB	**ITB National Technical Assessment** Profipress, Sanpress
ITB	**ITB Certificate of Constancy of Performance** Profipress, Sanpress

EITS	**EITS Technical Approval** Profipress
EITS	**EITS Technical Approval** Sanpress, Sanpress Inox
0134/05	**RISE Certificate** Sanpress och Sanpress XL fittings
0134/05	**RISE Certificate** Smartloop
SINGAPORE GREEN BUILDING PRODUCT SGBC VERY GOOD	**SGBC Certificate** Profipress
UKRCERTIFICATION	**LLC UKRCertification Certificate of conformity** Profipress
UKRCERTIFICATION	**LLC UKRCertification Certificate of conformity** Sanpress,Sanpress Inox

Z-Maße

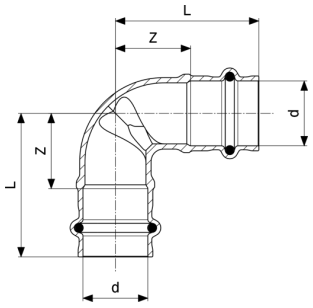

Sanpress-Bogen 90°
- Rotguss oder Siliziumbronze
Modell 2216

Artikel	d	Z	L	Z*	L*
298 340	12	19	37		
103 750	15	17	39	23	45
281 267	18	18	40	24	46
104 818	22	26	49	28	51
106 348	28	32	56	35	58
111 953	35	34	59	48	74
119 560	42	35	71	56	92
199 395	54	43	83	70	110

Z = Z-Maß
L = Länge
Z* = Vorgängerversion

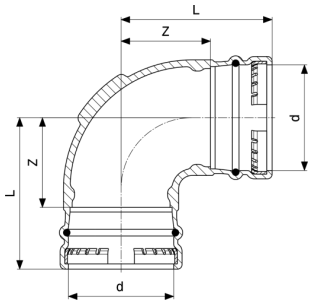

Sanpress XL-Bogen 90°
- Rotguss
Modell 2216XL

Artikel	d	Z	L	Z*	L*
350 697	76,1	44	97	68	114
350 680	88,9	67	120	49	102
350 703	108,0	77	140		

Z = Z-Maß
L = Länge
Z* = Vorgängerversion

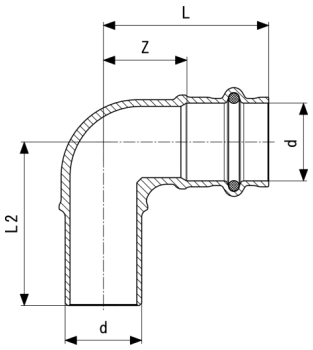

Sanpress-Bogen 90°
- Rotguss oder Siliziumbronze
Modell 2216.1

Artikel	d	Z	L1	L2	Z*	L1*	L2*
107 932	15	17	39	41	17	39	41
281 298	18	18	40	43	18	40	43
108 120	22	24	48	47	24	48	47
115 159	28	32	56	60	32	56	60
117 603	35	34	59	66	34	59	66
130 497	42	35	71	78	35	71	78
191 221	54	43	83	92	43	83	92

Z = Z-Maß
L = Länge
Z* = Vorgängerversion

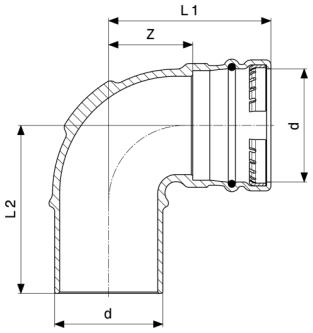

Sanpress XL-Bogen 90°
- Rotguss
Modell 2216.1XL

Artikel	d	Z	L1	L2	Z*	L1*	L2*
353 650	76,1	44	97	112	61	114	118
353 667	88,9	67	120	125			
353 674	108,0	76	140	145			

Z = Z-Maß
L = Länge
Z* = Vorgängerversion

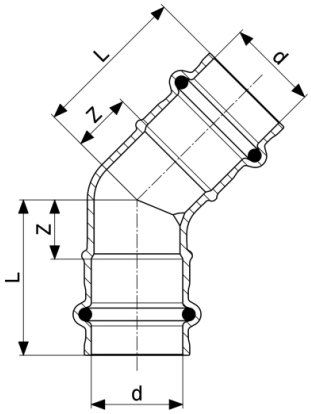

Sanpress-Bogen 45°
- Rotguss oder Siliziumbronze
Modell 2226

Artikel	d	Z	L
113 186	15	12	34
281 533	18	11	33
112 004	22	15	38
111 670	28	19	43
116 156	35	24	49
128 531	42	23	59
197 506	54	32	72

Z = Z-Maß
L = Länge

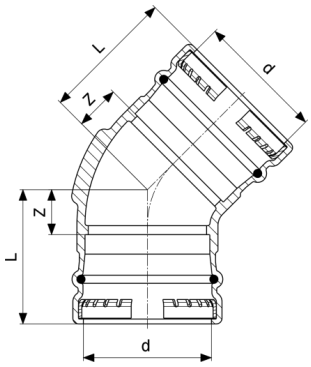

Sanpress XL-Bogen 45°
- Rotguss
Modell 2226XL

Artikel	d	Z	L
351 342	76,1	30	83
351 359	88,9	32	85
351 366	108,0	36	99

Z = Z-Maß
L = Länge

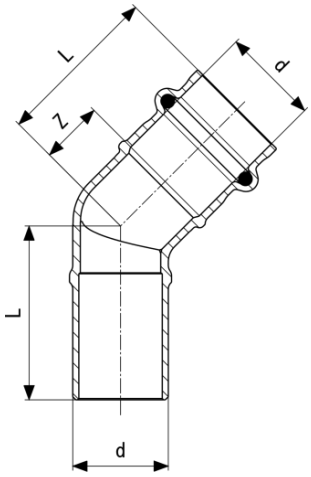

Sanpress-Bogen 45°
- Rotguss oder Siliziumbronze
Modell 2226.1

Artikel	d	Z	L1	L2	Z*	L1*	L2*
109 332	15	12	34	34	12	34	38
281 564	18	11	33	37			
110 949	22	15	38	40			
113 346	28	19	43	45			
121 594	35	24	49	55			
134 471	42	27	63	68			
191 825	54	32	72	78			

Z = Z-Maß
L = Länge
Z* = Vorgängerversion

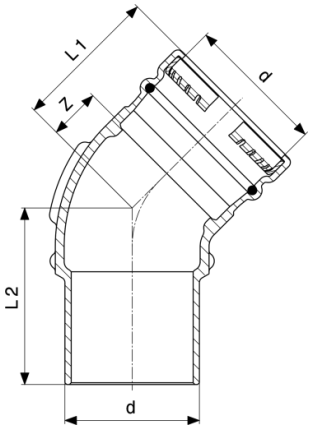

Sanpress XL-Bogen 45°
- Rotguss
Modell 2226.1XL

Artikel	d	Z	L1	L2
353 681	76,1	28	83	100
353 698	88,9	32	85	104
353 704	108,0	36	99	128

Z = Z-Maß
L = Länge

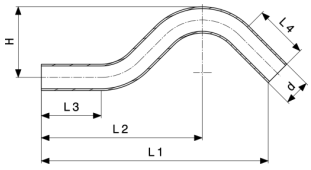

Sanpress-Überbogen
- Stahl nichtrostend
Modell 2209.3

Artikel	d	L1	L2	L3	L4	H
193 324	15	148	104	39	39	48
289 010	18	169	118	45	45	52
193 331	22	190	135	50	45	59
193 294	28	195	138	60	50	67

L = Länge
H = Höhe

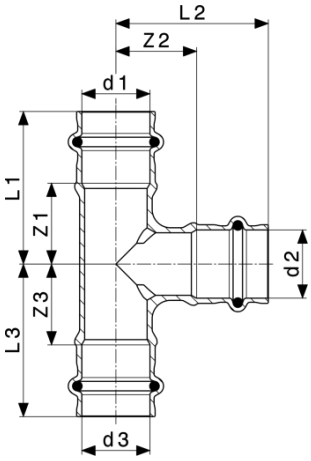

Sanpress-T-Stück
- Rotguss oder Siliziumbronze
Modell 2218

Artikel	d1	d2	d3	Z1	Z2	Z3	L1	L2	L3	Z1*
313 630	12	15	12	19	18	19	37	40	37	
298 371	15	12	15	21	22	21	43	39	43	
106 614	15	15	15	17	17	17	39	39	39	21
313 647	15	18	15	23	22	23	45	44	45	
298 388	15	22	15	24	23	24	46	47	46	
314 040	18	12	18	21	24	21	43	41	43	
281 397	18	15	15	21	21	20	43	43	42	
281 403	18	15	18	21	21	21	43	43	43	
281 410	18	18	18	23	23	23	45	45	45	
298 395	18	22	18	23	25	23	45	48	45	
314 071	22	12	22	22	22	22	45	40	45	

Z = Z-Maß
L = Länge
Z* = Vorgängerversion
Z* = Z-Maß der Vorgängerversion

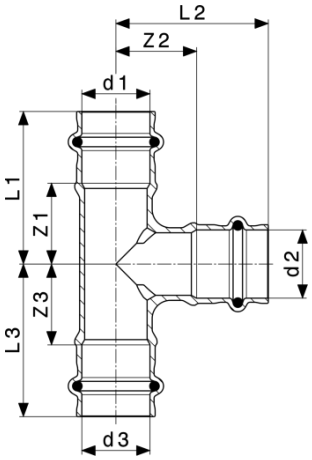

Sanpress-T-Stück
- Rotguss oder Siliziumbronze
Modell 2218

Artikel	d1	d2	d3	Z1	Z2	Z3	L1	L2	L3	Z1*
121 600	22	15	15	27	24	20	50	46	42	
298 432	22	15	18	22	23	20	44	45	44	
109 165	22	15	22	22	24	22	45	46	45	
298 401	22	18	18	22	23	22	44	45	45	
281 380	22	18	22	22	23	22	45	45	45	
298 418	22	22	15	24	27	27	46	50	50	
109 257	22	22	22	27	27	27	50	50	50	
313 623	22	28	22	27	27	27	51	50	51	
283 513	28	15	28	23	27	23	46	49	46	
314 101	28	18	22	27	26	22	50	48	46	
298 425	28	18	28	23	26	23	46	48	46	
135 102	28	22	22	27	29	27	50	53	50	
111 625	28	22	28	27	29	27	50	53	50	
314 132	28	28	15	29	29	27	52	52	49	
314 163	28	28	18	29	29	27	52	52	49	
111 915	28	28	28	29	29	29	53	53	53	
283 520	35	15	35	21	31	21	47	53	47	
313 616	35	18	35	22	32	22	47	54	47	
314 194	35	22	28	26	30	24	50	54	50	
113 469	35	22	35	25	33	25	50	57	50	
121 754	35	28	28	27	33	29	53	57	53	
118 341	35	28	35	27	33	27	53	57	53	
115 265	35	35	35	31	28	31	57	53	57	31

Z = Z-Maß
L = Länge
Z* = Vorgängerversion
Z* = Z-Maß der Vorgängerversion

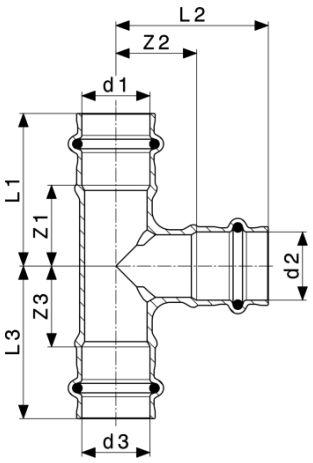

Sanpress-T-Stück
- Rotguss oder Siliziumbronze
Modell 2218

Artikel	d1	d2	d3	Z1	Z2	Z3	L1	L2	L3	Z1*
314 224	42	15	42	23	35	23	59	57	59	
283 537	42	22	42	23	36	23	59	59	59	
283 544	42	28	42	25	38	25	61	61	61	
283 551	42	35	35	29	37	31	65	62	57	
120 672	42	35	42	29	37	29	65	62	65	
121 259	42	42	42	32	32	32	68	68	68	
195 991	54	22	54	29	41	29	69	64	69	
283 568	54	28	54	29	41	29	69	64	69	
197 469	54	35	54	32	41	32	72	66	72	
187 279	54	42	42	34	39	37	70	75	77	
198 541	54	42	54	37	41	37	77	77	77	
199 364	54	54	54	43	43	43	83	83	83	

Artikel	d1	d2	d3	Z2*	Z3*	L1*	L2*	L3*
313 630	12	15	12					
298 371	15	12	15					
106 614	15	15	15	21	21	43	43	43
313 647	15	18	15					
298 388	15	22	15					
314 040	18	12	18					
281 397	18	15	15					
281 403	18	15	18					
281 410	18	18	18					

Z = Z-Maß
L = Länge
Z* = Vorgängerversion
Z* = Z-Maß der Vorgängerversion

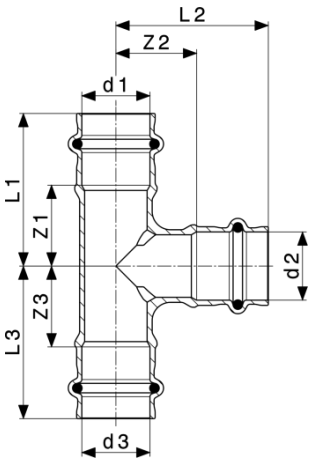

Sanpress-T-Stück
- Rotguss oder Siliziumbronze
Modell 2218

Artikel	d1	d2	d3	Z2*	Z3*	L1*	L2*	L3*
298 395	18	22	18					
314 071	22	12	22					
121 600	22	15	15					
298 432	22	15	18					
109 165	22	15	22					
298 401	22	18	18					
281 380	22	18	22					
298 418	22	22	15					
109 257	22	22	22					
313 623	22	28	22					
283 513	28	15	28					
314 101	28	18	22					
298 425	28	18	28					
135 102	28	22	22					
111 625	28	22	28					
314 132	28	28	15					
314 163	28	28	18					
111 915	28	28	28					
283 520	35	15	35					
313 616	35	18	35					
314 194	35	22	28					
113 469	35	22	35					
121 754	35	28	28					

Z = Z-Maß
L = Länge
Z* = Vorgängerversion
Z* = Z-Maß der Vorgängerversion

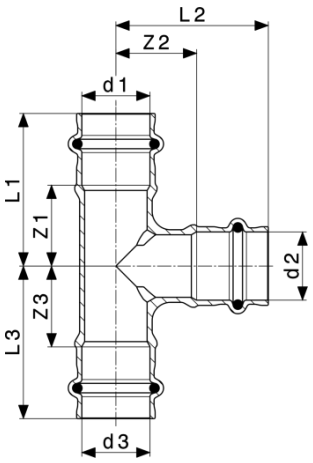

Sanpress-T-Stück
- Rotguss oder Siliziumbronze
Modell 2218

Artikel	d1	d2	d3	Z2*	Z3*	L1*	L2*	L3*
118 341	35	28	35					
115 265	35	35	35	31	31	57	57	57
314 224	42	15	42					
283 537	42	22	42					
283 544	42	28	42					
283 551	42	35	35					
120 672	42	35	42					
121 259	42	42	42					
195 991	54	22	54					
283 568	54	28	54					
197 469	54	35	54					
187 279	54	42	42					
198 541	54	42	54					
199 364	54	54	54					

Z = Z-Maß
L = Länge
Z* = Vorgängerversion
Z* = Z-Maß der Vorgängerversion

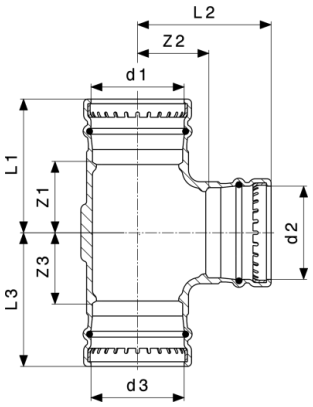

Sanpress XL-T-Stück
- Rotguss
Modell 2218XL

Artikel	d1	d2	d3	Z1	Z2	Z3	L1	L2	L3
354 398	76,1	54	76,1	47	65	47	100	105	100
350 628	76,1	76,1	76,1	61	61	61	114	114	114
354 404	88,9	54	88,9	46	70	46	100	110	100
354 411	88,9	76,1	88,9	62	67	62	115	120	115
350 635	88,9	88,9	88,9	67	67	67	120	120	120
354 428	108,0	54	108,0	47	80	47	110	120	110
354 435	108,0	76,1	108,0	62	77	62	125	130	125
354 442	108,0	88,9	108,0	67	77	67	130	130	130
350 642	108,0	108,0	108,0	77	77	77	140	140	140

Z = Z-Maß
L = Länge

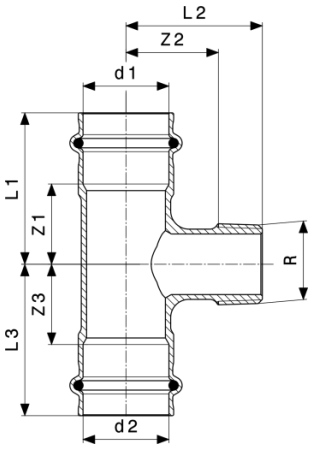

Sanpress-T-Stück
- Rotguss oder Siliziumbronze
Modell 2217.1

Artikel	d1	R	d2	Z1	Z2	Z3	L1	L2	L3
281 328	18	¾	18	23	26	23	45	40	45
194 123	22	¾	22	27	28	27	50	42	50
194 130	28	¾	28	27	31	27	50	45	50
194 147	35	¾	35	25	31	25	50	45	50
273 231	42	¾	42	19	36	19	55	50	55
197 858	54	¾	54	26	41	26	66	55	66
310 929	54	1	54	29	46	29	69	63	69
310 936	54	1¼	54	32	47	32	72	66	72

Z = Z-Maß
L = Länge

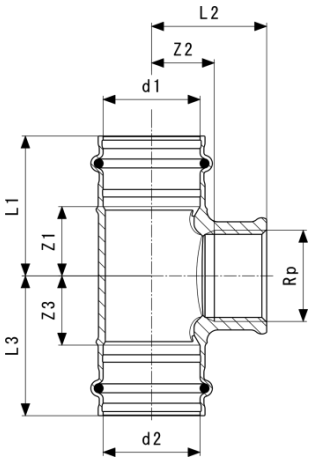

Sanpress-T-Stück
- Rotguss oder Siliziumbronze
Modell 2217.2

Artikel	d1	Rp	d2	Z1	Z2	Z3	L1	L2	L3	SW
290 986	12	½	12	23	10	23	40	20	40	26
313 951	15	⅜	15	21	21	21	43	21	43	21
115 630	15	½	15	19	11	19	41	21	41	26
281 359	18	½	18	18	12	18	40	22	40	26
115 944	22	½	22	19	13	19	42	28	42	25
313 975	22	¾	22	25	16	25	49	33	49	31
119 768	28	½	28	21	17	21	45	32	45	25
313 968	28	¾	28	29	19	29	52	35	53	31
121 945	35	½	35	19	25	19	45	35	45	26
361 204	35	1	35	26	23	26	51	42	51	38
126 230	42	½	42	19	35	19	55	50	55	28
361 211	42	1	42	24	31	24	60	50	60	38
197 353	54	½	54	26	40	26	66	55	66	28
361 228	54	1	54	29	47	29	69	66	69	39

Artikel	d1	Rp	d2	Z1*	Z2*	Z3*	L1*	L2*	L3*
290 986	12	½	12						
313 951	15	⅜	15						
115 630	15	½	15	23	9	23	45	21	45
281 359	18	½	18	23	25	23	45	40	45
115 944	22	½	22	25	28	25	49	43	49
313 975	22	¾	22						
119 768	28	½	28	25	31	25	49	46	49

Z = Z-Maß
L = Länge
SW = Schlüsselweite
Z* = Vorgängerversion
Z* = Z-Maß der Vorgängerversion

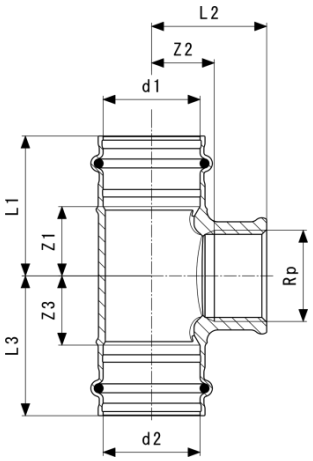

Sanpress-T-Stück
- Rotguss oder Siliziumbronze
Modell 2217.2

Artikel	d1	Rp	d2	Z1*	Z2*	Z3*	L1*	L2*	L3*
313 968	28	¾	28						
121 945	35	½	35	23	34	23	49	49	49
361 204	35	1	35	26	23	26			
126 230	42	½	42						
361 211	42	1	42	29	37	29	65	59	65
197 353	54	½	54						
361 228	54	1	54						

Z = Z-Maß
L = Länge
SW = Schlüsselweite
Z* = Vorgängerversion
Z* = Z-Maß der Vorgängerversion

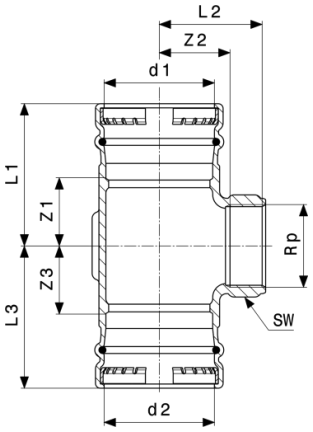

Sanpress XL-T-Stück
- Rotguss
Modell 2217.2XL

Artikel	d1	Rp	d2	Z1	Z2	Z3	L1	L2	L3	SW
354 572	76,1	¾	76,1	30	51	30	85	68	85	32
351 434	76,1	2	76,1	49	51	49	103	77	103	69
354 589	88,9	¾	88,9	32	58	32	85	74	85	32
351 441	88,9	2	88,9	49	57	49	103	83	103	69
354 596	108,0	¾	108,0	32	67	32	95	83	95	32
352 097	108,0	2	108,0	39	67	39	103	93	103	69

Z = Z-Maß
L = Länge
SW = Schlüsselweite

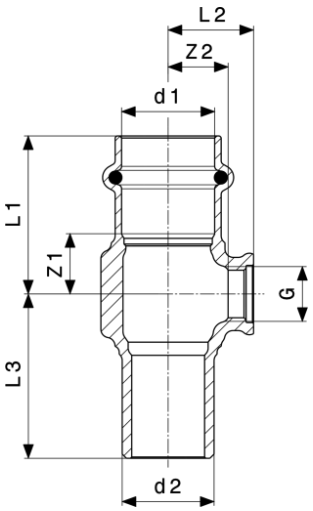

Sanpress-T-Stück
- Rotguss oder Siliziumbronze
Modell 2217.4

Artikel	d1	G	d2	Z1	Z2	L1	L2	L3
705 596	15	¼	15	14	11	36	18	38
705 602	18	¼	18	14	12	36	19	38
705 619	22	¼	22	15	14	38	21	40

Z = Z-Maß
L = Länge

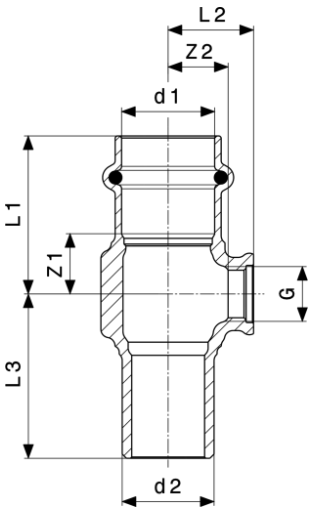

Sanpress-T-Stück
- Rotguss oder Siliziumbronze
Modell 2217.4

Artikel	d1	G	d2	Z1	Z2	L1	L2	L3
705 626	28	¼	28	17	17	40	24	41
705 633	35	¼	35	15	21	40	28	44
705 640	42	¼	42	16	26	52	32	61
705 855	54	¼	54	20	33	60	39	65

Z = Z-Maß
L = Länge

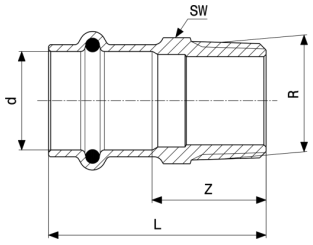

Sanpress-Übergangsstück
- Rotguss oder Siliziumbronze
Modell 2211

Artikel	d	R	Z	L	SW	Z*	L*	SW*
290 771	12	⅜	18	35	17	17	34	17
290 764	12	½	20	37	17	24	38	22
297 985	15	⅜	17	39	19	20	42	
105 044	15	½	24	46	19	22	44	22
287 764	15	¾	28	50	22	26	48	27
283 490	18	½	23	45	22	21	43	22
283 230	18	¾	27	49	22	25	47	27
297 961	22	½	25	49	27	22	45	27

Z = Z-Maß
L = Länge
SW = Schlüsselweite
Z* = Vorgängerversion
SW* = Vorgängerversion (Schlüsselweite)

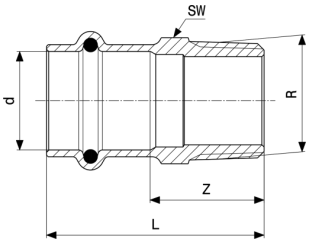

Sanpress-Übergangsstück
- Rotguss oder Siliziumbronze
Modell 2211

Artikel	d	R	Z	L	SW	Z*	L*	SW*
104 306	22	¾	26	49	27	27	50	27
287 771	22	1	33	56	30	32	55	34
297 954	28	¾	29	52	32			
106 508	28	1	32	55	34			
297 978	28	1¼	35	58	34	38	62	42
297 947	35	1	28	53	40	30	56	
110 352	35	1¼	34	60	43	36	59	43
314 651	35	1½	37	62	50	35	60	50
297 930	42	1¼	29	65	48			
115 340	42	1½	30	66	50	31	67	50
314 668	54	1½	38	78	62			
195 267	54	2	39	79	62			

Z = Z-Maß
L = Länge
SW = Schlüsselweite
Z* = Vorgängerversion
SW* = Vorgängerversion (Schlüsselweite)

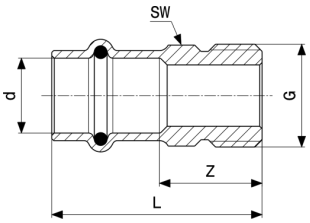

Sanpress-Übergangsstück
- Rotguss oder Siliziumbronze
Modell 2211.4

Artikel	d	G	Z	L	SW
660 222	15	½	21	43	19

Z = Z-Maß
L = Länge
SW = Schlüsselweite

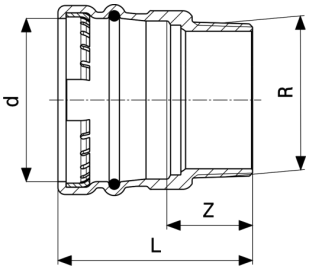

Sanpress XL-Übergangsstück
- Rotguss
Modell 2211XL

Artikel	d	R	Z	L
350 659	76,1	2½	42	95
350 666	88,9	3	47	100
350 673	108,0	4	47	110

Z = Z-Maß
L = Länge

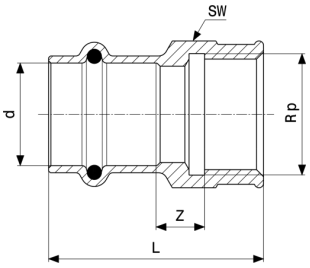

Sanpress-Übergangsstück
- Rotguss oder Siliziumbronze
Modell 2212

Artikel	d	Rp	Z	L	SW	Z*	L*	SW*
291 075	12	⅜	7	32	21			
291 068	12	½	7	39	26			
298 074	15	⅜	8	37	21			
107 543	15	½	7	44	26	11	43	
298 098	15	¾	10	45	31	13		
283 483	18	½	4	43	26	10	42	
294 519	18	¾	10	45	31	12		
298 067	22	½	6	44	26	9	42	
108 465	22	¾	11	47	31		44	
298 128	22	1	14	52	38		49	
428 174	28	½	10	44	33			
298 081	28	¾	12	47	33		46	
114 329	28	1	14	52	38			40

Z = Z-Maß
L = Länge
SW = Schlüsselweite
Z* = Vorgängerversion
SW* = Vorgängerversion (Schlüsselweite)

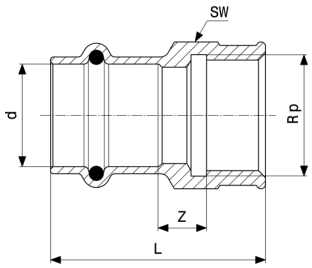

Sanpress-Übergangsstück
- Rotguss oder Siliziumbronze
Modell 2212

Artikel	d	Rp	Z	L	SW	Z*	L*	SW*
298 104	28	1¼	18	55	47			
357 542	35	¾	10	47	40			
298 111	35	1	8	48	39	9	46	40
116 774	35	1¼	14	54	47	15		
298 050	42	1¼	12	61	47			
124 236	42	1½	10	69	53	14	64	
365 097	54	1½	13	72	62	11		66
195 304	54	2	15	75	66	14	75	70

Z = Z-Maß
L = Länge
SW = Schlüsselweite
Z* = Vorgängerversion
SW* = Vorgängerversion (Schlüsselweite)

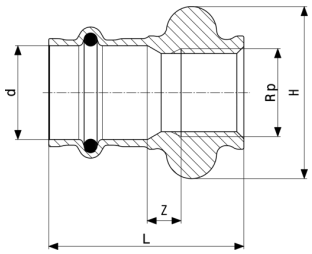

Sanpress-Übergangsstück
- Rotguss oder Siliziumbronze
Modell 2212.3

Artikel	d	Rp	Z	L	H
287 016	15	½	8	45	41
298 913	18	½	9	46	41
287 009	22	½	8	47	41

Z = Z-Maß
L = Länge
H = Höhe

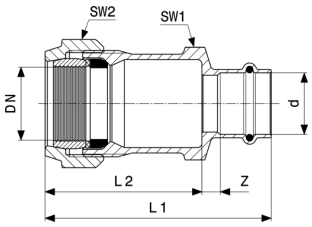

Sanpress-Übergangsverschraubung
- Rotguss oder Siliziumbronze
Modell 2215.6

Artikel	DN	d	Z	L1	L2	SW1	SW2
588 564	25	28	9	104	73	50	55
588 328	32	35	9	112	73	68	70

Z = Z-Maß
L = Länge
SW = Schlüsselweite 1
SW = Schlüsselweite 2

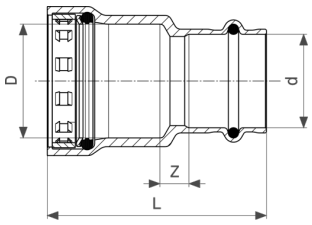

Megapress-Übergangsstück
- Siliziumbronze
Modell 4213.2

Artikel	DN	D	d	Z	L
736 255	15	½	15	5	55
754 679	15	½	18	4	54
736 279	20	¾	22	5	58
736 293	25	1	28	9	67
736 309	32	1¼	35	6	78
736 316	40	1½	42	7	90
736 323	50	2	54	8	98

Z = Z-Maß
L = Länge

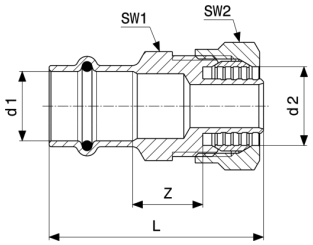

Sanpress-Übergangsverschraubung
- Rotguss
Modell 2213

Artikel	d1	d2	L	Z	SW1	SW2
288 068	15	16	54	16	24	26

L = Länge
Z = Z-Maß
SW = Schlüsselweite 1
SW = Schlüsselweite 2

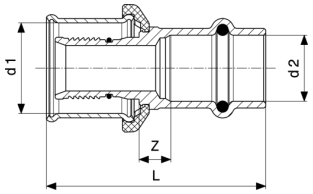

Sanfix P-Übergangsstück
- Rotguss
Modell 2213P

Artikel	d1	d2	L	Z
317 423	16	15	48	6
317 447	16	18	51	9
317 430	20	15	51	7
317 454	20	18	52	8
317 508	20	22	54	9
605 490	25	22	56	8
605 506	32	28	61	9
605 520	40	35	65	9

L = Länge
Z = Z-Maß

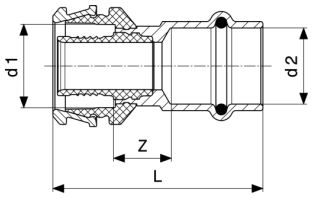

Raxofix-Übergangsstück
- Siliziumbronze
Modell 5313P

Artikel	d1	d2	Z	L
646 707	16	15	13	50
646 714	16	18	14	51
646 721	20	15	13	50
646 738	20	18	14	51
646 745	20	22	15	53
646 752	25	22	16	59
646 769	32	28	15	59
646 776	40	28	21	71
646 783	40	35	18	70
646 790	50	35	24	76

Z = Z-Maß
L = Länge

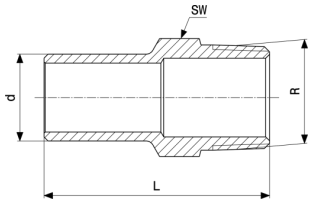

Sanpress-Einsteckstück
- Rotguss oder Siliziumbronze
Modell 2211.1

Artikel	d	R	L	SW
291 310	12	½	47	22
115 418	15	½	49	22
285 081	18	½	50	22
285 104	18	¾	56	27
119 676	22	½	53	22
116 767	22	¾	58	27
122 034	28	1	62	34
125 288	35	1¼	66	43
132 231	42	1½	78	50

L = Länge
SW = Schlüsselweite

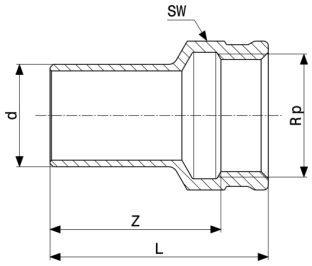

Sanpress-Einsteckstück
- Rotguss oder Siliziumbronze
Modell 2212.1

Artikel	d	Rp	Z	L	SW
291 341	12	½	31	40	25
117 733	15	½	34	44	25
287 085	18	½	34	43	25
287 108	18	¾	35	45	31
120 917	22	½	36	45	25
117 481	22	¾	37	47	31
130 954	28	¾	37	47	31
122 942	28	1	39	51	38
134 730	35	1	42	54	38
130 589	35	1¼	46	59	47
135 430	42	1½	57	70	53
199 104	54	2	63	80	70

Z = Z-Maß
L = Länge
SW = Schlüsselweite

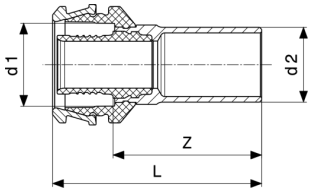

Raxofix-Einsteckstück
- Siliziumbronze
Modell 5313

Artikel	d1	d2	Z	L
646 554	16	15	36	51
646 561	16	18	37	52
646 578	20	18	36	51
646 585	20	22	39	54
646 592	25	22	40	60
646 608	32	28	41	61

Z = Z-Maß
L = Länge

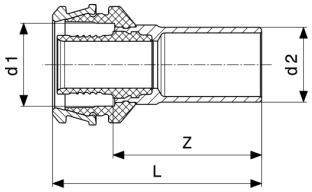

Raxofix-Einsteckstück
- Siliziumbronze
Modell 5313

Artikel	d1	d2	Z	L
646 615	40	35	47	74
646 622	50	42	62	89

Z = Z-Maß
L = Länge

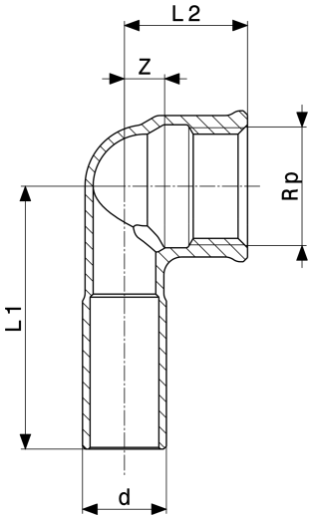

Sanpress-Einsteckwinkel 90°
- Rotguss oder Siliziumbronze
Modell 2214.3

Artikel	d	Rp	Z	L1	L2
308 001	15	½	12	47	22

Z = Z-Maß
L = Länge

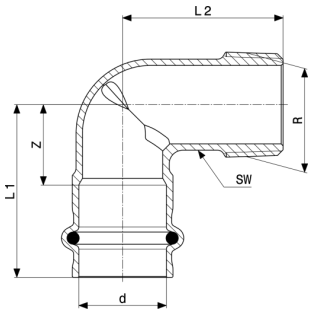

Sanpress-Übergangsbogen 90°
- Rotguss oder Siliziumbronze
Modell 2214

Artikel	d	R	Z	L1	L2	SW	Z*	L1*	L2*
290 863	12	⅜	14	31	31	15	19	37	40
290 870	12	½	19	37	37	17	19	37	44
314 361	15	⅜	18	40	40	17	23	45	47
112 950	15	½	17	39	35	19	23	45	43
443 030	15	¾	24	46	55	25	29	51	59
281 205	18	½	20	42	42	19	20	46	50
314 354	18	¾	24	46	55	25			
115 623	22	¾	21	44	41	25	28	51	59
118 730	28	1	35	58	58	31			72
127 329	35	1¼	33	58	58	39	48	74	88
128 500	42	1½	29	65	60	51	20	42	42
197 988	54	2	43	83	80	55	70	110	120

Z = Z-Maß
L = Länge
SW = Schlüsselweite
Z* = Vorgängerversion

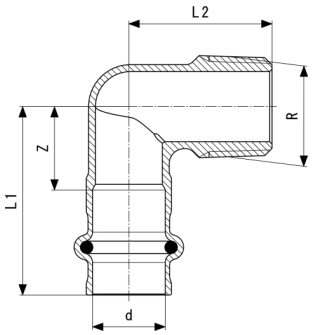

Sanpress-Übergangswinkel 90°
- Rotguss oder Siliziumbronze
Modell 2214.1

Artikel	d	R	Z	L1	L2
335 281	15	½	18	40	30

Z = Z-Maß
L = Länge

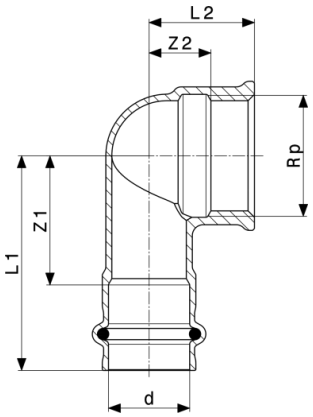

Sanpress-Übergangswinkel 90°
- Rotguss oder Siliziumbronze
Modell 2214.2

Artikel	d	Rp	Z1	Z2	L1	L2	Z1*	Z2*	L1*	L2*
290 924	12	⅜	21	9	38	17				
290 931	12	½	23	10	40	20				
298 241	15	⅜	24	11	46	19				
108 441	15	½	22	12	44	22	24	12	46	22
314 385	15	¾	28	14	50	25				
281 236	18	½	24	12	46	22				
298 227	18	¾	28	13	50	24				
298 234	22	½	29	16	52	26				
283 711	22	¾	29	16	52	27				
314 378	22	1	36	17	59	29				
442 033	28	½	33	23	56	32				
446 611	28	¾	35	16	58	27				

Z = Z-Maß
L = Länge
Z* = Vorgängerversion

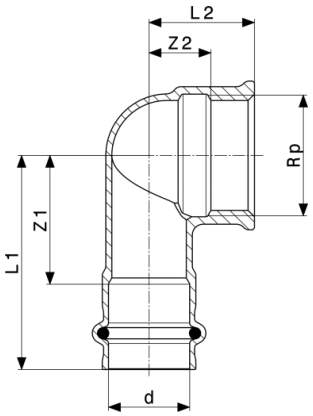

Sanpress-Übergangswinkel 90°
- Rotguss oder Siliziumbronze
Modell 2214.2

Artikel	d	Rp	Z1	Z2	L1	L2	Z1*	Z2*	L1*	L2*
283 728	28	1	36	20	59	33				
283 704	35	1¼	41	25	66	39				
299 415	42	1½	41	29	77	43				
299 422	54	2	57	37	97	55				

Z = Z-Maß
L = Länge
Z* = Vorgängerversion

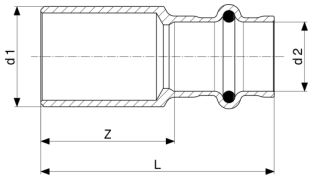

Sanpress-Muffe
- Rotguss oder Siliziumbronze
Modell 2215

Artikel	d	Z	L
308 636	12	5	40
107 727	15	7	51
282 660	18	8	52
108 090	22	8	55
108 618	28	11	58
114 930	35	10	61
116 835	42	4	76
215 835	54	10	90

Z = Z-Maß
L = Länge

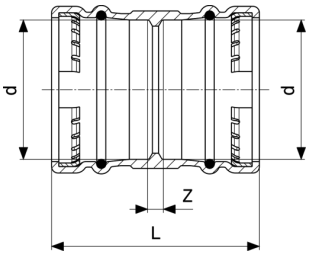

Sanpress XL-Muffe
- Rotguss
Modell 2215XL

Artikel	d	Z	L
350 598	76,1	9	115
350 604	88,9	9	115
350 611	108,0	9	135

Z = Z-Maß
L = Länge

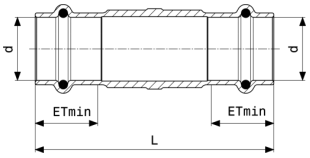

Sanpress-Schiebemuffe
- Rotguss oder Siliziumbronze
Modell 2215.5

Artikel	d	L	ETmin
119 485	15	80	22
287 061	18	80	22
119 041	22	85	24
122 133	28	95	24
124 335	35	105	26
131 494	42	120	36
216 153	54	134	48

L = Länge
ETmin = Einstecktiefe minimal

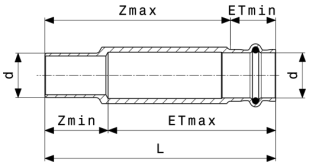

Sanpress-Schiebemuffe
- Rotguss oder Siliziumbronze
Modell 2215.4

Artikel	d	L	ETmax	ETmin	Zmax	Zmin
588 533	22	115	84	23	90	32
588 540	28	125	93	26	93	32
588 557	35	135	100	25	99	36

L = Länge
ETmax = Einstecktiefe maximal
ETmin = Einstecktiefe minimal
Zmax = Z-Maß maximal
Zmin = Z-Maß minimal

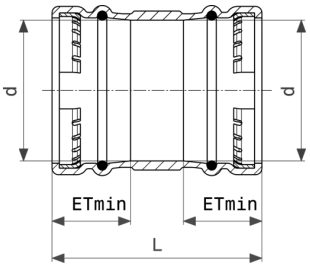

Sanpress XL-Schiebemuffe
- Rotguss
Modell 2215.5XL

Artikel	d	L	ETmin
353 315	76,1	115	43
353 322	88,9	115	43
353 339	108,0	135	43

L = Länge
ETmin = Einstecktiefe minimal

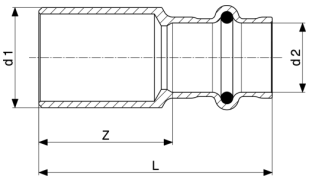

Sanpress-Reduzierstück
- Rotguss oder Siliziumbronze
Modell 2215.1

Artikel	d1	d2	Z	L	Z*	L*
298 302	15	12	28	45		
287 344	18	12	27	45		44
287 375	18	15	30	52		

Z = Z-Maß
L = Länge
Z* = Vorgängerversion

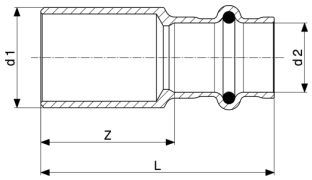

Sanpress-Reduzierstück
- Rotguss oder Siliziumbronze
Modell 2215.1

Artikel	d1	d2	Z	L	Z*	L*
366 865	22	12	30	47	26	43
108 250	22	15	30	52	29	51
287 337	22	18	29	51	27	49
288 228	28	15	32	54		
298 319	28	18	30	52		
109 974	28	22	32	55		
115 753	35	22	39	62		
116 934	35	28	38	61		
287 368	42	22	52	75		
124 489	42	28	54	77		
122 775	42	35	47	72		
287 351	54	22	66	90		
194 239	54	28	67	90		
194 222	54	35	65	90		
198 879	54	42	60	96		

Z = Z-Maß
L = Länge
Z* = Vorgängerversion

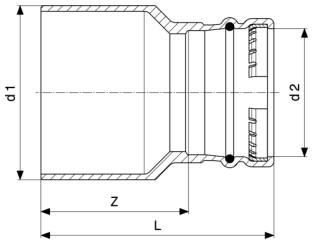

Sanpress XL-Reduzierstück
- Rotguss
Modell 2215.1XL

Artikel	d1	d2	Z	L
354 664	76,1	54	81	121
354 671	88,9	54	86	126
354 688	88,9	76,1	72	125
354 695	108,0	54	106	146

Z = Z-Maß
L = Länge

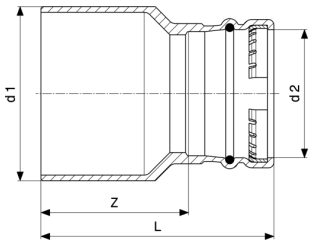

Sanpress XL-Reduzierstück
- Rotguss
Modell 2215.1XL

Artikel	d1	d2	Z	L
354 701	108,0	76,1	92	145
354 718	108,0	88,9	87	140

Z = Z-Maß
L = Länge

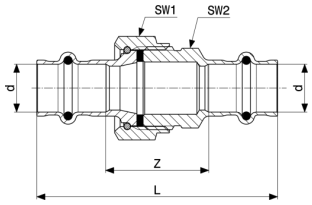

Sanpress-Verschraubung
- Rotguss oder Siliziumbronze
Modell 2260

Artikel	d	Z	L	SW1	SW2
293 017	12	30	65	24	30
126 148	15	33	77	24	30
287 436	18	36	80	24	30
126 124	22	42	89	31	37
124 311	28	48	95	40	46
130 947	35	49	100	45	53
132 446	42	49	121	50	60
226 329	54	49	129	70	78

Z = Z-Maß
L = Länge
SW = Schlüsselweite 1
SW = Schlüsselweite 2

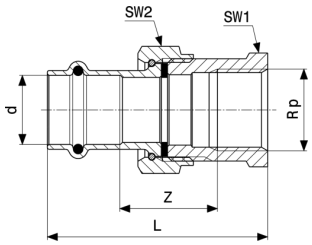

Sanpress-Übergangsverschraubung
- Rotguss oder Siliziumbronze
Modell 2262

Artikel	d	Rp	Z	L	SW1	SW2
293 024	12	½	23	56	27	30
131 937	15	½	26	63	27	30
133 160	15	¾	33	66	31	30
283 384	18	½	28	65	27	30
314 910	18	¾	36	68	31	30
125 318	22	¾	32	72	34	37
133 900	22	1	42	78	40	37
365 103	28	¾	23	63	32	46
128 975	28	1	33	76	44	46
138 875	35	1¼	36	83	50	53
141 745	42	1½	38	96	56	60
222 017	54	2	27	84	66	78

Z = Z-Maß
L = Länge
SW = Schlüsselweite 1
SW = Schlüsselweite 2

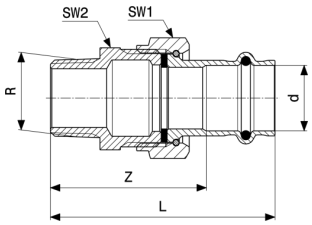

Sanpress-Übergangsverschraubung
- Rotguss oder Siliziumbronze
Modell 2265

Artikel	d	R	Z	L	SW1	SW2
291 372	12	⅜	40	58	30	27
291 389	12	½	44	61	30	27
120 108	15	½	46	68	30	27
140 878	15	¾	47	69	30	27
283 360	18	½	49	71	30	27

Z = Z-Maß
L = Länge
SW = Schlüsselweite 1
SW = Schlüsselweite 2

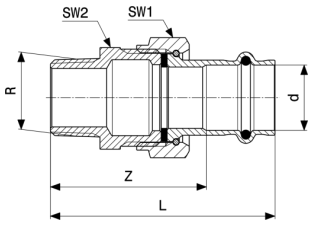

Sanpress-Übergangsverschraubung
- Rotguss oder Siliziumbronze
Modell 2265

Artikel	d	R	Z	L	SW1	SW2
283 377	18	¾	50	72	30	27
142 674	22	½	50	74	37	34
119 133	22	¾	54	77	37	34
148 492	22	1	54	78	37	34
365 110	28	¾	58	82	46	44
120 047	28	1	59	83	46	44
128 425	35	1¼	63	89	53	50
135 966	42	1½	69	105	60	55
221 997	54	2	67	107	78	70

Z = Z-Maß
L = Länge
SW = Schlüsselweite 1
SW = Schlüsselweite 2

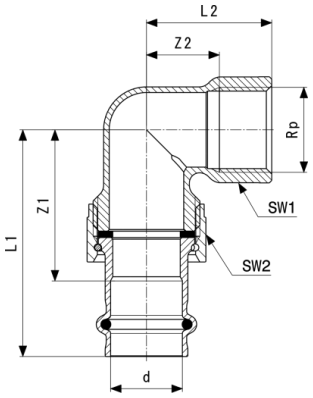

Sanpress-Übergangsverschraubung 90°
- Rotguss oder Siliziumbronze
Modell 2255

Artikel	d	Rp	Z1	Z2	L1	L2	SW1	SW2
292 980*	12	½	36	18	53	33	28	30
125 660	15	½	38	18	60	33	28	30
283 469	18	½	41	17	63	28	28	30
283 452	18	¾	43	22	65	33	33	36

Z = Z-Maß
L = Länge
SW = Schlüsselweite 1
SW = Schlüsselweite 2
* = Lieferung nur noch aus Lagervorrat

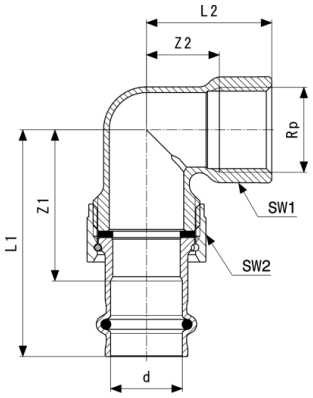

Sanpress-Übergangsverschraubung 90°
- Rotguss oder Siliziumbronze
Modell 2255

Artikel	d	Rp	Z1	Z2	L1	L2	SW1	SW2
122 614	22	¾	47	22	71	33	33	37
132 637	22	1	50	25	74	44	40	37
128 159	28	1	57	28	81	47	39	46
132 729	35	1¼	60	35	85	57	47	53
139 872	42	1½	72	38	108	59	55	60
221 676	54	2	74	43	114	69	69	78

Z = Z-Maß
L = Länge
SW = Schlüsselweite 1
SW = Schlüsselweite 2
* = Lieferung nur noch aus Lagervorrat

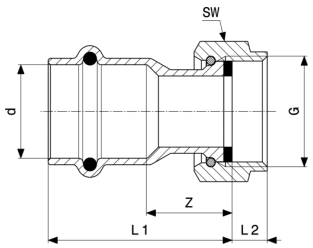

Sanpress-Anschlussverschraubung
- Rotguss oder Siliziumbronze
Modell 2263

Artikel	VdS	d	G	Z	L1	L2	SW
475 956		12	⅜	17	35	7	22
380 878		12	½	13	31	7	24
293 611		12	¾	10	27	9	30
475 963		15	⅜	19	41	7	22
380 885		15	½	15	37	7	24
265 663		15	¾	12	34	8	30
305 000		15	1	11	33	8	36

VdS = VdS-Zulassung
Z = Z-Maß
L = Länge
SW = Schlüsselweite

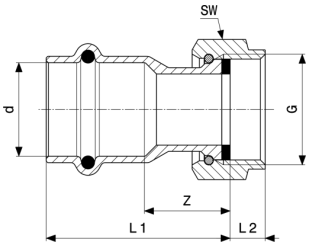

Sanpress-Anschlussverschraubung
- Rotguss oder Siliziumbronze
Modell 2263

Artikel	VdS	d	G	Z	L1	L2	SW
424 534		15	1¼	14	36	12	50
283 391		18	¾	15	37	8	30
305 017		18	1	11	33	8	36
351 502		22	¾	21	44	8	30
265 687	✓	22	1	16	39	8	37
367 015	✓	22	1¼	13	37	11	50
305 260	✓	22	1½	13	37	8	52
692 629		28	1	19	42	8	37
265 700	✓	28	1¼	18	42	10	46
305 048	✓	28	1½	15	39	11	52
265 731	✓	35	1½	18	44	10	53
305 024	✓	35	2	14	39	12	65
265 304	✓	42	1¾	22	58	11	60
305 031	✓	42	2	20	56	14	66
426 743	✓	54	2¼	22	62	14	72
265 328	✓	54	2⅜	13	53	12	78
341 961	✓	54	2½	17	57	16	88
426 750	✓	54	2¾	16	56	17	88

VdS = VdS-Zulassung
Z = Z-Maß
L = Länge
SW = Schlüsselweite

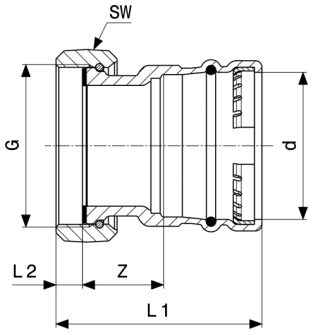

Sanpress XL-Anschlussverschraubung
- Rotguss
Modell 2263XL

Artikel	d	G	Z	L1	L2	SW
365 127	76,1	3	42	111	14	98
365 134	88,9	3½	42	111	14	112

Z = Z-Maß
L = Länge
SW = Schlüsselweite

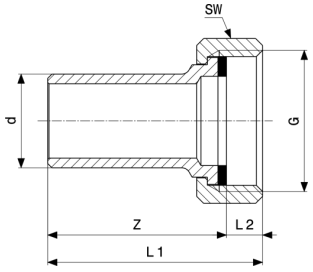

Sanpress-Anschlussverschraubung
- Rotguss oder Siliziumbronze
Modell 2264

Artikel	d	G	Z	L1	L2	SW
338 503	15	¾	41	49	8	29
338 510	18	¾	41	49	8	29
338 527	22	1	42	51	9	36
338 534	28	1¼	44	53	9	46
338 541	35	1½	46	56	10	52
338 558	42	1¾	63	74	11	59
338 565	54	2⅜	55	68	13	75

Z = Z-Maß
L = Länge
SW = Schlüsselweite

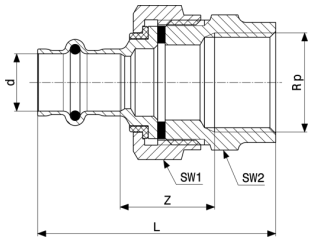

Sanpress-Isolierverschraubung
- Rotguss oder Siliziumbronze
Modell 2267

Artikel	d	Rp	Z	L	SW1	SW2
469 450	15	½	18	55	37	34
469 467	15	¾	25	64	37	34
469 474	18	½	20	58	46	44
469 481	18	¾	19	58	46	44
469 498	22	¾	21	63	55	50
469 504	22	1	23	65	55	50
469 511	28	1	23	65	55	50
469 528	35	1¼	21	68	70	62
469 535	42	1½	19	77	73	68
469 542	54	2	24	90	88	83

Z = Z-Maß
L = Länge
SW = Schlüsselweite 1
SW = Schlüsselweite 2

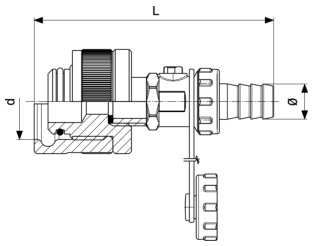

Abdrückstopfen
- Messing
Modell 2269

Artikel	d	L	Ø
141 523	15	120	15
289 423	18	120	15
140 557	22	119	15
142 568	28	131	15
144 111	35	102	15
144 999	42	107	15
187 798	54	127	15

L = Länge

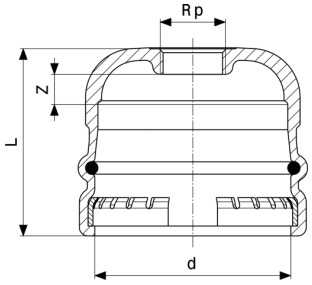

Sanpress XL-Kappe
- Rotguss
Modell 2256XL

Artikel	d	Rp	Z	L
353 377	76,1	¾	12	76
353 384	88,9	¾	11	77
353 391	108,0	¾	15	89

Z = Z-Maß
L = Länge

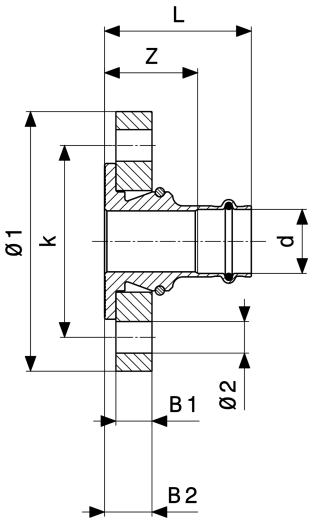

Sanpress-Flanschübergang
- Rotguss oder Siliziumbronze
Modell 2259.5

Artikel	DN	d	Z	L	B1	B2	Ø1	Ø2	k	n
479 855	25	28	42	65	16	21	115	14	85	4
479 879	32	35	45	70	16	21	140	18	100	4
479 886	40	42	47	83	16	21	150	18	110	4
479 893	50	54	50	90	16	21	165	18	125	4

Z = Z-Maß
L = Länge
B = Breite
Ø = Durchmesser
k = Lochkreis-Ø
n = Anzahl Bohrungen

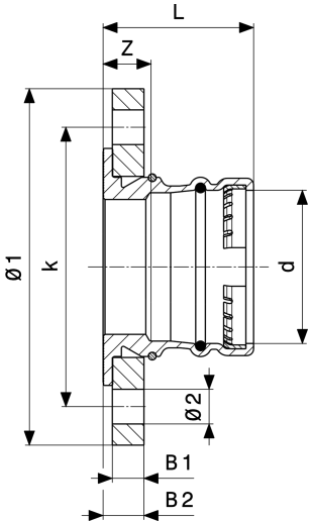

Sanpress XL-Flanschübergang
- Rotguss
Modell 2259.5XL

Artikel	DN	d	Z	L	B1	B2	Ø1	Ø2	k	n
479 954	65	76,1	25	78	16	21	185	18	145	8
479 978	80	88,9	27	80	18	23	200	18	160	8
480 011	100	108,0	17	80	18	23	220	18	180	8

Z = Z-Maß
L = Länge
B = Breite
Ø = Durchmesser
k = Lochkreis-Ø
n = Anzahl Bohrungen

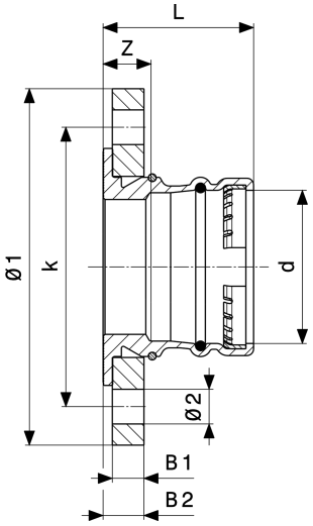

Sanpress XL-Flanschübergang
- Rotguss
Modell 2259.3XL

Artikel	DN	d	Z	L	k	Ø1	Ø2	B1	B2	n
652 340	65	76,1	25	78	145	185	18	16	21	4

Z = Z-Maß
L = Länge
k = Lochkreis-Ø
Ø = Durchmesser
B = Breite
n = Anzahl Bohrungen

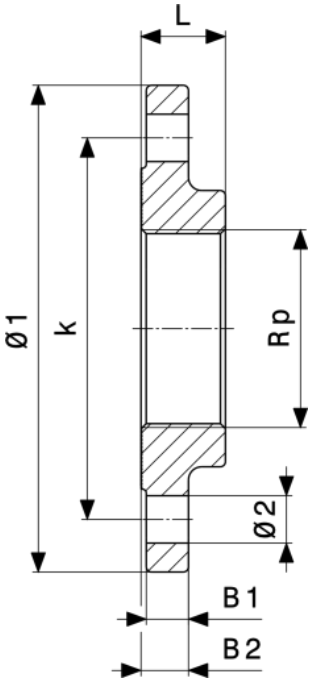

Sanpress XL-Flansch
- Rotguss oder Siliziumbronze
Modell 2259.2XL

Artikel	DN	Rp	Ø1	L	B1	B2	Ø2	k	n
641 597	65	2½	185	32	16	18	18	145	8
641 603	80	3	200	34	18	20	18	160	8
641 610	100	4	220	38	18	20	18	180	8

Ø = Durchmesser
L = Länge
B = Breite
k = Lochkreis-Ø
n = Anzahl Bohrungen

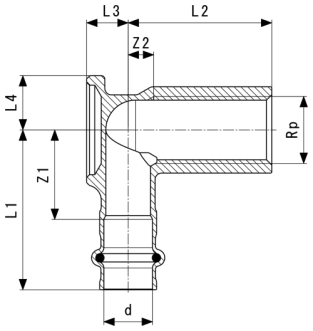

Sanpress-Wandscheibe
- Rotguss oder Siliziumbronze
Modell 2225

Artikel	d	Rp	L	Z1	Z2	L1	L2	L3	L4
116 552	15	½	45	28	8	50	45	13	21

Z = Z-Maß
L = Länge

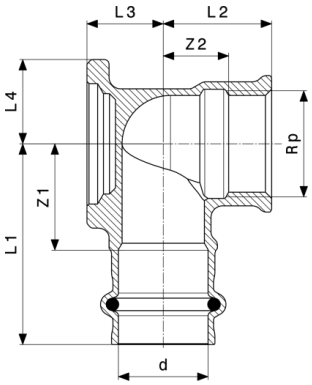

Sanpress-Wandscheibe
- Rotguss oder Siliziumbronze
Modell 2225.5

Artikel	d	Rp	Z1	Z2	L1	L2	L3	L4	Z1*	Z2*
291 013	12	½	23	10	40	20	11	18		
107 345	15	½	22	12	44	22	13	17	24	12
281 502	18	½	22	12	44	22	15	18	24	12
335 236	18	¾	28	13	50	24	16	21		
335 229	22	½	27	14	50	24	18	18		
116 057	22	¾	27	16	50	27	19	21		

Artikel	d	Rp	L1*	L2*	L3*	L4*
291 013	12	½				
107 345	15	½	46	21	13	22
281 502	18	½	46	21	15	22
335 236	18	¾				
335 229	22	½				
116 057	22	¾				

Z = Z-Maß
L = Länge
Z* = Vorgängerversion

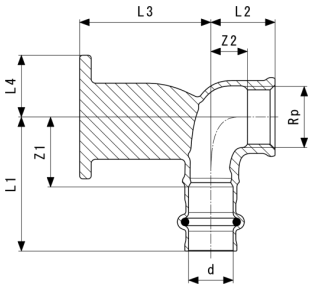

Sanpress-Wandscheibe
- Rotguss oder Siliziumbronze
Modell 2225.6

Artikel	d	Rp	Z1	Z2	L1	L2	L3	L4
347 307	15	½	24	13	46	22	45	21

Z = Z-Maß
L = Länge

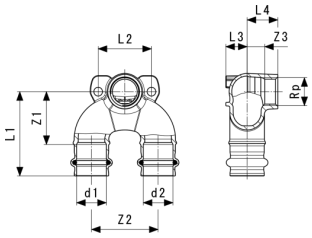

Sanpress-Doppelwandscheibe
- Rotguss oder Siliziumbronze
Modell 2228.7

Artikel	d1	Rp	d2	Z1	Z2	Z3	L1	L2	L3	L4
687 892	15	½	15	34	50	10	56	40	13	23
692 797	18	½	18	34	50	10	56	40	14	23
687 908	22	½	22	40	50	12	63	40	16	23

Z = Z-Maß
L = Länge

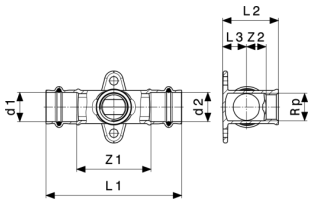

Sanpress-Wandscheiben-T-Stück
- Rotguss oder Siliziumbronze
Modell 2217.3

Artikel	d1	Rp	d2	Z1	Z2	L1	L2	L3
644 864	15	½	15	48	14	92	36	13
625 726	22	½	22	57	15	104	43	19

Z = Z-Maß
L = Länge

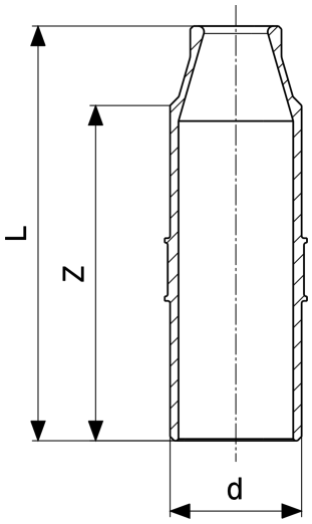

Einpressdüse
- Rotguss oder Siliziumbronze
Modell 2211.5

Artikel	d	Z	L
695 835	22	54	69
695 842	28	57	74
696 252	35	61	77
696 269	42	81	100
696 276	54	89	113
696 283*	64	103	122

Z = Z-Maß
L = Länge
* = Lieferung nur noch aus Lagervorrat

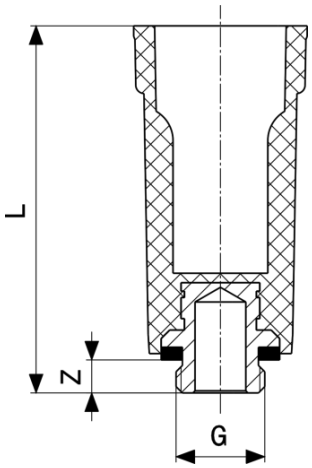

Abdrückstopfen
- Kunststoff
Modell 1516.113

Artikel	G	Z	L
116 644	⅜	7	85
100 766	½	11	92
107 666	¾	9	87

Z = Z-Maß
L = Länge

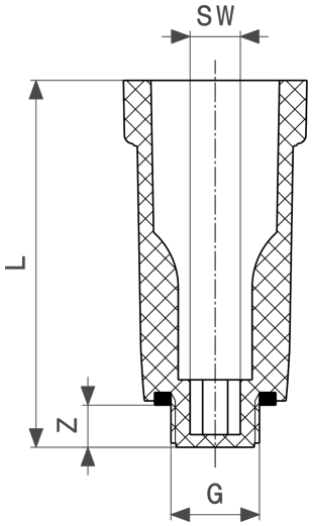

Abdrückstopfen
- Kunststoff
Modell 1516

Artikel	G	Z	L	SW
107 796	⅜	10	87	8
100 124	½	10	87	10
102 746	¾	13	90	14

Z = Z-Maß
L = Länge
SW = Schlüsselweite

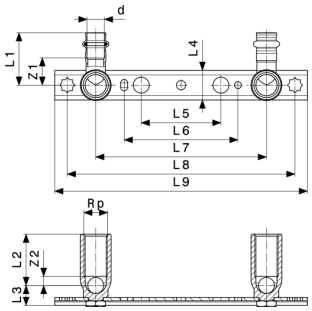

Sanpress-Montageeinheit
Modell 2221

Artikel	d	Rp	L	Stichmaß	Z1	Z2	L1	L2	L3	L4
124 502	15	½	45	150/200	24	8	46	45	18	26

Artikel	d	Rp	L	Stichmaß	L5	L6	L7	L8	L9
124 502	15	½	45	150/200	70	100	150	200	222

Z = Z-Maß
L = Länge

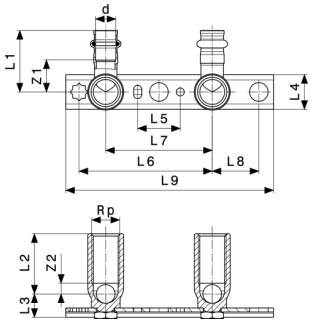

Sanpress-Montageeinheit
Modell 2221.1

Artikel	d	Rp	L	Stichmaß	Z1	Z2	L1	L2	L3	L4
135 119	15	½	45	80/100	24	8	46	45	18	26

Artikel	d	Rp	L	Stichmaß	L5	L6	L7	L8	L9
135 119	15	½	45	80/100	32	100	80	35	156

Z = Z-Maß
L = Länge

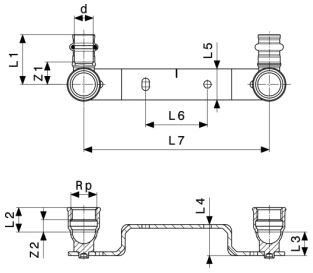

Sanpress-Montageeinheit
Modell 2222

Artikel	d	Rp	Stichmaß	Z1	Z2	L1	L2	L3	L4	L5
295 462	15	½	150	24	12	40	22	17	25	25

Artikel	d	Rp	Stichmaß	L6	L7
295 462	15	½	150	50	150

Z = Z-Maß
L = Länge

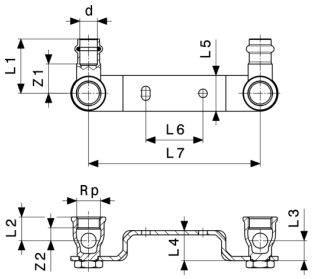

Sanpress-Montageeinheit
Modell 2222.6EX

Artikel	d	Rp	Stichmaß	Z1	Z2	L1	L2	L3	L4	L5
357 351	12	⅜	120	21	9	38	17	14	21	25

Artikel	d	Rp	Stichmaß	L6	L7
357 351	12	⅜	120	40	120

Z = Z-Maß
L = Länge

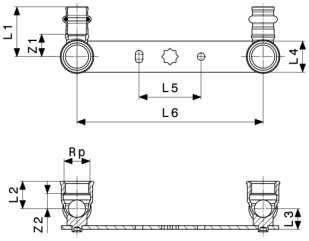

Sanpress-Montageeinheit
Modell 2222.05

Artikel	d	Rp	Stichmaß	Z1	Z2	L1	L2	L3	L4	L5
308 681	15	½	150	18	12	40	22	17	25	50

Artikel	d	Rp	Stichmaß	L6
308 681	15	½	150	150

Z = Z-Maß
L = Länge

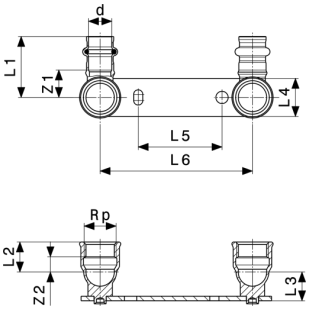

Sanpress-Montageeinheit
Modell 2222.2

Artikel	d	Rp	Stichmaß	Z1	Z2	L1	L2	L3	L4	L5
308 674	15	½	100	18	12	40	22	17	25	55

Artikel	d	Rp	Stichmaß	L6
308 674	15	½	100	100

Z = Z-Maß
L = Länge

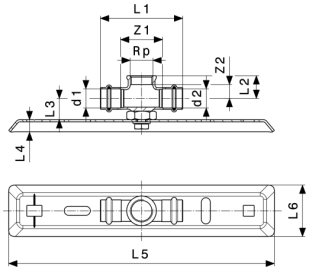

Sanpress-Montageeinheit
Modell 2218.4

Artikel	d1	Rp	d2	Z1	Z2	L1	L2	L3	L4	L5
625 078*	22	¾	22	49	16	96	27	25	14	310

Artikel	d1	Rp	d2	L6
625 078*	22	¾	22	60

Z = Z-Maß
L = Länge
* = Lieferung nur noch aus Lagervorrat

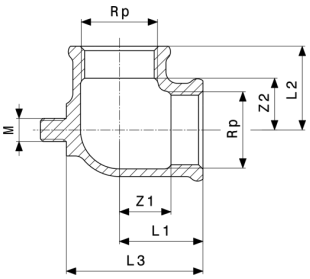

Anschlusswinkel 90°
- Rotguss oder Siliziumbronze
Modell 94477.0-713

Artikel	Rp	Z1	Z2	L1	L2	L3	M
374 570[1]	½	15	15	25	25	41	8
489 298[1]	¾	18	18	29	29	47	8
138 066[2]	1	15	15	35	35	57	8

Z = Z-Maß
L = Länge
M = Gewindeart
[1] Rotguss
[2] Messing

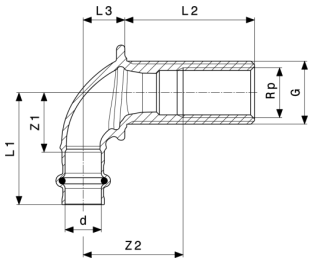

Sanpress-Wanddurchführung
- Rotguss oder Siliziumbronze
Modell 2232.1

Artikel	d	Rp	G	L	Z1	Z2	L1	L2	L3
279 301	15	½	¾	25	25	27	47	25	18
279 318	15	½	¾	35	25	22	47	35	18
279 288	15	½	¾	55	25	42	47	55	18
279 295	15	½	¾	65	25	52	47	65	18

Z = Z-Maß
L = Länge

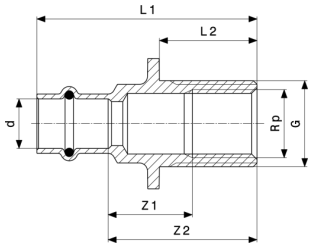

Sanpress-Wanddurchführung
- Rotguss oder Siliziumbronze
Modell 2232.3

Artikel	d	Rp	G	L	Z1	Z2	L1	L2
325 060	15	½	¾	30	26	46	68	31

Z = Z-Maß
L = Länge

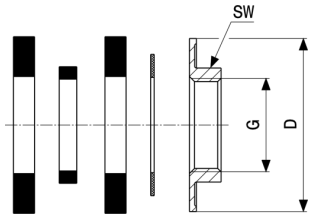

Montageset
Modell 1526.414-897

Artikel	G	SW	D
104 887	¾	29	49

SW = Schlüsselweite
D = Außendurchmesser

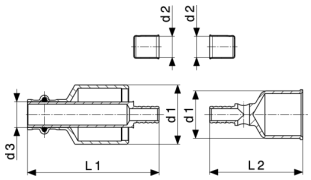

Smartloop-Anschlussset
- Rotguss oder Siliziumbronze
Modell 2276.1

Artikel	d1	d2	d3	L1	L2
632 229	28/35	12	15	78	55
470 289	28	12	15	78	55
470 272	35	12	15	78	59

L = Länge

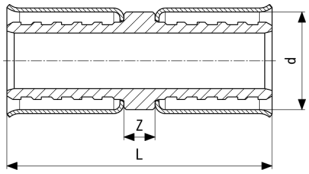

Smartloop-Kupplung
Modell 2276.8

Artikel	für d	Z	L
643 188	12	4	34

Z = Z-Maß
L = Länge

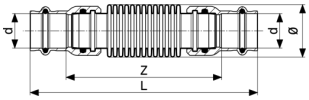

Kompensator
Modell 2251

Artikel	d	Z	L	Ø
690 250	15	100	144	25
690 267	18	104	148	27
690 274	22	102	149	34
690 281	28	121	168	41
690 298	35	123	174	50
690 304	42	127	199	60
690 311	54	137	217	72

Z = Z-Maß
L = Länge

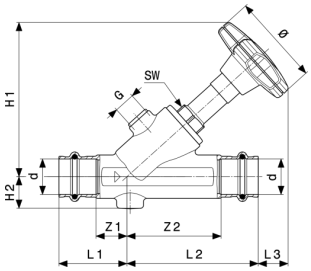

Easytop-Schrägsitzventil
Modell 2237.5

Artikel	DN	d	Z1	Z2	L1	L2	L3	H1	H2	Ø
756 864	15	15	15	46	37	68	19	84	16	60
756 871	15	18	15	46	37	68	19	84	18	60
756 888	20	22	20	60	43	83	17	96	20	60
756 895	25	28	23	66	46	89	31	115	23	73
756 901	32	35	25	80	50	105	32	131	27	73
756 918	40	42	29	84	65	120	41	154	31	98
756 925	50	54	30	105	70	145	43	178	37	98

Artikel	DN	d	G	SW
756 864	15	15	¼	19
756 871	15	18	¼	19
756 888	20	22	¼	19
756 895	25	28	¼	27
756 901	32	35	¼	27
756 918	40	42	¼	39
756 925	50	54	¼	32

Z = Z-Maß
L = Länge
H = Höhe
SW = Schlüsselweite

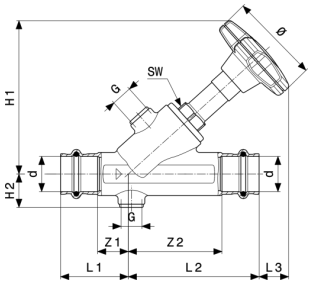

Easytop-KRV-Schrägsitzventil
Modell 2238.5

Artikel	DN	Z1	Z2	L1	L2	L3	H1	H2	Ø	G
757 199	15	15	46	37	68	20	85	17	60	¼
757 205	15	15	46	37	68	20	85	19	60	¼
757 212	20	20	60	43	83	17	96	21	60	¼
757 229	25	23	66	46	89	32	116	24	73	¼
757 236	32	25	80	50	105	33	131	28	73	¼
757 243	40	29	84	65	120	36	149	32	98	¼
757 250	50	30	105	70	145	35	171	38	98	¼

Artikel	DN	SW
757 199	15	19
757 205	15	19
757 212	20	19
757 229	25	27
757 236	32	27
757 243	40	32
757 250	50	32

Z = Z-Maß
L = Länge
H = Höhe
SW = Schlüsselweite

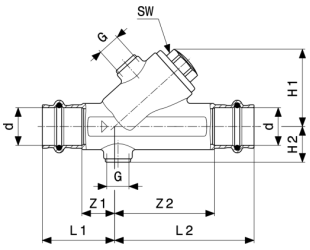

Easytop-Rückflussverhinderer
Modell 2239.4

Artikel	DN	d	Z1	Z2	L1	L2	H1	H2	G	SW
757 526	15	15	15	46	37	68	41	17	¼	19
757 533	15	18	15	46	37	68	41	19	¼	19
757 540	20	22	20	60	43	83	46	21	¼	19
757 557	25	28	23	66	46	89	59	24	¼	27
757 564	32	35	25	80	50	105	67	28	¼	27
757 571	40	42	29	84	65	120	78	32	¼	32
757 588	50	54	30	105	70	145	90	38	¼	32

Z = Z-Maß
L = Länge
H = Höhe
SW = Schlüsselweite

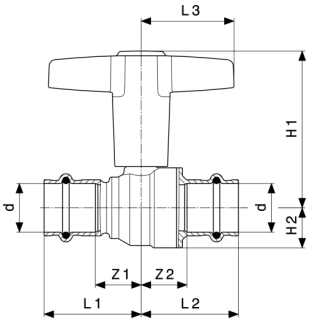

Easytop-Kugelhahn
Modell 2275

Artikel	DN	d	Z1	Z2	L1	L2	L3	H1	H2
746 377	15	15	20	20	42	42	43	69	15
746 384	15	18	20	20	42	42	43	69	15
746 391	20	22	21	20	45	43	43	72	18
746 407	25	28	26	26	49	50	51	91	22
746 414	32	35	34	27	59	52	51	97	28
746 421	40	42	37	32	73	68	60	119	34
746 438	50	54	44	38	84	78	60	127	41

Z = Z-Maß
L = Länge
H = Höhe

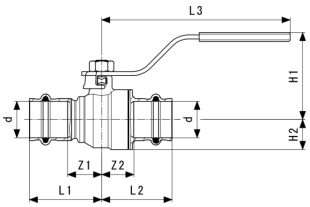

Easytop-Kugelhahn
- Siliziumbronze
Modell 2275.10

Artikel	Z1	Z2	L1	L2	L3	H1	H2
774 851	20	20	42	42	116	51	15
774 868	20	20	42	42	116	51	15
774 875	21	20	45	43	116	53	18
774 882	26	26	49	50	147	63	22
774 899	30	27	55	52	147	68	28
774 905	37	32	73	68	156	77	34
774 912	44	38	84	78	156	84	42

Z = Z-Maß
L = Länge
H = Höhe

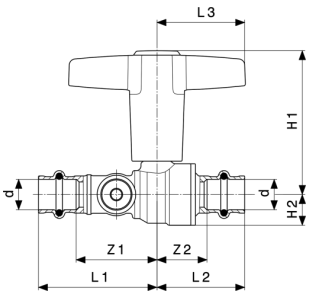

Easytop-Kugelhahn
Modell 2275.3

Artikel	DN	d	Z1	Z2	L1	L2	L3	H1	H2
746 681	15	15	35	20	57	42	43	69	15
746 698	15	18	34	20	56	42	43	69	15
746 704	20	22	38	20	62	43	43	72	18
746 711	25	28	43	26	66	50	51	91	22
746 728	32	35	57	27	82	52	51	97	28
746 735	40	42	62	32	98	68	60	119	34
746 742	50	54	70	38	110	78	60	127	42

Z = Z-Maß
L = Länge
H = Höhe

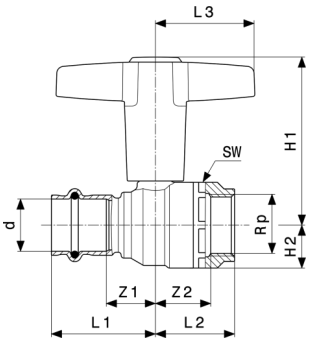

Easytop-Kugelhahn
Modell 2275.4

Artikel	DN	d	Rp	Z1	Z2	L1	L2	L3	H1	H2
746 759	15	15	½	20	24	42	33	43	69	15
746 766	15	18	½	20	24	42	33	43	15	15
746 773	20	22	¾	21	22	45	34	43	72	18
746 780	25	28	1	26	29	49	41	51	91	22
746 797	32	35	1¼	30	34	55	48	51	97	28
746 803	40	42	1½	37	39	73	52	60	119	34
746 810	50	54	2	44	45	84	62	60	127	42

Artikel	DN	d	Rp	SW
746 759	15	15	½	28
746 766	15	18	½	28
746 773	20	22	¾	35
746 780	25	28	1	43
746 797	32	35	1¼	49
746 803	40	42	1½	57
746 810	50	54	2	70

Z = Z-Maß
L = Länge
H = Höhe
SW = Schlüsselweite

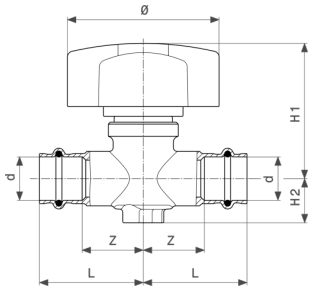

Easytop-Freiflussventil
Modell 2278

Artikel	d	Z	L	H1	H2	Ø
747 312	15	32	54	70	23	79
747 329	18	31	53	70	23	79
747 336	22	31	55	70	23	79

Z = Z-Maß
L = Länge
H = Höhe

Impressum

Viega GmbH
Raiffeisenplatz 1, Top 4a
A-4863 Seewalchen
info@viega.at
(07662) 29880-0
(07662) 29880-30
UST-IdNr. ATU65008001
Gesellschaft mit beschränkter Haftung
Firmenbuch FN 328215 w

Geschäftsführer:
Diplom Ökonom Dirk Gellisch

Bei dem Submittal Package handelt es sich um unverbindliche Informationen, die Ihnen zur Verfügung gestellt werden. Alle Inhalte dieses Submittal Package werden mit großer Sorgfalt zusammengestellt. Dennoch können wir die Aktualität, Richtigkeit und Vollständigkeit der Informationen nicht gewährleisten. Das Submittal Package wird bei einer Bestellung nicht Vertragsbestandteil.