AT

Maxiplex

Submittal Package

viega

Inhaltsverzeichnis

1 Produktgruppenbeschreibung 3
2 Zulässige Rohre 5
3 Zertifikate 7
4 Z-Maße 8
5 Impressum 16

Produktgruppenbeschreibung

Klemmringverbindersystem aus korrosionsbeständigem Rotguss für Kunststoffrohre. Zulässige Rohrarten PE 80/100/100-RC, PE-Xa und PVC-U. Hohe Zugfestigkeit durch gezahnten Klemmring aus glasfaserverstärktem Kunststoff. Hohe Sicherheit durch getrennte Dicht- und Klemmfunktion. Ausgleich von Rohrunebenheiten durch Dichtelement. Bei Mehrfachverwendung muss der Klemmring erneuert werden (Zubehör). Geeignet für erdverlegte, kommunale Trinkwasserversorgungsleitungen.

Anbohrarmaturen
Ermöglichen die Verbindung der Hausanschlussleitung an drucklose und unter Druck stehende Versorgungsleitungen.
Zulässige Rohrarten PE-HD, PE-X und PVC-U.

Kennzeichnung
Hersteller, Rohrdimension, Charge

Dichtelemente
EPDM (Ethylen-Propylen-Dien-Kautschuk), schwarz, vormontiert

Dimensionen
d20–63, Anbohrarmaturen: d63–225

Einsatzbereiche
Trinkwasser

Hinweis
Die Nutzung des Systems für andere als die beschriebenen Einsatzbereiche und Medien muss mit Viega abgestimmt werden! Detaillierte Informationen zu Anwendungen, Einschränkungen und nationalen Normen und Richtlinien finden Sie in den Produktinformationen, entweder gedruckt oder auf der Viega Website.

Hinweis – Normen und Zulassungen
Zulässige Rohrarten für Trinkwasserleitungen und Trinkwasser-Anbohrarmaturen:
PVC-U nach DIN EN ISO 1452-1 bis 5, DIN 8061, DIN 8062.
Zulässige Rohrarten für Trinkwasserleitungen:
PE 80/100/100-RC nach DIN 8074, DIN 8075, DIN EN 12201, GW 335-A2.
PE-Xa nach DIN 16893, DIN 16892, GW 335-A3.
Zulässige Rohrarten für Trinkwasser-Anbohrarmaturen:
PE-HD nach DIN 8074, DIN 8075, DIN EN 12201, DIN EN 1555, GW 335-A2.
PE-X nach DIN 16893, DIN 16892, GW 335-A3.
ÖVGW-Zertifikat W 1.228 (Wasser).
Zu beachten sind die Richtlinien der einzelnen Wasserversorgungsunternehmen (WVU).
Prüfgrundlage: QS-W 300 und PW 406/3, ÖNORM EN 122201-5.

Sonderanwendungen
PVC-Druckrohre mit Rotguss-Klemmring (Zubehör)

Betriebsbedingungen Trinkwasserinstallationen
Betriebstemperatur max. 25 °C / 77 °F
Betriebsdruck max. 1,6 MPa / 16 bar / 232 PSI
Der maximale Betriebsdruck und die maximale Temperatur sind abhängig von der eingesetzten Rohrart und dem Anwendungsfall und sind im Einzelfall zu prüfen.

Werkstoffe Verbinder
Rotguss: CuSn4Zn6Pb3-C-GS

Druckgefälle-Rechner
Web-Applikation zur einfachen und schnellen Bestimmung der Rohrleitungsdimension für Trinkwasser-, Heizungs- und Gasleitungen mit zugehöriger Druckverlusttabelle über das Gesamtsystem.

Änderungen und Irrtümer vorbehalten!
Die aktuellen Z- und Einbaumaße sowie weitere technische Angaben sind der Viega Website zu entnehmen und vor dem Kauf, bei Planung, Bauausführung und Nutzung zu prüfen. Unsere Produkte werden kontinuierlich optimiert.

Zulässige Rohre

Norm	DN	Außen-Ø	Wandstärke
PE 80/100/100-RC nach DIN 8074	15	20,0	2,0 2,3 3,0 3,4 4,1
PE 80/100/100-RC nach DIN 8074	20	25,0	2,0 2,3 3,0 3,5 4,2 5,1
PE 80/100/100-RC nach DIN 8074	25	32,0	2,0 2,4 3,0 3,6 4,4 5,4 6,5
PE 80/100/100-RC nach DIN 8074	32	40,0	1,8 1,9 2,0 2,3 2,4 3,0 3,7 4,5 5,5 6,7 8,1
PE 80/100/100-RC nach DIN 8074	40	50,0	1,8 2,0 2,3 2,4 2,9 3,0 3,7 4,6 5,6 6,9 8,3 10,1
PE 80/100/100-RC nach DIN 8074	50	63,0	1,8 2,0 2,5 2,9 3,0 3,6 3,8 4,7 5,8 7,1 8,6 10,5 12,8
PE-X nach DIN 16893	15	20,0	1,5 1,9 2,3 2,8

Norm	DN	Außen-Ø	Wandstärke
PE-X nach DIN 16893	20	25,0	1,9 2,3 2,8 3,5
PE-X nach DIN 16893	25	32,0	2,4 2,9 3,6 4,4
PE-X nach DIN 16893	32	40,0	3,0 3,7 4,5 5,5
PE-X nach DIN 16893	40	50,0	3,7 4,6 5,6 6,9
PE-X nach DIN 16893	50	63,0	4,7 5,8 7,1 8,6
PVC-U DIN 8062	15	20,0	1,5 1,9 2,3
PVC-U DIN 8062	20	25,0	1,5 1,9 2,3 2,8
PVC-U DIN 8062	25	32,0	1,6 1,9 2,4 2,9 3,6
PVC-U DIN 8062	32	40,0	1,6 1,9 2,4 3,0 3,7 4,5
PVC-U DIN 8062	40	50,0	1,5 2,0 2,4 3,0 3,7 4,6 5,6
PVC-U DIN 8062	50	63,0	1,6 1,9 2,5 3,0 3,8 4,7 5,8 7,0

Zertifikate

	ÖVGW Zertifikat Maxiplex (d 20 - 63)
	ÜA Kennzeichen Geopress
	ÜA Kennzeichen Sanpress, Raxofix, Maxiplex, RG-Gewindefittinge, Lötfittinge
	DVGW type examination certificate tapping valve
	DVGW type examination certificate Maxiplex

Z-Maße

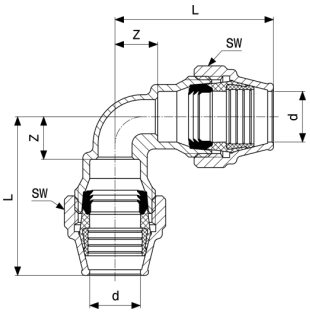

Maxiplex-Bogen 90°
- Rotguss
Modell 9027

Artikel	d	Z	L	SW
362 195	20	20	70	41
362 201	25	22	82	49
277 147	32	25	87	55
277 154	40	30	98	67
277 789	50	35	109	77
275 754	63	41	122	90

Z = Z-Maß
L = Länge
SW = Schlüsselweite

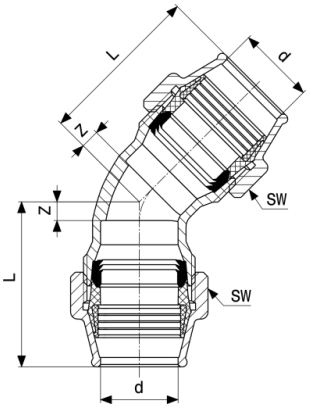

Maxiplex-Bogen 45°
- Rotguss
Modell 9026

Artikel	d	Z	L	SW
712 761	32	8	71	55
712 778	40	10	80	67
712 785	50	12	88	77
712 792	63	16	97	90

Z = Z-Maß
L = Länge
SW = Schlüsselweite

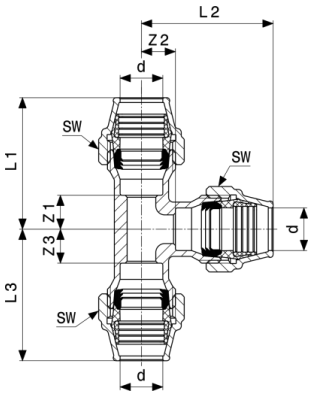

Maxiplex-T-Stück
- Rotguss
Modell 9051

Artikel	d	Z1	Z2	Z3	L1	L2	L3	SW
276 119	20	18	18	18	68	68	68	41
276 126	25	22	22	22	81	81	81	49
276 133	32	25	25	25	88	88	88	55
276 140	40	29	29	29	99	99	99	67
277 932	50	35	35	35	111	111	111	77
275 877	63	41	41	41	122	122	122	90

Z = Z-Maß
L = Länge
SW = Schlüsselweite

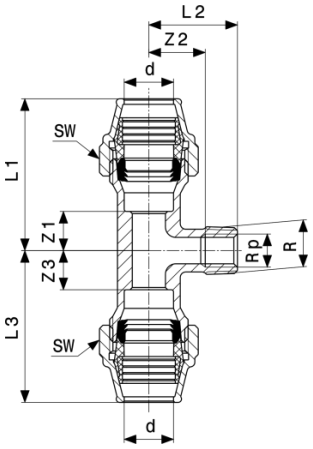

Maxiplex-T-Stück
- Rotguss
Modell 9052

Artikel	d	R	Rp	Z1	Z2	Z3	L1	L2	L3	SW
274 894	20	½		18	26	18	68	40	68	41
275 259	25	¾	½	22	30	22	81	45	81	49
275 266	32	1	¾	25	34	25	88	51	88	55
275 167	40	1¼	1	30	41	30	99	60	99	67

Z = Z-Maß
L = Länge
SW = Schlüsselweite

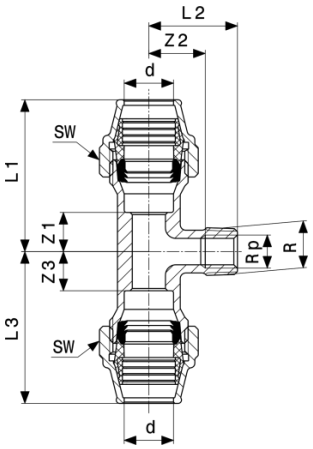

Maxiplex-T-Stück
- Rotguss
Modell 9052

Artikel	d	R	Rp	Z1	Z2	Z3	L1	L2	L3	SW
277 970	50		1¼	35	42	35	111	64	111	77
277 963	50	1½		35	44	35	111	64	111	77
275 907	63	2	1½	30	54	30	111	75	111	90

Z = Z-Maß
L = Länge
SW = Schlüsselweite

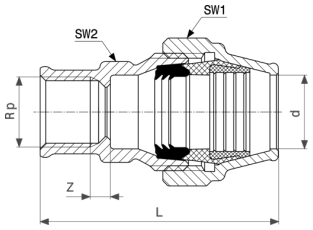

Maxiplex-Übergangsstück
- Rotguss
Modell 9031

Artikel	d	Rp	Z	L	SW1	SW2
275 402	20	½	6	71	41	28
275 396	25	¾	6	82	49	33
290 573	25	1	7	86	49	33
275 389	32	1	7	89	55	40
275 372	40	1¼	8	99	67	48
280 895	50	1¼	8	105	77	59
277 819	50	1½	5	105	77	59
275 785	63	2	9	114	90	73

Z = Z-Maß
L = Länge
SW = Schlüsselweite 1
SW = Schlüsselweite 2

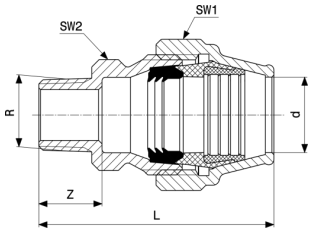

Maxiplex-Übergangsstück
- Rotguss
Modell 9011

Artikel	d	R	L	Z	SW1	SW2
274 146	20	½	69	19	41	28
276 997	25	½	79	19	49	33
274 153	25	¾	80	20	49	33
277 000	32	¾	83	21	55	40
274 160	32	1	85	24	55	40
368 951	32	1¼	89	27	55	45
293 826	32	1½	92	30	55	40
277 017	40	1	92	24	67	49
274 177	40	1¼	95	26	67	48
277 635	40	1½	95	26	67	50
293 833	50	1	99	25	77	59
277 604	50	1¼	59	26	100	77
274 184	50	1½	110	26	77	59
275 655	63	1½	106	27	90	73
274 191	63	2	111	31	90	73

L = Länge
Z = Z-Maß
SW = Schlüsselweite 1
SW = Schlüsselweite 2

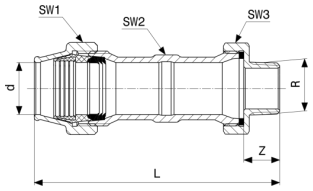

Maxiplex-Reparaturkupplung
- Rotguss
Modell 9011.9

Artikel	d	R	Z	L	SW1	SW2	SW3
307 547	32	1	23	157	55	40	55
307 554	40	1¼	26	180	67	48	67

Z = Z-Maß
L = Länge
SW = Schlüsselweite 1
SW = Schlüsselweite 2
SW = Schlüsselweite

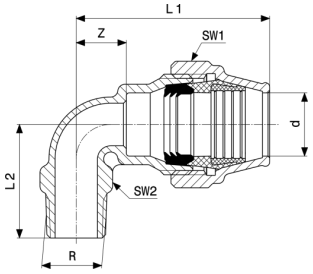

Maxiplex-Übergangsbogen 90°
- Rotguss
Modell 9021

Artikel	d	R	Z	L1	L2	SW1	SW2
274 924	20	½	18	68	40	41	23
277 291	25	½	19	79	44	49	23
275 112	25	¾	22	81	45	49	29
277 086	32	¾	22	84	48	55	29
275 105	32	1	25	88	51	55	36
293 888	32	1½	25	87	62	55	48
277 093	40	1	25	94	58	67	36
274 535	40	1¼	29	99	60	67	44
293 895	40	1½	30	99	61	67	50
293 901	50	1	27	101	64	77	36
277 697	50	1¼	32	108	64	77	44
277 666	50	1½	35	109	64	77	48
275 723	63	1½	35	115	71	90	50
275 693	63	2	41	121	75	90	62

Z = Z-Maß
L = Länge
SW = Schlüsselweite 1
SW = Schlüsselweite 2

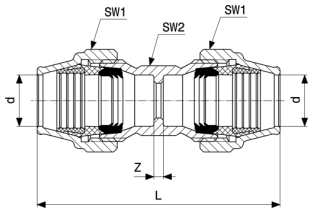

Maxiplex-Kupplung
- Rotguss
Modell 9041

Artikel	d	Z	L	SW1	SW2
274 849	20	4	105	41	28
275 327	25	4	123	49	33
275 310	32	4	129	55	40
274 832	40	5	144	67	48
277 871	50	4	156	77	59
275 815	63	5	168	90	73

Z = Z-Maß
L = Länge
SW = Schlüsselweite 1
SW = Schlüsselweite 2

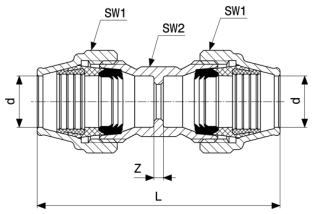

Maxiplex-Reparaturkupplung
- Rotguss
Modell 9042

Artikel	d	ETmin	L	SW1	SW2
277 543	32	62	169	55	40
277 536	40	69	189	67	48
277 901	50	74	194	77	59
275 846	63	80	203	90	73

ETmin = Einstecktiefe minimal
L = Länge
SW = Schlüsselweite 1
SW = Schlüsselweite 2

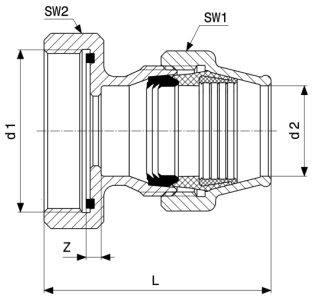

Maxiplex-Reduzierstück
- Rotguss
Modell 9019

Artikel	d1	d2	Z	L	SW1	SW2
280 123	32	25	5	80	49	55
280 130	40	32	6	83	55	67
280 147	50	40	6	92	67	77

Z = Z-Maß
L = Länge
SW = Schlüsselweite 1
SW = Schlüsselweite 2

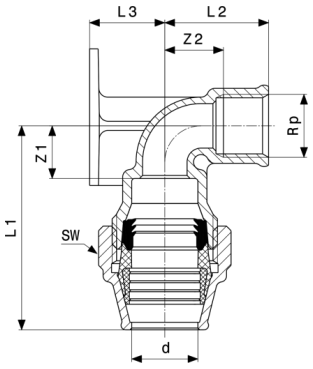

Maxiplex-Wandscheibe
- Rotguss
Modell 9025.5

Artikel	d	Rp	Z1	Z2	L1	L2	L3	SW
278 021	20	½	18	20	68	35	25	41
277 734	25	¾	22	23	92	39	30	49

Z = Z-Maß
L = Länge
SW = Schlüsselweite

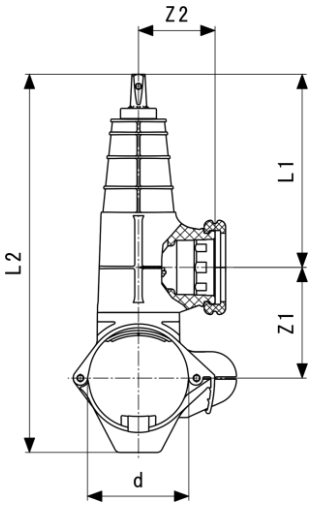

Geopress-Anbohrarmatur
Modell 9690TW

Artikel	für d	Z1	Z2	L1	L2
772 437	63	87	70	177	317
772 444	90	102	70	177	346
772 451	110	110	70	177	365
772 468	125	118	70	177	383
772 475	140	127	70	177	399
772 482	160	137	70	177	417
772 499	180	148	70	177	440
772 505	200	157	70	177	459
772 512	225	167	70	177	481

Z = Z-Maß
L = Länge

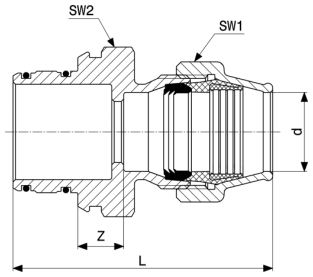

Maxiplex-Anschlussstück
- Rotguss
Modell 9093

Artikel	d	Z	L	SW1	SW2
712 839	32	19	109	55	67
712 846	40	19	116	67	67
712 860	63	13	121	90	73

Z = Z-Maß
L = Länge
SW = Schlüsselweite 1
SW = Schlüsselweite 2

Impressum

Viega GmbH
Raiffeisenplatz 1, Top 4a
A-4863 Seewalchen
info@viega.at
(07662) 29880-0
(07662) 29880-30
UST-IdNr. ATU65008001
Gesellschaft mit beschränkter Haftung
Firmenbuch FN 328215 w

Geschäftsführer:
Diplom Ökonom Dirk Gellisch

Bei dem Submittal Package handelt es sich um unverbindliche Informationen, die Ihnen zur Verfügung gestellt werden. Alle Inhalte dieses Submittal Package werden mit großer Sorgfalt zusammengestellt. Dennoch können wir die Aktualität, Richtigkeit und Vollständigkeit der Informationen nicht gewährleisten. Das Submittal Package wird bei einer Bestellung nicht Vertragsbestandteil.