AT

Gewindeverbinder aus Rotguss oder Siliziumbronze

Submittal Package

viega

Inhaltsverzeichnis

1 Produktgruppenbeschreibung 3
2 Zertifikate 4
3 Z-Maße 5
4 Impressum 60

Produktgruppenbeschreibung

Gewindeverbinder aus Rotguss oder Siliziumbronze mit blanker oder verchromter Oberfläche.

Kennzeichnung
Hersteller, Rohrdimension, Charge

Dichtelemente
R-Außengewinde werkseitig gerändelt – hanfen ohne aufrauen des Gewindes möglich.

Dimensionen
⅛–4

Hinweis
Gewindeverbinder aus Rotguss oder Siliziumbronze sind für die Erstellung von Trinkwasserinstallationen nach DIN 1988-200 und EN 806-2 unter Beachtung der Werkstoffauswahl nach DIN EN 12502-1 und entsprechend der Bewertungsgrundlage für metallene Werkstoffe im Kontakt mit Trinkwasser des Umweltbundesamtes (UBA) geeignet. Bei einem Einsatz für andere Einsatzbereiche und bei Zweifel über die richtige Werkstoffauswahl wenden Sie sich bitte an Viega. Die Systemkomponenten sind vor hohen Chlorid-Konzentrationen sowohl vom Medium als auch durch Außeneinwirkungen zu schützen. Detaillierte Informationen zu Anwendungen, Einschränkungen und nationalen Normen und Richtlinien finden Sie in den Produktinformationen, entweder gedruckt oder auf der Viega Website.

Hinweis – Normen und Zulassungen
Gewindeverbinder aus Rotguss oder Siliziumbronze nach DIN EN 10226, Teil 1, zugelassen für Trinkwasserinstallationen nach DIN 1988 und Gas-Installationen nach DVGW-TRGI 2018 (DVGW-Arbeitsblatt G 600) (Hinweise am Modell sind zu beachten), geprüft nach DVGW-Arbeitsblatt GW 6 und DIN 3523.
Gewindeverbinder aus Rotguss oder Siliziumbronze-Zulassung nach DVGW-Reg.-Nr. DV-7401AO2957.
ÖVGW-Zulassung für Trinkwasser mit dem ÖVGW-Zertifikat W 1.729 für die Modelle: 30xx, 31xx, 32xx, 33xx, 34xx und 35xx.
ÜA Kennzeichen R-15.2.3-21-17144 und R-15.2.3-21-17145.

Werkstoffe Verbinder
Rotguss: CC499K
Siliziumbronze: CC246E / CuSi4Zn9MnP

Änderungen und Irrtümer vorbehalten!
Die aktuellen Z- und Einbaumaße sowie weitere technische Angaben sind der Viega Website zu entnehmen und vor dem Kauf, bei Planung, Bauausführung und Nutzung zu prüfen. Unsere Produkte werden kontinuierlich optimiert.

Zertifikate

ÖVGW GEPRÜFT	**ÖVGW Zertifikat** Rotguss-Gewindefittings (3/8" - 3")
R-15.2.1-21-17142 WIEN-ZERT	**ÜA Kennzeichen** Profipress, Lötfittinge, Gewindefittinge
R-15.2.1-21-17142 WIEN-ZERT	**ÜA Kennzeichen** Sanpress, Raxofix, Maxiplex, RG-Gewindefittinge, Lötfittinge
SVGW SSIGE	**SVGW certificate** tap extensions (3/8" - 3")
SVGW SSIGE	**SVGW certificate** red brass threaded fittings (3/8" - 1")
DVGW CERT	**DVGW type examination certificate** Gunmetal threated fittings
DVGW CERT	**DVGW Baumusterprüfzertifikat** tap extensions
VIK-HR	**VIK-HR Inspection Certificate 3.2** Threaded fittings
EMI	**EMI Certificate of Constancy of Performance** Gunmetal threaded fittings
ICIM	**ICIM Hygiene certificate** Profipress, Profipress XL, Sanpress Inox, Sanpress Inox XL, Sanpress, Sanpress XL,Sanfix Fosta, Raxofix, Smartpress, gunmetal threaded fittings, soldered fittings
EITS	**EITS Technical Approval** Brass and bronze threaded fittings

Z-Maße

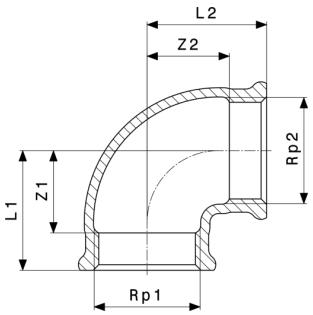

Bogen 90°
- Rotguss oder Siliziumbronze
Modell 3090

Artikel	Rp1	Rp2	Z1	Z2	L1	L2
441 074	⅛	⅛	15	15	23	23
317 959	¼	¼	7	7	18	18
281 717	⅜	⅜	12	12	24	24
269 272	½	½	15	15	30	30
320 676	½	⅜	9	14	24	26
269 258	¾	¾	13	13	30	30
320 669	¾	½	11	15	27	30
269 234	1	1	18	18	38	38
320 683	1	¾	14	20	33	36
269 210	1¼	1¼	29	29	50	50
269 197	1½	1½	33	33	54	54
269 296	2	2	37	37	63	63
321 796	2½	2½	42	42	72	72
650 698	3	3	49	49	82	82

Z = Z-Maß
L = Länge

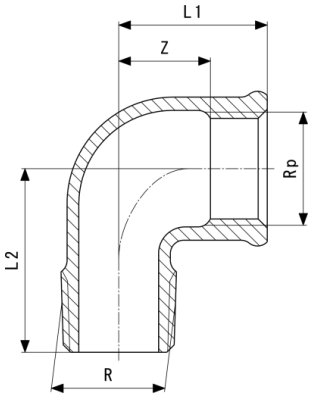

Bogen 90°
- Rotguss oder Siliziumbronze
Modell 3092

Artikel	R	Rp	Z	L1	L2
318 000	¼	¼	10	18	29
281 748	⅜	⅜	17	29	32
264 024	½	½	17	28	34
264 000	¾	¾	20	30	40
264 048	1	1	20	32	47
264 109	1¼	1¼	29	43	51
264 123	1½	1½	39	60	59
264 147	2	2	32	58	79
321 710	2½	2½	45	65	90
650 704	3	3	61	82	100

Z = Z-Maß
L = Länge

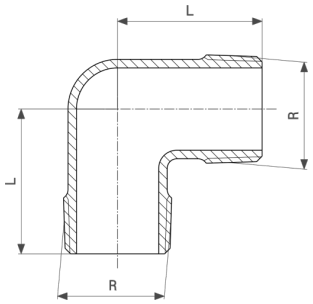

Winkel 90°
- Rotguss oder Siliziumbronze
Modell 3091

Artikel	R	L
317 966	⅜	29
317 973	½	32
317 980	¾	40
317 997	1	45

L = Länge

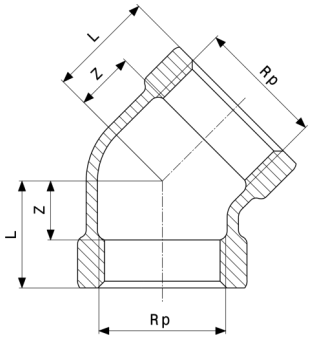

Bogen 45°
- Rotguss oder Siliziumbronze
Modell 3120

Artikel	Rp	Z	L
318 048	⅜	8	19
320 690	½	7	22
320 645	¾	9	25
320 652	1	9	28
650 728	2	14	40

Z = Z-Maß
L = Länge

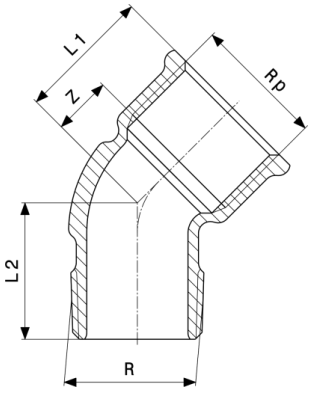

Bogen 45°
- Rotguss oder Siliziumbronze
Modell 3121

Artikel	R	Rp	Z	L1	L2
281 755	⅜	⅜	10	22	23
264 208	½	½	8	23	31
264 185	¾	¾	13	30	31
264 161	1	1	15	34	35
448 271	1¼	1¼	24	45	40
448 288	1½	1½	26	47	45
650 711	2	2	26	52	56

Z = Z-Maß
L = Länge

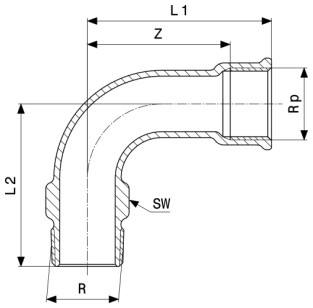

Bogen 90°
- Rotguss oder Siliziumbronze
Modell 3001

Artikel	R	Rp	Z	L1	L2	SW
294 571	1	1	66	85	75	36
294 595	1¼	1¼	84	105	95	44
294 618	1½	1½	84	105	105	51

Z = Z-Maß
L = Länge
SW = Schlüsselweite

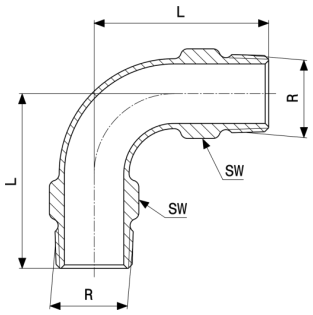

Bogen 90°
- Rotguss oder Siliziumbronze
Modell 3003

Artikel	R	L	SW
294 632*	1	75	36
294 656*	1¼	95	44

L = Länge
SW = Schlüsselweite
* = Lieferung nur noch aus Lagervorrat

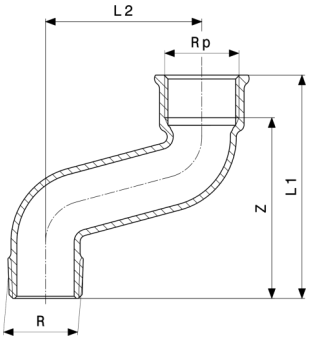

S-Bogen
- Rotguss oder Siliziumbronze
Modell 3004

Artikel	R	Rp	Z	L1	L2
296 667	1	1	81	100	70
296 643*	1¼	1¼	94	115	80

Z = Z-Maß
L = Länge
* = Lieferung nur noch aus Lagervorrat

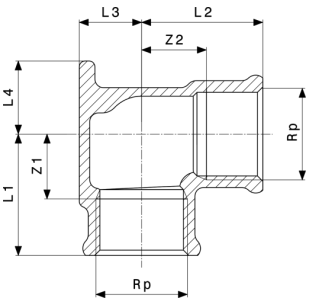

Wandscheibe
- Rotguss oder Siliziumbronze
Modell 3471

Artikel	Rp	Z1	Z2	L1	L2	L3	L4
259 778	½	21	16	36	31	14	21
441 449	¾	19	19	35	35	18	21

Z = Z-Maß
L = Länge

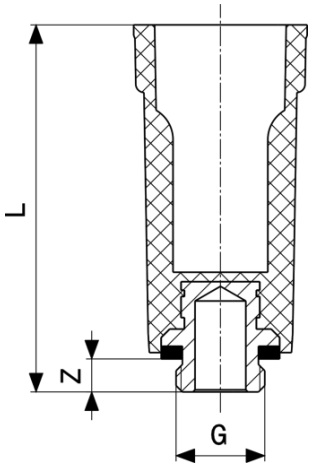

Abdrückstopfen
- Kunststoff
Modell 1516.113

Artikel	G	Z	L
116 644	⅜	7	85
100 766	½	11	92
107 666	¾	9	87

Z = Z-Maß
L = Länge

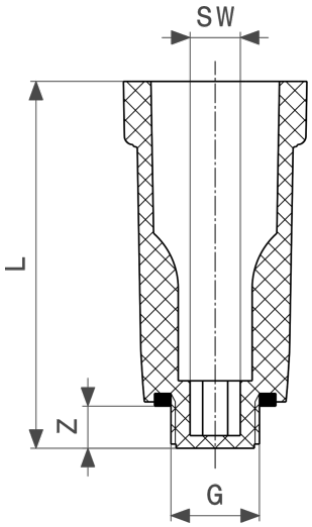

Abdrückstopfen
- Kunststoff
Modell 1516

Artikel	G	Z	L	SW
107 796	⅜	10	87	8
100 124	½	10	87	10
102 746	¾	13	90	14

Z = Z-Maß
L = Länge
SW = Schlüsselweite

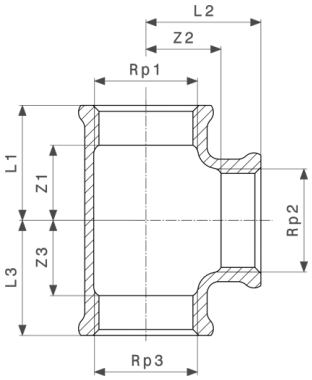

T-Stück
- Rotguss oder Siliziumbronze
Modell 3130

Artikel	Rp1	Rp2	Rp3	Z1	Z2	Z3	L1	L2	L3
441 081	⅛	⅛	⅛	15	15	15	23	23	23
318 017	¼	¼	¼	11	11	11	18	18	18
281 809	⅜	⅜	⅜	15	15	15	22	22	22
264 222	½	½	½	16	16	16	26	26	26
264 444	½	⅜	½	16	18	16	26	26	26
264 246	¾	¾	¾	19	19	19	30	30	30
362 492	¾	½	½	19	17	17	29	26	26
264 468	¾	½	¾	18	21	18	29	31	29
362 508	¾	¾	½	19	19	17	30	30	26
264 260	1	1	1	24	24	24	36	36	36
362 515	1	½	1	18	21	18	30	30	30
264 420	1	¾	1	17	20	17	36	36	36
362 522	1	1	½	25	25	22	37	37	32
264 284	1¼	1¼	1¼	32	32	32	45	45	45
650 735	1¼	½	1¼	21	27	21	34	36	34
650 742	1¼	¾	1¼	24	29	24	37	39	37
264 307	1½	1½	1½	33	33	33	54	54	54
650 759	1½	½	1½	21	31	21	34	40	34
650 766	1½	¾	1½	24	32	24	37	42	37
264 321	2	2	2	35	35	35	61	61	61
650 773	2	1	2	27	39	27	45	51	45
321 734	2½	2½	2½	38	38	38	69	69	69
321 727	3	3	3	62	62	62	85	85	85

Z = Z-Maß
L = Länge

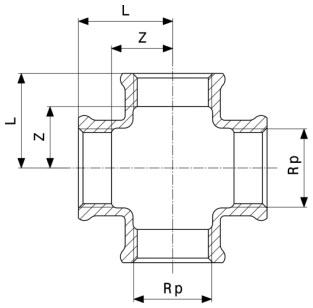

Kreuzstück
- Rotguss oder Siliziumbronze
Modell 3180

Artikel	Rp	Z	L
318 024	⅜	10	21
320 614	½	12	27
320 621	¾	16	32
320 638	1	19	38

Z = Z-Maß
L = Länge

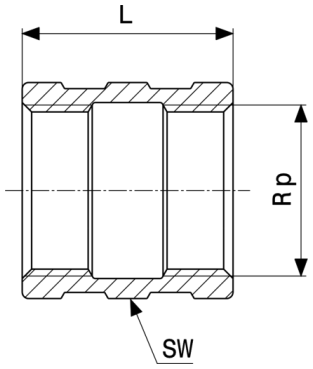

Muffe
- Rotguss oder Siliziumbronze
Modell 3270

Artikel	Rp	VCR	L	SW
441 395	⅛		16	14
319 137	¼		18	17
282 349	⅜		23	21
266 585	½		30	26
266 554	¾		33	32
266 561	1		38	38
266 578	1¼		43	50
267 766	1½		43	57
267 780	2		59	70
271 916	2½		61	83

VCR = verchromt
L = Länge
SW = Schlüsselweite
* = Lieferung nur noch aus Lagervorrat

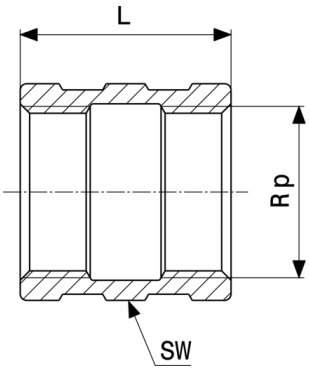

Muffe
- Rotguss oder Siliziumbronze
Modell 3270

Artikel	Rp	VCR	L	SW
271 930	3		67	103
447 755	⅜	✓	23	21
447 762	½	✓	30	26
447 779	¾	✓	33	32
447 786*	1	✓	38	38

VCR = verchromt
L = Länge
SW = Schlüsselweite
* = Lieferung nur noch aus Lagervorrat

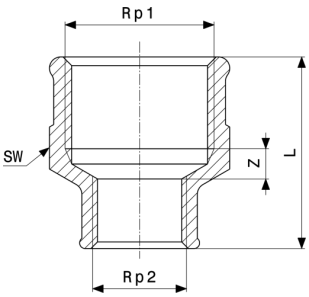

Reduziermuffe
- Rotguss oder Siliziumbronze
Modell 3240

Artikel	Rp1	Rp2	VCR	Z	L	SW
282 103	⅜	¼		3	26	21
318 031	½	¼		5	31	26
268 879	½	⅜		5	31	26
266 370	¾	⅜		5	34	31
268 862	¾	½		5	32	31
266 363	1	½		13	34	26
266 356	1	¾		7	36	38

VCR = verchromt
Z = Z-Maß
L = Länge
SW = Schlüsselweite
* = Lieferung nur noch aus Lagervorrat

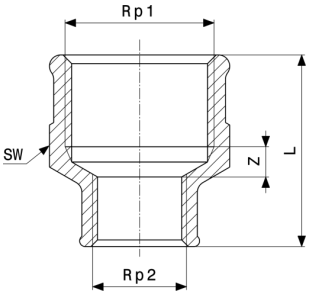

Reduziermuffe
- Rotguss oder Siliziumbronze
Modell 3240

Artikel	Rp1	Rp2	VCR	Z	L	SW
266 431	1¼	¾		8	45	47
266 417	1¼	1		6	49	47
271 879	1½	¾		10	41	53
267 520	1½	1		8	48	53
266 394	1½	1¼		5	47	53
271 893	2	1¼		2	50	66
267 544	2	1½		0	47	66
271 855	2½	2		16	58	83
650 780	3	2½		27	67	
447 809*	⅜	¼	✓			
447 816	½	⅜	✓	4	31	26
447 823	¾	½	✓	5	32	31
447 830*	1	½	✓	13	34	26
447 847*	1	¾	✓	7	36	38

VCR = verchromt
Z = Z-Maß
L = Länge
SW = Schlüsselweite
* = Lieferung nur noch aus Lagervorrat

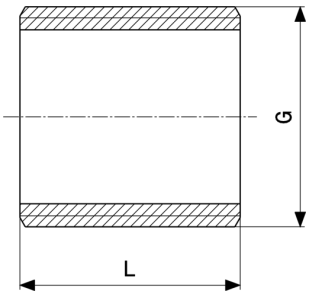

Nippel
- Rotguss oder Siliziumbronze
Modell 3531

Artikel	G	L
322 076	¼	20
322 113	⅜	20
322 106	½	22
322 090	¾	26
322 083	1	33
322 144	1¼	37
322 137	1½	42
322 120	2	47

L = Länge

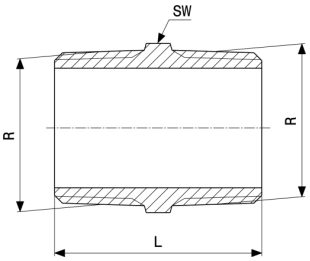

Doppelnippel
- Rotguss oder Siliziumbronze
Modell 3280

Artikel	R	VCR	L	SW
441 401	⅛		18	10
320 416	¼		20	14
282 356	⅜		29	18
266 592	½		37	22
266 615	¾		40	27
266 608	1		45	34
269 135	1¼		53	44
269 111	1½		52	50
269 098	2		65	65

VCR = verchromt
L = Länge
SW = Schlüsselweite
* = Lieferung nur noch aus Lagervorrat

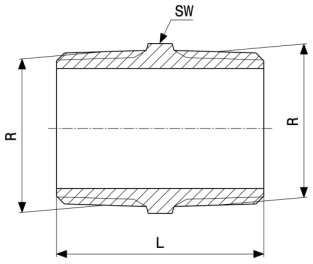

Doppelnippel
- Rotguss oder Siliziumbronze
Modell 3280

Artikel	R	VCR	L	SW
321 741	2½		78	80
321 789	3		85	95
447 885	¼	✓	20	14
447 892	⅜	✓	29	18
447 908	½	✓	37	22
447 915	¾	✓	40	27
447 922*	1	✓	45	34

VCR = verchromt
L = Länge
SW = Schlüsselweite
* = Lieferung nur noch aus Lagervorrat

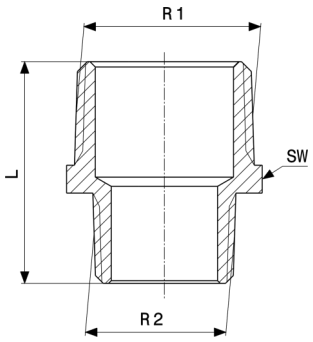

Reduziernippel
- Rotguss oder Siliziumbronze
Modell 3245

Artikel	R1	R2	L	SW
441 364	¼	⅛	24	14
282 127	⅜	¼	28	18
319 526	½	¼	31	22
266 530	½	⅜	32	22
319 113	¾	⅜	34	27
266 523	¾	½	37	27
320 287	1	½	40	34
266 547	1	¾	42	34

L = Länge
SW = Schlüsselweite

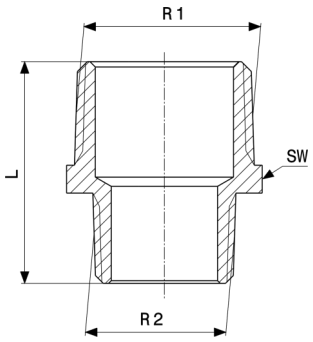

Reduziernippel
- Rotguss oder Siliziumbronze
Modell 3245

Artikel	R1	R2	L	SW
320 119	1¼	¾	46	44
269 173	1¼	1	49	44
321 697	1½	1	52	50
269 159	1½	1¼	54	50
441 371	1¾	1½	47	55
320 270	2	1¼	58	61
321 680	2	1½	59	61
650 803	2½	2	70	76
443 177	3	2½	77	90

L = Länge
SW = Schlüsselweite

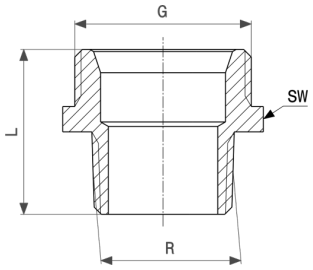

Übergangsnippel
- Rotguss oder Siliziumbronze
Modell 3246

Artikel	R	G	VCR	L	SW
441 517	⅜	½		25	22
449 339	½	½		30	22
441 524	½	¾		21	27
449 346	¾	¾		33	28
446 765	½	1		33	34
441 531	¾	1		35	34

VCR = verchromt
L = Länge
SW = Schlüsselweite
* = Lieferung nur noch aus Lagervorrat

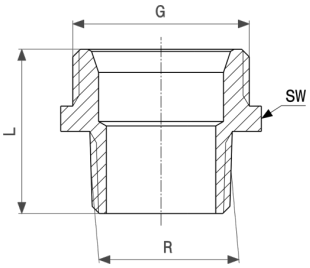

Übergangsnippel
- Rotguss oder Siliziumbronze
Modell 3246

Artikel	R	G	VCR	L	SW
446 772	1	1		39	34
446 789	1	1¼		39	44
446 796*	1¼	1½		45	50
446 802*	1½	1¾		47	55
441 388*	2	2⅜		54	71
448 219	⅜	½	✓	25	22
448 226	½	¾	✓	21	27
448 233*	½	1	✓	33	34
448 257*	1	1¼	✓	39	44

VCR = verchromt
L = Länge
SW = Schlüsselweite
* = Lieferung nur noch aus Lagervorrat

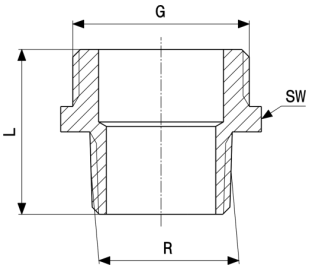

Übergangsnippel
- Rotguss oder Siliziumbronze
Modell 3247

Artikel	R	G	VCR	L	SW
458 775	⅛	¼		20	14
458 782	¼	⅜		24	18
458 799	¼	½		25	22
458 805	⅜	½		24	27
458 812	⅜	¾		28	27
446 833	½	¾		31	27

VCR = verchromt
L = Länge
SW = Schlüsselweite
* = Lieferung nur noch aus Lagervorrat

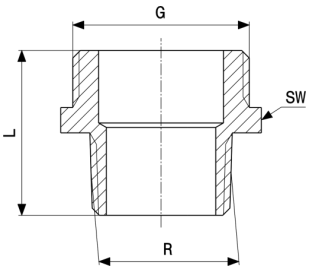

Übergangsnippel
- Rotguss oder Siliziumbronze
Modell 3247

Artikel	R	G	VCR	L	SW
458 829	½	1		30	34
446 840	¾	1		35	34
458 836	¾	1¼		37	44
446 857	1	1¼		36	44
458 843	1	1½		43	50
446 864	1¼	1½		45	50
458 850	1½	2		48	68
458 867*	¼	⅜	✓		
458 874	⅜	½	✓	24	18
458 881	⅜	¾	✓	28	27
448 189	½	¾	✓	31	27
448 196	¾	1	✓	35	34

VCR = verchromt
L = Länge
SW = Schlüsselweite
* = Lieferung nur noch aus Lagervorrat

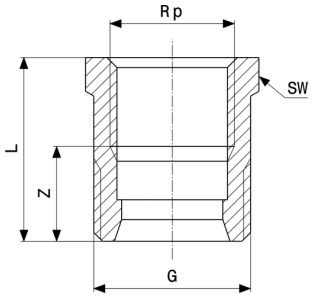

Übergangsnippel
- Rotguss oder Siliziumbronze
Modell 3243

Artikel	G	Rp	mlk	Z	L	SW
441 487	⅜	¼	✓	11	22	18
446 666	½	⅜	✓	12	23	22
441 494	¾	½	✓	16	31	27
446 673	1	¾	✓	16	33	34
449 315*	1	1	✓	21	41	40
446 680	1¼	1	✓	15	34	43
446 697*	1½	1¼	✓	18	39	50

mlk = mit Innenkonus
Z = Z-Maß
L = Länge
SW = Schlüsselweite
* = Lieferung nur noch aus Lagervorrat

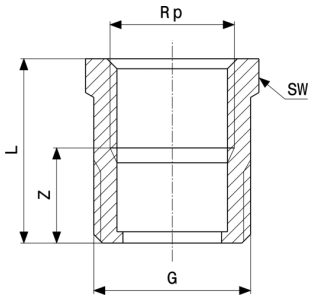

Übergangsnippel
- Rotguss oder Siliziumbronze
Modell 3244

Artikel	G	Rp	VCR	Z	L	SW
446 734	¾	½		14	29	27
446 741	1	¾		16	33	34
446 758	1¼	1		15	34	43
448 264	¾	½	✓	14	29	27

VCR = verchromt
Z = Z-Maß
L = Länge
SW = Schlüsselweite

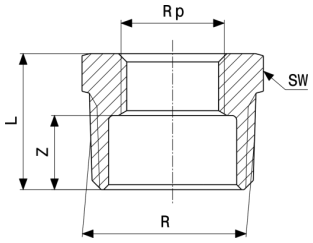

Reduzierstück
- Rotguss oder Siliziumbronze
Modell 3241

Artikel	R	Rp	VCR	Z	L	SW
441 104	¼	⅛		9	17	14
441 111	⅜	⅛		10	17	18
281 823	⅜	¼		6	17	18
441 098	½	⅛		14	21	22
319 076	½	¼		11	22	22
266 516	½	⅜		10	22	22
320 409	¾	¼		12	23	27
266 509	¾	⅜		12	23	27
266 493	¾	½		8	23	27
266 455	1	⅜		16	27	34
266 486	1	½		13	28	34
266 479	1	¾		11	28	34
267 582	1¼	½		16	31	43
267 568	1¼	¾		15	31	44
266 462	1¼	1		12	31	44
267 742	1½	½		17	32	50
267 728	1½	¾		15	31	50
267 605	1½	1		12	31	50
267 704	1½	1¼		10	31	50
317 089	2	½		21	36	62
267 681	2	¾		20	36	62
267 667	2	1		18	37	61
267 643	2	1¼		15	37	61
267 629	2	1½		15	37	61
321 772	2½	1		26	45	80
321 765	2½	1¼		20	41	78
321 864	2½	1½		20	41	78

VCR = verchromt
Z = Z-Maß
L = Länge
SW = Schlüsselweite
* = Lieferung nur noch aus Lagervorrat

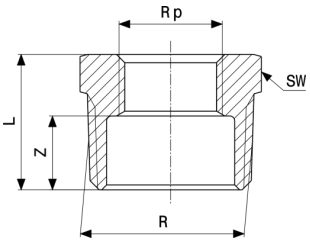

Reduzierstück
- Rotguss oder Siliziumbronze
Modell 3241

Artikel	R	Rp	VCR	Z	L	SW
322 533	2½	2		16	41	78
321 840	3	1½		31	52	60
321 857	3	2		28	54	72
321 871	3	2½		20	50	95
321 888	4	3		23	56	13
447 946*	¼	⅛	✓	10	17	14
447 953*	⅜	⅛	✓	10	17	18
447 960	⅜	¼	✓	10	17	18
447 977*	½	⅛	✓	13	22	22
447 984	½	¼	✓	13	22	22
447 991	½	⅜	✓	13	22	22
448 011	¾	⅜	✓	15	23	27
448 028	¾	½	✓	15	23	27
448 042*	1	½	✓	17	28	34
448 059	1	¾	✓	17	28	34
448 073*	1¼	1	✓	19	31	44

VCR = verchromt
Z = Z-Maß
L = Länge
SW = Schlüsselweite
* = Lieferung nur noch aus Lagervorrat

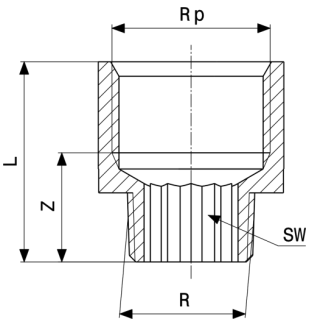

Reduzierstück
- Rotguss oder Siliziumbronze
Modell 3242

Artikel	R	Rp	VCR	Z	L	SW
441 128	⅛	¼		14	25	6
441 135	⅛	⅜		15	26	6
322 540	¼	⅜		15	27	
322 564	⅜	½		17	32	10
322 557	⅜	¾		19	35	10
319 083	½	⅜		17	28	10
320 423	½	¾		21	37	12
320 430	½	1		19	39	
650 889	½	1¼		31	52	
441 142	¾	½		25	40	
335 311	¾	1		23	42	
441 357	¾	1¼		31	52	
650 841*	¾	1½		32	53	
359 348	1	1¼		27	48	
650 858	1	1½		33	54	
650 872	1	2		34	60	
650 865	1¼	1½		33	54	
448 097*	⅛	¼	✓	14	25	6
448 103*	⅛	⅜	✓	15	26	6
448 110*	¼	⅜	✓	15	27	
448 127	⅜	½	✓	17	32	10
448 134*	⅜	¾	✓	19	35	10
448 141	½	⅜	✓	17	28	10
448 158	½	¾	✓	21	37	12
448 165*	¾	½	✓	25	40	

VCR = verchromt
Z = Z-Maß
L = Länge
SW = Schlüsselweite
* = Lieferung nur noch aus Lagervorrat

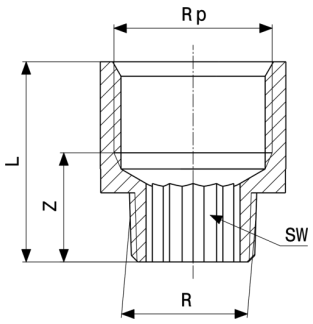

Reduzierstück
- Rotguss oder Siliziumbronze
Modell 3242

Artikel	R	Rp	VCR	Z	L	SW
448 172	¾	1	✓	23	42	

VCR = verchromt
Z = Z-Maß
L = Länge
SW = Schlüsselweite
* = Lieferung nur noch aus Lagervorrat

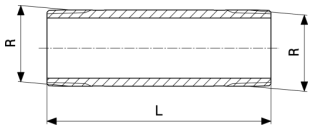

Langnippel
- Rotguss oder Siliziumbronze
Modell 3530

Artikel	R	L
441 456	¼	40
441 463	¼	60
441 470	¼	80
441 555	¼	100
282 400	⅜	40
282 417	⅜	60
282 424	⅜	80
282 431	⅜	100
282 448	⅜	120
282 455*	⅜	150
282 462*	⅜	200
267 308	½	40
650 896	½	50
267 315	½	60
449 216	½	70
267 322	½	80
650 919	½	90

L = Länge
* = Lieferung nur noch aus Lagervorrat

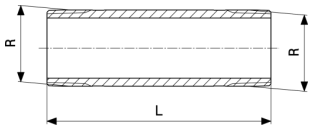

Langnippel
- Rotguss oder Siliziumbronze
Modell 3530

Artikel	R	L
267 339	½	100
650 926	½	110
267 346	½	120
319 700	½	140
267 353	½	150
319 717	½	160
319 724	½	180
267 377	½	200
267 384	¾	40
650 933	¾	50
267 391	¾	60
650 940	¾	70
267 407	¾	80
650 957	¾	90
267 414	¾	100
650 964	¾	110
267 421	¾	120
318 413	¾	140
267 438	¾	150
318 420	¾	160
318 437	¾	180
267 445	¾	200
267 247	1	40
650 971	1	50
267 254	1	60
650 988	1	70
267 261	1	80
650 995	1	90
267 278	1	100
651 008	1	110
267 285	1	120

L = Länge
* = Lieferung nur noch aus Lagervorrat

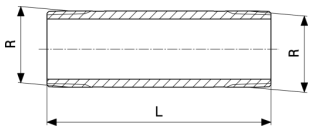

Langnippel
- Rotguss oder Siliziumbronze
Modell 3530

Artikel	R	L
267 292	1	150
319 694	1	200
651 015	1¼	50
318 482	1¼	60
651 022*	1¼	70
318 499	1¼	80
651 039*	1¼	90
318 505	1¼	100
651 046*	1¼	110
318 512	1¼	120
318 529	1¼	150
318 536	1¼	200
651 053	1½	50
319 755	1½	60
651 060*	1½	70
319 762	1½	80
651 077*	1½	90
319 779	1½	100
319 786	1½	120
319 748	1½	150
319 731	1½	200
651 084	2	50
319 847	2	60
651 091*	2	70
319 830	2	80
651 107*	2	90
319 823	2	100
319 816	2	120
319 809	2	150
319 793	2	200
447 465*	⅜	40

L = Länge
* = Lieferung nur noch aus Lagervorrat

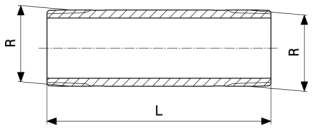

Langnippel
- Rotguss oder Siliziumbronze
Modell 3530

Artikel	R	L
447 472*	⅜	60
447 489*	⅜	80
447 496*	⅜	100
447 526	½	40
447 533	½	60
447 540	½	80
447 557	½	100
447 564*	½	120
447 571*	½	150
447 588*	½	200
447 595	¾	40
447 601	¾	60
447 618	¾	80
447 625	¾	100
447 632*	¾	120
447 649*	¾	150
447 656*	¾	200
447 663*	1	40
447 687*	1	80
447 694*	1	100
447 700*	1	120

L = Länge
* = Lieferung nur noch aus Lagervorrat

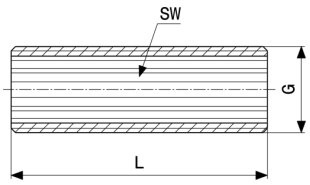

Langnippel
- Rotguss oder Siliziumbronze
Modell 3535

Artikel	G	L	SW
319 670	⅜	40	10
319 267	⅜	60	10
319 335	⅜	80	10
319 281	⅜	100	10
319 687*	⅜	120	10
319 274	½	40	12
319 366	½	60	12
319 359	½	80	12
319 342	½	100	12
319 656*	½	120	12
319 328	¾	40	17
319 298	¾	60	17
319 304	¾	80	17
319 311	¾	100	17
319 663*	¾	120	17
319 250	1	40	22
319 243	1	60	22
319 236	1	80	22
319 229	1	100	22
319 649*	1	120	22

L = Länge
SW = Schlüsselweite
* = Lieferung nur noch aus Lagervorrat

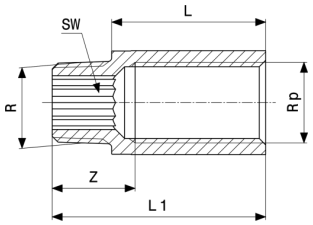

Verlängerung
- Rotguss oder Siliziumbronze
Modell 3525

Artikel	R	Rp	L	Rpk	Z	L1	SW
440 312[1]	⅜	⅜	10		16	22	10
354 923	⅜	⅜	15		16	27	10
354 930	⅜	⅜	20		18	32	10
354 947	⅜	⅜	25		18	37	10
354 954	⅜	⅜	30		18	42	10
359 539	⅜	⅜	40		17	52	10
359 553	⅜	⅜	50	✓	17	62	10
364 854[1]	½	½	12,5		19	28	12
651 121[1]	½	½	15		19	31	12
354 961	½	½	17,5		18	33	12
354 978	½	½	20		21	36	12
354 985	½	½	25		22	41	12
354 992	½	½	30		22	46	12
355 005	½	½	40		22	56	12
355 012	½	½	50	✓	21	66	12
357 221	½	½	65	✓	21	81	12
357 238	½	½	80	✓	29	96	12
357 245	½	½	100	✓	61	116	12
440 299	½	½	120		71	136	12
440 305	½	½	150		101	166	12
440 558[1]	¾	¾	12,5		21	30	17
364 861[1]	¾	¾	15		20	32	17
355 029	¾	¾	20		21	37	17
355 036	¾	¾	25		26	42	17
355 043	¾	¾	30		23	47	17
355 050	¾	¾	40		23	57	17
357 252	¾	¾	50	✓	22	67	17

Rpk = Rp-Gewinde kürzbar
Z = Z-Maß
L = Länge
SW = Schlüsselweite
[1)] ohne DVGW-Prüfzeichen

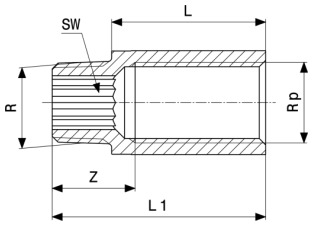

Verlängerung
- Rotguss oder Siliziumbronze
Modell 3525

Artikel	R	Rp	L	Rpk	Z	L1	SW
357 269	¾	¾	65	✓	22	82	17
359 584	¾	¾	80	✓	37	97	17
359 577	¾	¾	100	✓	62	117	17
440 572[1]	1	1	15		25	35	22
440 589[1]	1	1	20		25	40	22
357 184	1	1	25		25	45	22
357 191	1	1	30		30	50	22
357 207	1	1	40		23	60	22
357 214	1	1	50		25	70	22
440 596	1	1	65		25	85	22
440 466	1	1	80		40	100	22
440 473	1	1	100		55	120	22
440 497[1]	1¼	1¼	20		27	42	27
440 503	1¼	1¼	25		27	47	27
440 510	1¼	1¼	30		27	52	27
440 527	1¼	1¼	40		41	62	27
440 534	1¼	1¼	50		51	72	27

Rpk = Rp-Gewinde kürzbar
Z = Z-Maß
L = Länge
SW = Schlüsselweite
[1)] ohne DVGW-Prüfzeichen

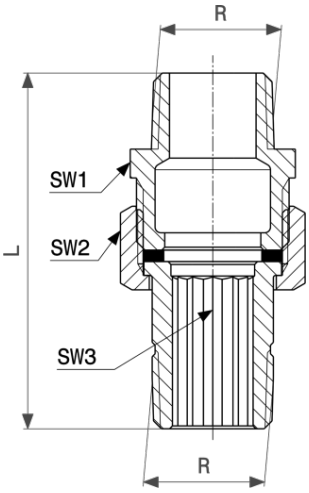

Verschraubung
- Rotguss oder Siliziumbronze
Modell 3334

Artikel	R	L	SW1	SW2	SW3
320 188	⅜	51	27	23	
320 195	½	62	27	29	12
320 201	¾	68	34	36	17
320 218	1	74	44	46	22

L = Länge
SW = Schlüsselweite 1
SW = Schlüsselweite 2
SW = Schlüsselweite

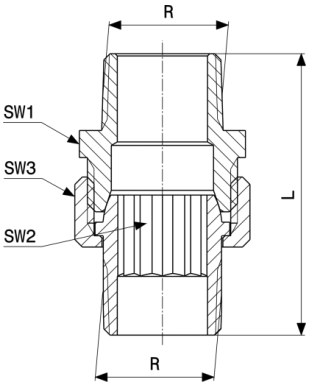

Verschraubung
- Rotguss oder Siliziumbronze
Modell 3344

Artikel	R	L	SW1	SW2	SW3
446 871*	⅜	46	22	23	8
446 888	½	55	27	29	12
446 895	¾	62	34	36	17
446 901	1	69	44	46	22

L = Länge
SW = Schlüsselweite 1
SW = Schlüsselweite 2
SW = Schlüsselweite
* = Lieferung nur noch aus Lagervorrat

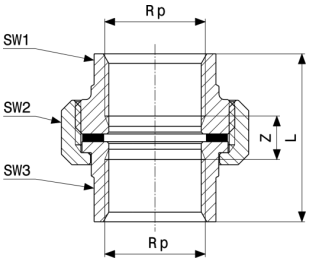

Verschraubung
- Rotguss oder Siliziumbronze
Modell 3330

Artikel	Rp	Z	L	SW1	SW2	SW3
441 432	¼	13	35	20	29	20
282 363	⅜	12	35	20	29	21
271 022	½	11	41	25	36	25
271 039	¾	11	44	32	46	32
271 046	1	13	51	39	52	39
271 053	1¼	13	56	48	65	47
271 060	1½	15	58	53	75	55
271 077	2	13	64	66	80	66
651 138	2½	11	71	83	110	83
651 145	3	5	71	98	130	98

Z = Z-Maß
L = Länge
SW = Schlüsselweite 1
SW = Schlüsselweite 2
SW = Schlüsselweite

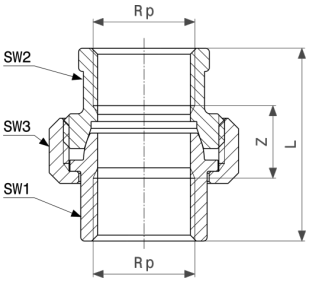

Verschraubung
- Rotguss oder Siliziumbronze
Modell 3340

Artikel	Rp	Z	L	SW1	SW2	SW3
449 414*	¼	16	38			23
446 925*	⅜	17	40			29
446 932	½	17	47			36
446 949	¾	17	50			46

Z = Z-Maß
L = Länge
SW = Schlüsselweite 1
SW = Schlüsselweite 2
SW = Schlüsselweite
* = Lieferung nur noch aus Lagervorrat

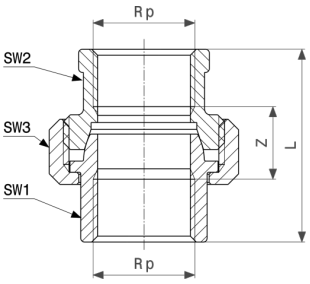

Verschraubung
- Rotguss oder Siliziumbronze
Modell 3340

Artikel	Rp	Z	L	SW1	SW2	SW3
446 956	1	21	60	37	37	52
446 963	1¼	22	65	47	47	65
446 970	1½	25	68	55	55	75
446 987	2	23	74	66	68	80

Z = Z-Maß
L = Länge
SW = Schlüsselweite 1
SW = Schlüsselweite 2
SW = Schlüsselweite
* = Lieferung nur noch aus Lagervorrat

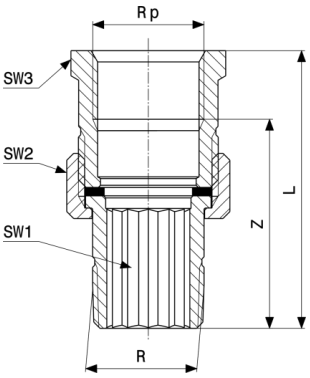

Verschraubung
- Rotguss oder Siliziumbronze
Modell 3331

Artikel	R	Rp	Z	L	SW1	SW2	SW3
282 370	⅜	⅜	38	50	13	23	22
271 374	½	½	45	60	12	29	27
271 367	¾	¾	50	66	17	36	34
271 350	1	1	52	72	22	46	44
271 343	1¼	1¼	60	81	38	52	50
271 336	1½	1½	62	84	43	59	56
271 329	2	2	58	84	58	75	67

Z = Z-Maß
L = Länge
SW = Schlüsselweite 1
SW = Schlüsselweite 2
SW = Schlüsselweite
* = Lieferung nur noch aus Lagervorrat

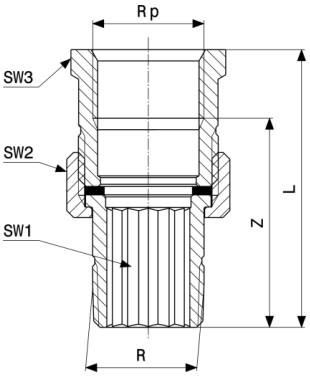

Verschraubung
- Rotguss oder Siliziumbronze
Modell 3331

Artikel	R	Rp	Z	L	SW1	SW2	SW3
651 152	2½	2½	66	88	83	95	71
651 169*	3	3	80	101	83	110	97

Z = Z-Maß
L = Länge
SW = Schlüsselweite 1
SW = Schlüsselweite 2
SW = Schlüsselweite
* = Lieferung nur noch aus Lagervorrat

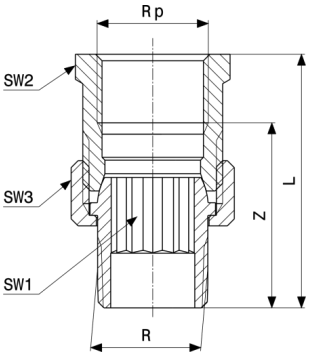

Verschraubung
- Rotguss oder Siliziumbronze
Modell 3341

Artikel	R	Rp	Z	L	SW1	SW2	SW3
446 994	⅜	⅜	33	45	8	22	23
447 007	½	½	41	56	12	27	29
447 014	¾	¾	44	60	17	34	36
447 021	1	1	45	64	22	44	46
447 038	1¼	1¼	51	72		50	52
447 045	1½	1½	52	73		55	59
447 052	2	2	53	78		70	75

Z = Z-Maß
L = Länge
SW = Schlüsselweite 1
SW = Schlüsselweite 2
SW = Schlüsselweite

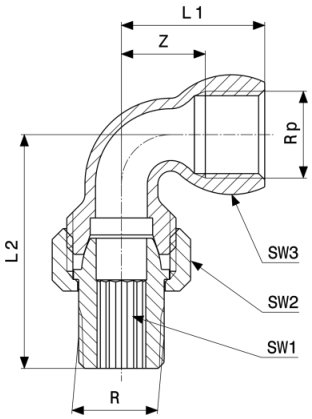

Verschraubung
- Rotguss oder Siliziumbronze
Modell 3098

Artikel	R	Rp	Z	L1	L2	SW1	SW2	SW3
148 041	⅜	⅜	16	28	45	8	23	22
145 804	½	½	18	33	51	12	29	28

Z = Z-Maß
L = Länge
SW = Schlüsselweite 1
SW = Schlüsselweite 2
SW = Schlüsselweite

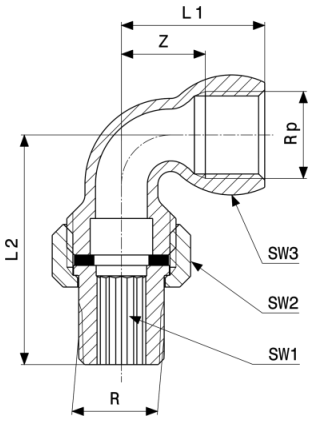

Verschraubung
- Rotguss oder Siliziumbronze
Modell 3088

Artikel	R	Rp	Z	L1	L2	SW1	SW2	SW3
348 663	½	½	17	28	58	12	28	29
348 670	¾	¾	23	39	65	17	33	36
348 687	1	1	28	47	78	22	39	46
348 694	1¼	1¼	35	57	83	38	47	52
348 700	1½	1½	38	59	95	43	55	59
348 717	2	2	43	69	112	58	69	75

Z = Z-Maß
L = Länge
SW = Schlüsselweite 1
SW = Schlüsselweite 2
SW = Schlüsselweite

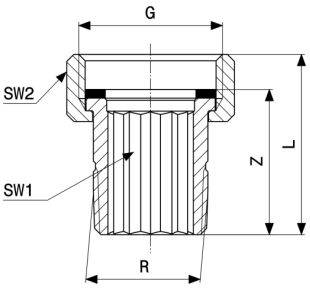

Anschlussverschraubung
- Rotguss oder Siliziumbronze
Modell 3335

Artikel	R	Z	L	SW1	SW2	G
320 225	⅜	27	32	8	23	½
320 232	½	31	39	22	29	¾
320 249	¾	34	42	17	36	1
320 256	1	38	46	22	46	1¼
319 618	1¼	43	52	38	52	1½
319 625	1½	46	56	43	59	1¾
319 632	2	52	62	58	75	2⅜

Z = Z-Maß
L = Länge
SW = Schlüsselweite 1
SW = Schlüsselweite 2

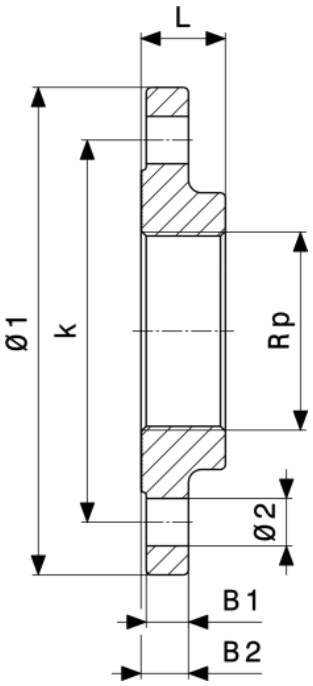

Sanpress XL-Flansch
- Rotguss oder Siliziumbronze
Modell 2259.2XL

Artikel	DN	Rp	Ø1	L	B1	B2	Ø2	k	n
641 597	65	2½	185	32	16	18	18	145	8
641 603	80	3	200	34	18	20	18	160	8
641 610	100	4	220	38	18	20	18	180	8

Ø = Durchmesser
L = Länge
B = Breite
k = Lochkreis-Ø
n = Anzahl Bohrungen

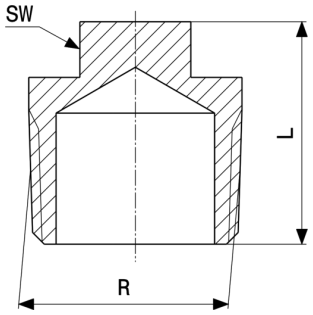

Stopfen
- Rotguss oder Siliziumbronze
Modell 3291

Artikel	R	L	SW
320 072	¼	19	8
281 847	⅜	20	10
266 646	½	26	12
266 639	¾	28	14

L = Länge
SW = Schlüsselweite

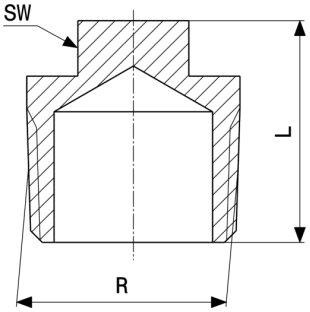

Stopfen
- Rotguss oder Siliziumbronze
Modell 3291

Artikel	R	L	SW
266 622	1	32	14
268 237	1¼	38	21
268 190	1½	38	22
268 213	2	42	26
321 758	2½	47	30

L = Länge
SW = Schlüsselweite

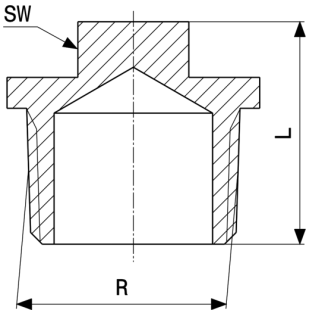

Stopfen
- Rotguss oder Siliziumbronze
Modell 3290

Artikel	R	L	SW
441 425	⅛	17	8
320 133	¼	20	8
320 096	⅜	20	10
320 102	½	24	12
320 089	¾	26	14
320 294	1	32	14
322 175	1¼	38	21
322 168	1½	38	32
322 151	2	42	26

L = Länge
SW = Schlüsselweite

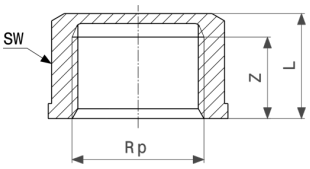

Kappe
- Rotguss oder Siliziumbronze
Modell 3301

Artikel	Rp	Z	L	SW
319 151	¼	8	12	20
281 854	⅜	11	16	22
266 660	½	15	20	24
266 653	¾	16	21	30
268 367	1	19	29	38
268 305	1¼	21	30	47
268 329	1½	21	30	53
268 343	2	26	34	65

Z = Z-Maß
L = Länge
SW = Schlüsselweite

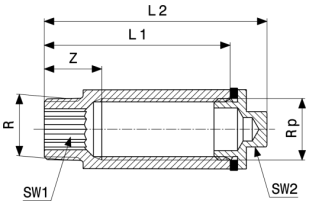

Hahnverlängerung
- Rotguss oder Siliziumbronze
Modell 3527

Artikel	R	Rp	L	Rpk	Z	L1	L2	SW1	SW2
320 263	½	½	50	✓	18	63	76	12	12

Rpk = Rp-Gewinde kürzbar
Z = Z-Maß
L = Länge
SW = Schlüsselweite 1
SW = Schlüsselweite 2

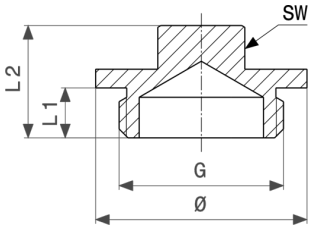

Stopfen
- Messing
Modell 1751

Artikel	G	L1	L2	SW	Ø
155 735*	⅛	6	13	9	13
137 649*	¼	7	13	9	16
108 472	⅜	8	16	12	21
105 099	½	8	18	12	27
113 797	¾	8	18	14	34
124 465*	1	9	18	17	41

L = Länge
SW = Schlüsselweite
* = Lieferung nur noch aus Lagervorrat

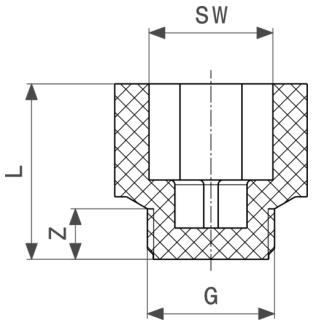

Abdrückstopfen
- Kunststoff
Modell 1516.512

Artikel	G	Z	L	SW
105 419	½	11	37	22

Z = Z-Maß
L = Länge
SW = Schlüsselweite

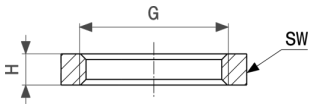

Sechskantmutter
- Messing
Modell 1911

Artikel	G	H	SW
117 290	⅛	5	19
109 264	¼	5	22
104 696	⅜	5	25
102 241	½	6	28
103 347	¾	6	33
106 195	1	6	41
113 391	1¼	6	51
120 115	1½	6	58
128 302	2	6	70
140 083*	¼	5	22
108 144	⅜	5	25
108 670	½	6	28
117 313	¾	6	33
139 162	1	6	41
134 945*	2	6	70

H = Höhe
SW = Schlüsselweite
* = Lieferung nur noch aus Lagervorrat

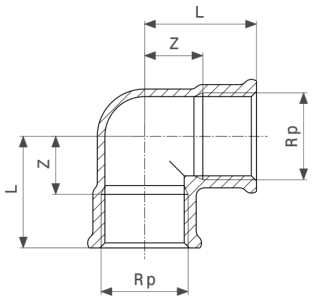

Bogen 90°
- Messing
Modell 1612

Artikel	Rp	Z	L
112 639	⅜	10	22
105 600	½	15	30
112 141	¾	18	34
124 397*	1	20	39

Z = Z-Maß
L = Länge
* = Lieferung nur noch aus Lagervorrat

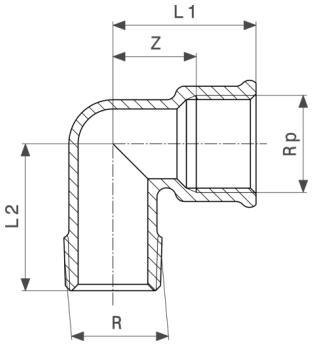

Winkel 90°
- Messing
Modell 1613

Artikel	R	Rp	Z	L1	L2
135 935	¼	¼	15	26	26
106 645	⅜	⅜	17	29	32
102 586	½	½	20	35	34
107 758	¾	¾	23	39	40
121 457*	1	1	27	46	45

Z = Z-Maß
L = Länge
* = Lieferung nur noch aus Lagervorrat

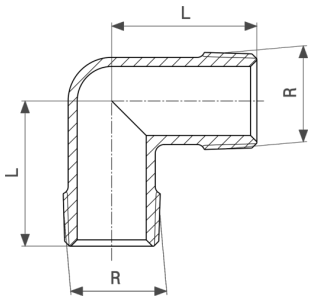

Winkel 90°
- Messing
Modell 1611

Artikel	R	L
125 059*	⅜	28
110 680	½	32
131 586*	¾	36

L = Länge
* = Lieferung nur noch aus Lagervorrat

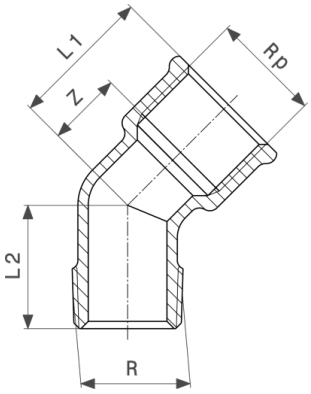

Bogen 45°
- Messing
Modell 1615

Artikel	R	Rp	Z	L1	L2
139 001*	⅜	⅜	9	21	23
115 555	½	½	8	23	31

Z = Z-Maß
L = Länge
* = Lieferung nur noch aus Lagervorrat

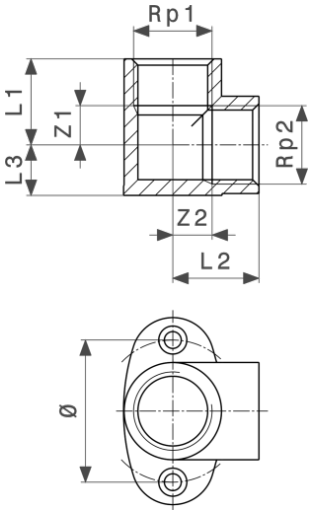

Wandscheibe
- Messing
Modell 1421

Artikel	Rp1	Rp2	Z1	Z2	L1	L2	L3	Ø
109 158	½	½	8	8	20	20	14	38
113 209*	½	⅜	14	14	27	27	17	43
127 800	¾	¾	8	8	20	20	14	38

Z = Z-Maß
L = Länge
* = Lieferung nur noch aus Lagervorrat

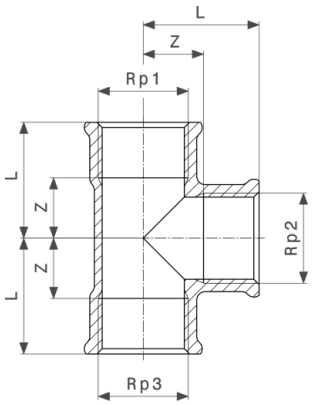

T-Stück
- Messing
Modell 1622

Artikel	Rp1	Rp2	Rp3	Z	L
114 275	⅜	⅜	⅜	10	22
105 525	½	½	½	15	30
111 762	¾	¾	¾	18	34
130 190*	1	1	1	20	39

Z = Z-Maß
L = Länge
* = Lieferung nur noch aus Lagervorrat

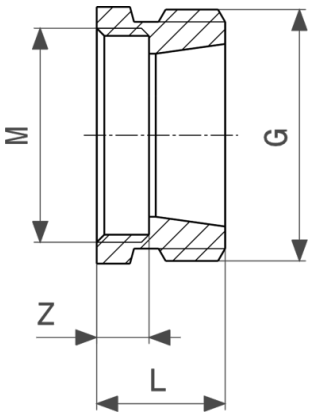

Übergangsnippel
- Rotguss oder Siliziumbronze
Modell 3251

Artikel	G	M	Z	L
448 295	¾a	22x1i	6	14

Z = Z-Maß
L = Länge

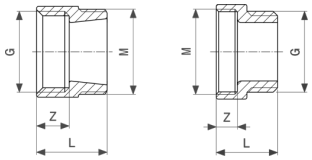

Übergangsnippel
- Rotguss oder Siliziumbronze
Modell 3252

Artikel	G	M	Z	L
448 318	½a	22x1i	6	18
448 332	½i	22x1a	9	18
448 325	¾i	22x1a	10	20

Z = Z-Maß
L = Länge

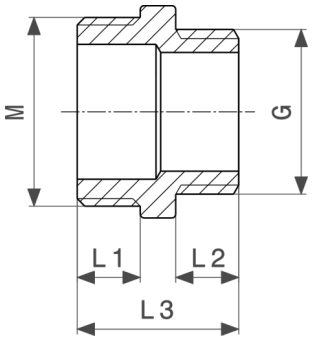

Übergangsnippel
- Rotguss oder Siliziumbronze
Modell 3253

Artikel	G	M	L1	L2	L3
448 356	½a	24x1a	8	8	21
448 349	¾a	24x1a	8	9	22

L = Länge

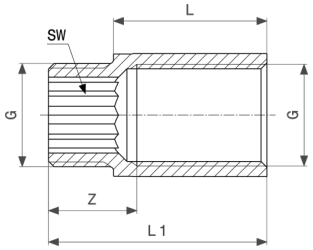

Hahnverlängerung
- Rotguss oder Siliziumbronze
Modell 3526

Artikel	G	L	Z	L1	SW
448 769	⅜	10	13	20	10
447 076[1]	⅜	15	15	25	10
447 083[1]	⅜	20	18	30	10
447 090[1]	⅜	25	23	35	10
447 106[1]	⅜	30	28	40	10
447 113[1]	⅜	40	38	50	10
447 120[1]	⅜	50	16	60	10
447 151[1]	½	10	14	21	12
447 168[1]	½	15	16	26	12
447 175[1]	½	20	18	31	12
447 182[1]	½	25	17	36	12
447 199[1]	½	30	18	41	12
447 205[1]	½	40	18	51	12
447 212[1]	½	50	18	61	12
447 229[1]	½	65	18	76	12
447 236[1]	½	80	24	91	12
447 243[1]	½	100	56	111	12
447 274[1]	¾	10	15	22	17
447 281[1]	¾	15	17	27	17
447 298[1]	¾	20	17	32	17
447 304[1]	¾	25	19	37	17
447 311[1]	¾	30	19	42	17
447 328[1]	¾	40	19	52	17
447 335[1]	¾	50	18	62	17
447 342[1]	¾	65	18	77	17
447 359[1]	¾	80	19	92	17

Z = Z-Maß
L = Länge
SW = Schlüsselweite
[1)] langes Innengewinde
* = Lieferung nur noch aus Lagervorrat

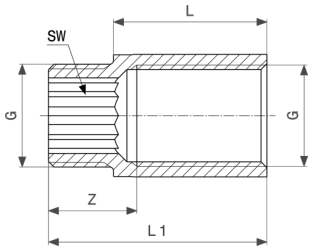

Hahnverlängerung
- Rotguss oder Siliziumbronze
Modell 3526

Artikel	G	L	Z	L1	SW
447 366[1]	¾	100	20	112	17
447 380*	1	20	20	34	17
447 403*	1	30	22	44	17

Z = Z-Maß
L = Länge
SW = Schlüsselweite
[1)] langes Innengewinde
* = Lieferung nur noch aus Lagervorrat

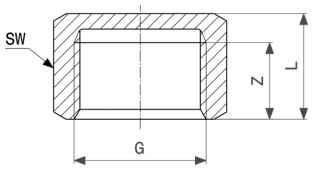

Kappe
- Messing
Modell 1761

Artikel	G	Z	L	SW
107 741	⅜	7	10	19
107 734	½	8	12	23
106 782	¾	10	16	30
120 092	1	11	16	37

Z = Z-Maß
L = Länge
SW = Schlüsselweite

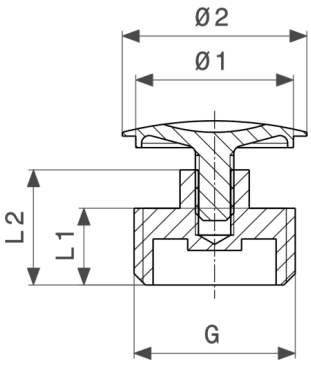

Stopfen
- Messing
Modell 1752

Artikel	G	L1	L2	Ø1	Ø2
110 123*	⅜	10	15	21	24
102 814	½	10	15	21	24
112 592*	¾	15	22	21	24

L = Länge
Ø = Durchmesser
* = Lieferung nur noch aus Lagervorrat

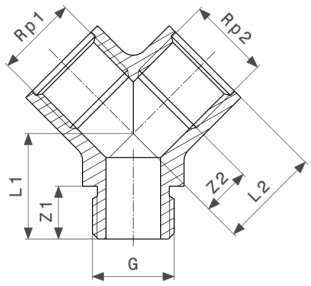

Doppelanschlussstück
- Messing
Modell 1641

Artikel	Rp1	G	Rp2	Z1	Z2	L1	L2
106 881	½	½	½	14	13	27	26

Z = Z-Maß
L = Länge

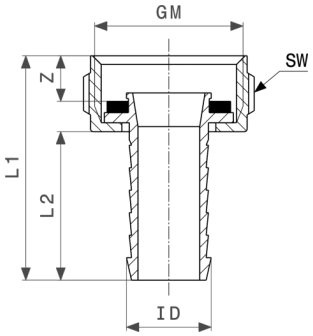

Schlauchverschraubung
- Messing
Modell 1811

Artikel	ID	G	Z	L1	L2	SW
123 505	⅜	½	6	39	27	
105 327	½	¾	8	40	26	
116 026[*1]	¾	1	9	50	35	
142 483[1]	1	1¼	9	46	29	46
109 318	⅜	½	6	39	27	
101 473	½	¾	8	40	26	
104 276[1]	¾	1	9	50	35	
112 325[1]	1	1¼	9	46	29	46
127 909[*1]	1¼	1½	9	65	47	52
151 638[*1]	1½	1¾	10	71	51	59

ID = für ID-Schlauch
Z = Z-Maß
L = Länge
SW = Schlüsselweite
[1)] Mutter mit Mehrkant
* = Lieferung nur noch aus Lagervorrat

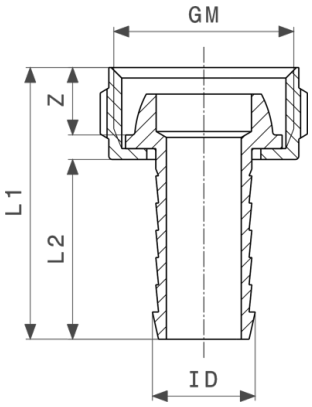

Schlauchverschraubung
- Messing
Modell 1812

Artikel	ID	G	Z	L1	L2
117 696*	½	¾	10	40	26
129 323	⅜	½	9	39	27
109 073	½	¾	10	40	26
111 793	¾	1	12	52	36

ID = für ID-Schlauch
Z = Z-Maß
L = Länge
* = Lieferung nur noch aus Lagervorrat

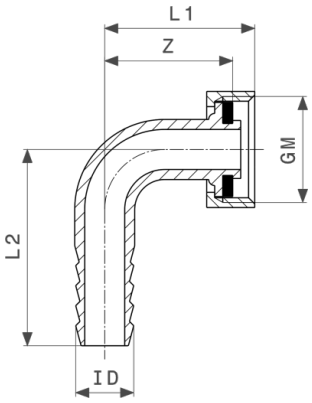

Schlauchverschraubung
- Messing
Modell 1813

Artikel	ID	G	Z	L1	L2
107 949	½	¾	32	38	49
126 360	¾	1	40	47	58

ID = für ID-Schlauch
Z = Z-Maß
L = Länge

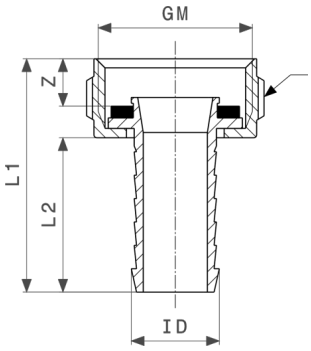

Schlauchverschraubung
- Messing
Modell 1814

Artikel	ID	G	Z	L1	L2
124 779	⅜	¾	8	42	29
124 755[*1]	½	1	9	44	29
113 322	⅜	¾	8	42	29
110 642[1]	½	1	9	44	29
129 798[1]	¾	1¼	9	53	36

ID = für ID-Schlauch
Z = Z-Maß
L = Länge
[1)] Mutter mit Mehrkant
* = Lieferung nur noch aus Lagervorrat

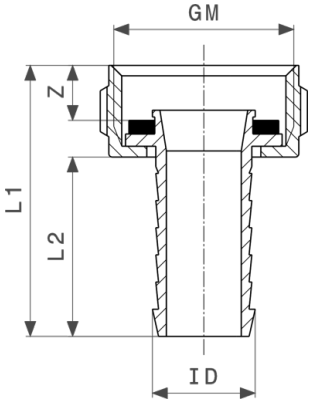

Schlauchverschraubung
- Messing
Modell 1817

Artikel	ID	G	Z	L1	L2
121 723[*]	½	½	6	41	29
131 807[*]	¾	¾	7	51	37
111 717	½	½	6	41	29
114 008	¾	¾	7	51	37
124 694	1	1	8	52	37

ID = für ID-Schlauch
Z = Z-Maß
L = Länge
* = Lieferung nur noch aus Lagervorrat

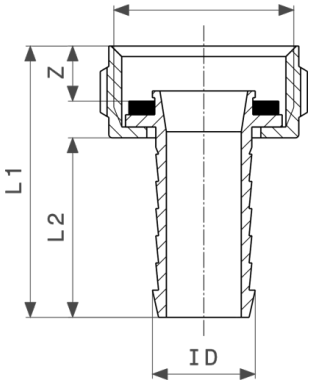

Schlauchverschraubung
- Messing
Modell 1819

Artikel	ID	M	Z	L1	L2
106 843	½	22x1a	3	36	28

ID = für ID-Schlauch
Z = Z-Maß
L = Länge

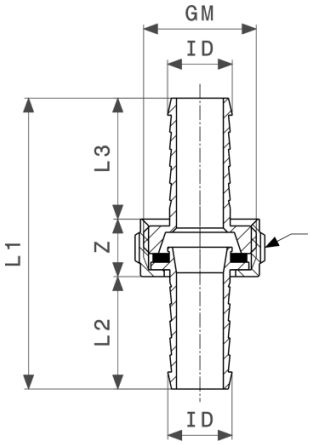

Schlauchverschraubung
- Messing
Modell 1821

Artikel	ID	G	Z	L1	L2	L3
137 533	⅜	½	14	71	27	30
113 384*	½	¾	14	68	26	28
120 023*1	¾	1	16	87	35	37

ID = für ID-Schlauch
Z = Z-Maß
L = Länge
1) Mutter mit Mehrkant
* = Lieferung nur noch aus Lagervorrat

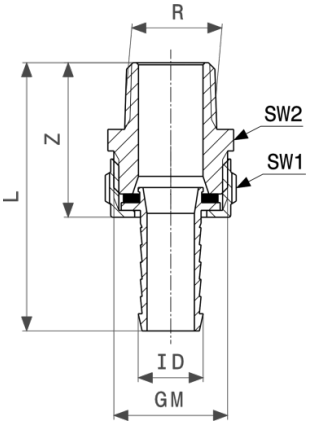

Standrohrverschraubung
- Messing
Modell 1831

Artikel	R	ID	G	Z	L	SW1	SW2
124 878	⅜	⅜	½	32	59		22
105 648	½	½	¾	36	62		27
109 707[1]	¾	¾	1	42	76		34
112 318[1]	1	1	1¼	47	77	46	44
123 642[*1]	1¼	1¼	1½	54	101	52	50
128 739[*1]	1½	1½	1¾	57	108	55	59
138 653[*1]	2	2	2⅜	66	118	75	71

ID = für ID-Schlauch
Z = Z-Maß
L = Länge
SW = Schlüsselweite 1
SW = Schlüsselweite 2
[1)] Mutter mit Mehrkant
* = Lieferung nur noch aus Lagervorrat

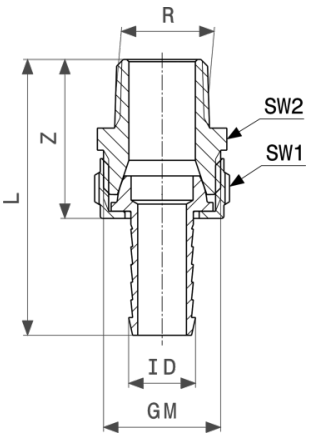

Standrohrverschraubung
- Messing
Modell 1832

Artikel	R	ID	G	Z	L	SW1	SW2
122 416	⅜	⅜	½	30	57		22
104 498	½	½	¾	36	63		27
108 816	¾	¾	1	41	77		34
110 734[1]	1	1	1¼	47	83	46	44
119 454[1]	1¼	1¼	1½	53	100	52	50
125 219[1]	1½	1½	1¾	58	110	59	55
131 432[1]	2	2	2⅜	68	120	75	71

ID = für ID-Schlauch
Z = Z-Maß
L = Länge
SW = Schlüsselweite 1
SW = Schlüsselweite 2
[1)] Mutter mit Mehrkant

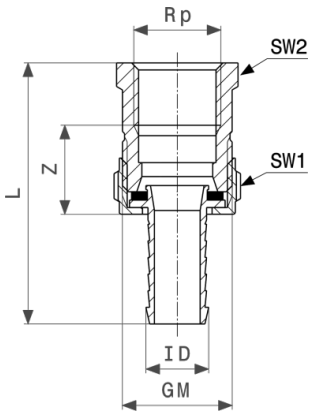

Standrohrverschraubung
- Messing
Modell 1841

Artikel	Rp	ID	G	Z	L	SW1	SW2
145 026*	⅜	⅜	½	18	57		22
119 690*	½	½	¾	21	63		27
126 568*1	¾	¾	1	23	74		34
150 761*1	1¼	1¼	1½	26	95	52	50

ID = für ID-Schlauch
Z = Z-Maß
L = Länge
SW = Schlüsselweite 1
SW = Schlüsselweite 2
1) Mutter mit Mehrkant
* = Lieferung nur noch aus Lagervorrat

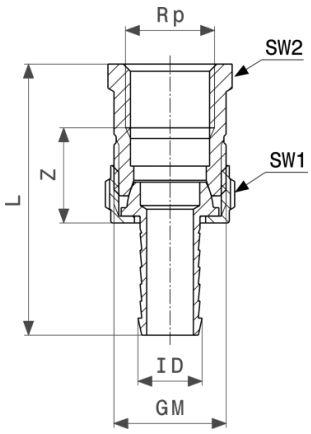

Standrohrverschraubung
- Messing
Modell 1842

Artikel	Rp	ID	G	Z	L	SW1	SW2
145 699	⅜	⅜	½	17	55		22
121 013	½	½	¾	22	64		27
125 646[1]	¾	¾	1	23	75		34
127 916[1]	1	1	1¼	23	77	46	44
151 232[1]	1¼	1¼	1½	26	94	52	50
154 325[*1]	1½	1½	1¾	26	98	59	55

ID = für ID-Schlauch
Z = Z-Maß
L = Länge
SW = Schlüsselweite 1
SW = Schlüsselweite 2
[1)] Mutter mit Mehrkant
* = Lieferung nur noch aus Lagervorrat

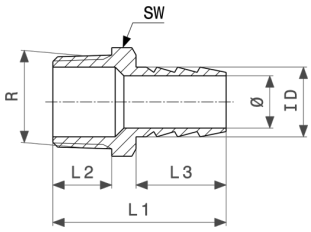

Schlauchtülle
- Messing
Modell 1845

Artikel	R	ID	L1	L2	L3	Ø	SW
140 540[*]	¼	¼	35	8	25	8	
131 067[*1]	⅜	⅜	37	12	21	12	17
120 702[1]	½	½	47	16	25	14	22
137 212[1]	¾	¾	50	17	26	20	27
112 097	⅛	⅛	35	8	21	8	

ID = für ID-Schlauch
L = Länge
SW = Schlüsselweite
[1)] mit Mehrkant
* = Lieferung nur noch aus Lagervorrat

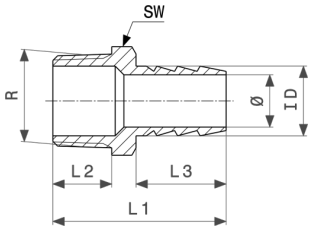

Schlauchtülle
- Messing
Modell 1845

Artikel	R	ID	L1	L2	L3	Ø	SW
110 598	¼	¼	35	8	25	8	
105 112[1]	⅜	⅜	37	12	21	12	17
101 442	½	½	47	16	25	14	22
102 548[1]	¾	¾	50	17	26	20	27
104 467[1]	1	1	57	20	30	27	34

ID = für ID-Schlauch
L = Länge
SW = Schlüsselweite
[1)] mit Mehrkant
* = Lieferung nur noch aus Lagervorrat

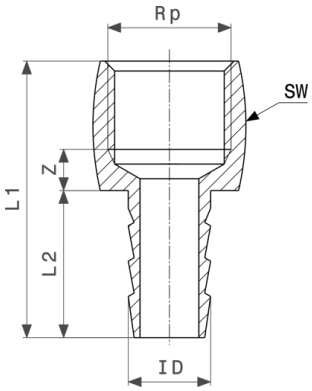

Schlauchtülle
- Messing
Modell 1846

Artikel	Rp	ID	Z	L1	L2	SW
125 431[*]	¼	¼	4	40	25	
135 393[*1]	⅜	⅜	6	39	21	20
136 185[1]	½	½	7	47	25	24
145 781[1]	¾	¾	8	50	26	30
129 606	⅛	⅛	3	36	25	
130 084	¼	¼	4	40	25	
112 479[1]	⅜	⅜	6	39	21	20

ID = für ID-Schlauch
Z = Z-Maß
L = Länge
SW = Schlüsselweite
[1)] mit Mehrkant
* = Lieferung nur noch aus Lagervorrat

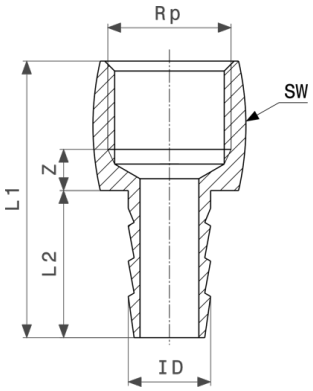

Schlauchtülle
- Messing
Modell 1846

Artikel	Rp	ID	Z	L1	L2	SW
105 679	½	½	7	47	25	24
111 106[1]	¾	¾	8	50	26	30
118 105[1]	1	1	8	58	30	37

ID = für ID-Schlauch
Z = Z-Maß
L = Länge
SW = Schlüsselweite
1) mit Mehrkant
* = Lieferung nur noch aus Lagervorrat

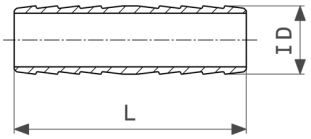

Schlauchverbinder
- Messing
Modell 1852

Artikel	ID	L
124 007	⅜	52
110 925	½	48
108 632	¾	55
130 701	1	62

ID = für ID-Schlauch
L = Länge

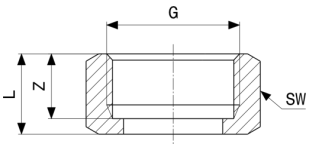

Überwurfmutter
- Messing
Modell 1121-654

Artikel	G	d	Z	L	SW
110 208	½	16,7	10	12	23
107 895	¾	22	12	15	29
105 709	1	26,8	13	16	36
103 811	1¼	33,8	14	17	46
115 531	1½	42,4	15	18	52
119 492	2	50,5	19	22	65

Z = Z-Maß
L = Länge
SW = Schlüsselweite

Impressum

Viega GmbH
Raiffeisenplatz 1, Top 4a
A-4863 Seewalchen
info@viega.at
(07662) 29880-0
(07662) 29880-30
UST-IdNr. ATU65008001
Gesellschaft mit beschränkter Haftung
Firmenbuch FN 328215 w

Geschäftsführer:
Diplom Ökonom Dirk Gellisch

Bei dem Submittal Package handelt es sich um unverbindliche Informationen, die Ihnen zur Verfügung gestellt werden. Alle Inhalte dieses Submittal Package werden mit großer Sorgfalt zusammengestellt. Dennoch können wir die Aktualität, Richtigkeit und Vollständigkeit der Informationen nicht gewährleisten. Das Submittal Package wird bei einer Bestellung nicht Vertragsbestandteil.