DE

Megapress S

Submittal Package

viega

Inhaltsverzeichnis

1 Produktgruppenbeschreibung 3
2 Anwendungsbereiche 5
3 Zulässige Rohre 7
4 Zertifikate 18
5 Z-Maße 21
6 Impressum 45

Produktgruppenbeschreibung

Strömungsoptimiertes Pressverbindersystem aus unlegiertem Stahl 1.0308 mit einer äußeren galvanischen Zink-Nickel-Beschichtung für schwarze, verzinkte, industriell lackierte und pulverbeschichtete Stahlrohre. Pressverbinder mit Edelstahlschneidring zur Sicherstellung der mechanischen Belastbarkeit der Verbindung. Geeignet für Auf- und Unterputz-Installationen von Steigleitungen und Etagen-Installationen.

Kennzeichnung
Hersteller, Rohrdimension, Charge, weißer Punkt auf Pressende, schwarzes Rechteck mit Symbol »Nicht für Trinkwasserinstallationen zugelassen«, weißer Aufkleber abziehbar als Verpressindikator

Pressverbinder mit SC-Contur
Versehentlich nicht verpresste Verbindungen fallen bei der Dichtheitsprüfung sofort auf.
Viega gewährleistet das Erkennen unverpresster Verbindungen in den folgenden Druckbereichen mit Wasser, Druckluft oder Inertgasen:
min. Wasserdruck: 0,1 MPa / 100 kPa / 1 bar / 14,5 PSI
max. Wasserdruck: 0,65 MPa / 650 kPa / 6,5 bar / 94,3 PSI
min. Luftdruck: 22 hPa / 2,2 kPa / 22 mbar / 0,3 PSI
max. Luftdruck: 0,3 MPa / 300 kPa / 3 bar / 43,5 PSI

Dichtelemente
FKM (Fluorkarbon-Kautschuk), mattschwarz, vormontiert

Hinweis
Die Dichtwerkstoffe des Pressverbindersystems unterliegen einer thermischen Alterung, die von der Medientemperatur und der Betriebsdauer abhängig ist.
Je höher die Medientemperatur, desto schneller schreitet die thermische Alterung des Dichtwerkstoffs voran.
Bei speziellen Betriebsbedingungen, z.B. bei industriellen Wärmerückgewinnungsanlagen ist ein Abgleich der Angaben des Apparateherstellers mit den Angaben über das Pressverbindersystem erforderlich.
Vor dem Einsatz des Pressverbindersystems außerhalb der beschriebenen Einsatzbereiche oder bei Zweifeln über die richtige Werkstoffauswahl wenden Sie sich bitte an Viega.

Dimensionen
D⅜–4, Größenverfügbarkeit entsprechend nationaler Regelwerke

Werkzeuge
Die Funktionssicherheit der Viega Pressverbindersysteme hängt in erster Linie vom einwandfreien Zustand der verwendeten Presswerkzeuge ab. Für das Verpressen von Megapress S XL-Pressverbindern ist der Pressgun-Press Booster notwendig. Viega Presswerkzeuge müssen durch autorisierte Servicepartner regelmäßig gewartet werden.

Einsatzbereiche
Industrie- und Anlagenbau
Nah- und Fernwärmeanlagen nach AGFW FW 524 (nach dem Gebäudeeintritt, ≤ DN50)
Geschlossene Kühl- und Heizungsanlagen
Druckluftanlagen
Feuerlösch- und Sprinkleranlagen (geforderte Mindest- und Maximalwandstärke beachten)
Anlagen für technische Gase (Anfrage erforderlich)

Hinweis
Die Nutzung des Systems für andere als die beschriebenen Einsatzbereiche und Medien muss mit Viega abgestimmt werden! Detaillierte Informationen zu Anwendungen, Einschränkungen und nationalen Normen und Richtlinien finden Sie in den Produktinformationen, entweder gedruckt oder auf der Viega Website.

Hinweis – Normen und Zulassungen
Geeignet für Stahlrohre nach EN 10255, EN 10220 / EN 10216-1, EN 10220 / EN 10217-1.
Bei Einsatz in Heizungsanlagen VDI-Richtlinie 2035 und DIN EN 12828 beachten.
Nicht geeignet für Brenngase nach DVGW-Arbeitsblatt G 260 und Trinkwasserinstallationen sowie andere offene Systeme.

Betriebsbedingungen
Betriebstemperatur -5 °C bis +140 °C (23 °F bis 284 °F)

Das Pressverbindersystem Megapress S ist für den Nenndruck PN 16 ausgelegt.

Werkstoffe Verbinder
Stahl 1.0308

Hinweis – Schutz vor Außenkorrosion
Die Pressverbinder sind durch eine Zink-Nickel-Beschichtung optimal gegen Korrosion geschützt – z. B. bei entstehendem Kondenswasser in Kühlanlagen.
Das verwendete Rohr ist mit geeignetem Korrosionsschutz zu schützen – Herstellerinformationen beachten.
Rohr und Rohrverbinder sind nach den allgemein anerkannten Regeln der Technik gleichermaßen zu dämmen.

Viptool Software-Lösungen
Software-Lösungen für Servicemanagement und Detailplanung der Viega Rohrleitungs-, Vorwand-, Spül- und Entwässerungstechnik.
Zur einfachen und schnellen Lösung konkreter Planungsaufgaben nutzen Sie die weiteren kostenlosen Web-Applikationen auf der Viega Website.

Druckgefälle-Rechner
Web-Applikation zur einfachen und schnellen Bestimmung der Rohrleitungsdimension für Trinkwasser-, Heizungs- und Gasleitungen mit zugehöriger Druckverlusttabelle über das Gesamtsystem.

Brandschutz-Konfigurator
Web-Applikation als digitale Ergänzung zur gedruckten „Anwendungstechnik für den baulichen Brandschutz".
Fachgerechte Schachtbelegung mit bis zu zehn Durchführungen als Planungshilfe für den sicheren Nullabstand finden Sie auf der Viega Website.

Änderungen und Irrtümer vorbehalten!
Die aktuellen Z- und Einbaumaße sowie weitere technische Angaben sind der Viega Website zu entnehmen und vor dem Kauf, bei Planung, Bauausführung und Nutzung zu prüfen. Unsere Produkte werden kontinuierlich optimiert.

Anwendungsbereiche

Systemname: Megapress S

Anwendungsbereiche	Eigenschaften	Werte
Kühlwasser (geschlossener Kreislauf) Korrosionsschutz für Stahlrohre unlegiert nach AGI Q151 offene Systeme nach Rücksprache	max. Betriebsdruck	1,6 MPa / 16 bar / 232,1 psi
	min. Betriebstemperatur	-5 °C / 23 °F
	max. Betriebstemperatur	140 °C / 284 °F
Frostschutzmittel Antifrogen N / Clariant Antifrogen L / Clariant Antifrogen Sol (Solaranlagen) / Clariant Ethylenglykol (Ethan-1,2-diol) Propylenglykol (1,2-Propandiol) Tyfoxit / Tyforop-Chemie Tyfocor / Tyforop-Chemie Korrosionsschutz für Stahlrohre unlegiert nach AGI Q151	max. Betriebsdruck	1,6 MPa / 16 bar / 232,1 psi
	min. Betriebstemperatur	-5 °C / 23 °F
	max. Betriebstemperatur	140 °C / 284 °F
Heizungsanlagen nach DIN EN 12 828	max. Betriebsdruck	1,6 MPa / 16 bar / 232,1 psi
	max. Betriebstemperatur	105 °C / 221 °F
Mineralöle SAE ½–4	max. Betriebsdruck	1,6 MPa / 16 bar / 232,1 psi
	max. Betriebstemperatur	70 °C / 158 °F
Palmöl nach Rücksprache mit dem Werk Attendorn	max. Betriebsdruck	1 MPa / 10 bar / 145 psi
	max. Betriebstemperatur	70 °C / 158 °F
Rapsöl DIN W 51805 nach Rücksprache mit dem Werk Attendorn	max. Betriebsdruck	1 MPa / 10 bar / 145 psi
	max. Betriebstemperatur	70 °C / 158 °F
Sojaöl nach Rücksprache mit dem Werk Attendorn	max. Betriebsdruck	1 MPa / 10 bar / 145 psi
	max. Betriebstemperatur	70 °C / 158 °F
Sonnenblumenöl nach Rücksprache mit dem Werk Attendorn	max. Betriebsdruck	1 MPa / 10 bar / 145 psi
	max. Betriebstemperatur	70 °C / 158 °F
Biodiesel EN 14214	max. Betriebsdruck	1 MPa / 10 bar / 145 psi
	max. Betriebstemperatur	70 °C / 158 °F
Druckluft ohne Verunreinigungen nahezu kondensatfrei	max. Betriebsdruck	1,6 MPa / 16 bar / 232,1 psi
	max. Betriebstemperatur	60 °C / 140 °F
Argon ⅜–2	max. Betriebsdruck	1,6 MPa / 16 bar / 232,1 psi
	max. Betriebstemperatur	60 °C / 140 °F
Argon 2½–4	max. Betriebsdruck	1 MPa / 10 bar / 145 psi
	max. Betriebstemperatur	60 °C / 140 °F

Systemname: Megapress S

Anwendungsbereiche	Eigenschaften	Werte
Carbogen Kohlenstoffdioxid + Sauerstoff trocken ⅜–2	max. Betriebsdruck	1,6 MPa / 16 bar / 232,1 psi
	max. Betriebstemperatur	60 °C / 140 °F
Carbogen Kohlenstoffdioxid + Sauerstoff trocken 2½–4	max. Betriebsdruck	1 MPa / 10 bar / 145 psi
	max. Betriebstemperatur	60 °C / 140 °F
Stickstoff nach dem Verdampfer ⅜–2	max. Betriebsdruck	1,6 MPa / 16 bar / 232,1 psi
	max. Betriebstemperatur	60 °C / 140 °F
Stickstoff nach dem Verdampfer d64,0–108,0	max. Betriebsdruck	1 MPa / 10 bar / 145 psi
	max. Betriebstemperatur	60 °C / 140 °F
Grobvakuum P (absolut) = 1hPa	max. Betriebstemperatur	70 °C / 158 °F
Formiergas (trocken/Schweißschutzgas) Argon + Kohlenstoffdioxid (Beispiel Corgon) ⅜–2	max. Betriebsdruck	1,6 MPa / 16 bar / 232,1 psi
	max. Betriebstemperatur	60 °C / 140 °F
Formiergas (trocken/Schweißschutzgas) Argon + Kohlenstoffdioxid (Beispiel Corgon) 2½–4	max. Betriebsdruck	1 MPa / 10 bar / 145 psi
	max. Betriebstemperatur	60 °C / 140 °F
Kondensat von Wasserdampf nach Rücksprache mit dem Werk Attendorn	max. Betriebsdruck	1,6 MPa / 16 bar / 232,1 psi
	max. Betriebstemperatur	110 °C / 230 °F

Zulässige Rohre

Norm	Größen- und Gewindeangaben	DN	Außen-Ø	Wandstärke
Stahl unlegiert nach DIN EN 10255 mittlere Reihe (M) geschweißt	⅜	10	17,2	2,3
	½	15	21,3	2,6
	¾	20	26,9	
	1	25	33,7	3,2
	1¼	32	42,4	
	1½	40	48,3	
	2	50	60,3	3,6
Stahl unlegiert nach DIN EN 10255 mittlere Reihe (M) nahtlos	⅜	10	17,2	2,3
	½	15	21,3	2,6
	¾	20	26,9	
	1	25	33,7	3,2
	1¼	32	42,4	
	1½	40	48,3	
	2	50	60,3	3,6
Stahl unlegiert nach DIN EN 10255 schwere Reihe (H) geschweißt	⅜	10	17,2	2,9
	½	15	21,3	3,2
	¾	20	26,9	
	1	25	33,7	4,0
	1¼	32	42,4	
	1½	40	48,3	
	2	50	60,3	4,5
Stahl unlegiert nach DIN EN 10255 schwere Reihe (H) nahtlos	⅜	10	17,2	2,9
	½	15	21,3	3,2
	¾	20	26,9	
	1	25	33,7	4,0
	1¼	32	42,4	
	1½	40	48,3	
	2	50	60,3	4,5
Stahl unlegiert nach DIN EN 10255 Rohrart L Rohrart L1 geschweißt	⅜	10	17,2	2,0
	½	15	21,3	2,3
	¾	20	26,9	
	1	25	33,7	2,9
	1¼	32	42,4	
	1½	40	48,3	
	2	50	60,3	3,2

Norm	Größen- und Gewindeangaben	DN	Außen-Ø	Wandstärke
Stahl unlegiert nach DIN EN 10255 Rohrart L Rohrart L1 nahtlos	⅜	10	17,2	2,0
	½	15	21,3	2,3
	¾	20	26,9	
	1	25	33,7	2,9
	1¼	32	42,4	
	1½	40	48,3	
	2	50	60,3	3,2
Stahl unlegiert nach DIN EN 10255 Rohrart L2 geschweißt	⅜	10	17,2	1,8
	½	15	21,3	2,0
	¾	20	26,9	2,3
	1	25	33,7	2,6
	1¼	32	42,4	
	1½	40	48,3	2,9
	2	50	60,3	
Stahl unlegiert nach DIN EN 10255 Rohrart L2 nahtlos	⅜	10	17,2	1,8
	½	15	21,3	2,0
	¾	20	26,9	2,3
	1	25	33,7	2,6
	1¼	32	42,4	
	1½	40	48,3	2,9
	2	50	60,3	
Stahl unlegiert nach DIN EN 10217-1 Rohrreihe 1 geschweißt	⅜	10	17,2	1,4 1,6 1,8 2,0 2,3 2,6 2,9 3,2 3,6 4,0
	½	15	21,3	1,4 1,6 1,8 2,0 2,3 2,6 2,9 3,2 3,6 4,0 4,5

Norm	Größen- und Gewindeangaben	DN	Außen-Ø	Wandstärke
Stahl unlegiert nach DIN EN 10217-1 Rohrreihe 1 geschweißt	¾	20	26,9	1,4 1,6 1,8 2,0 2,3 2,6 2,9 3,2 3,6 4,0 4,5 5,0
	1	25	33,7	1,4 1,6 1,8 2,0 2,3 2,6 2,9 3,2 3,6 4,0 4,5 5,0 5,6 6,3 7,1 8,0
	1¼	32	42,4	1,4 1,6 1,8 2,0 2,3 2,6 2,9 3,2 3,6 4,0 4,5 5,0 5,6 6,3 7,1 8,0 8,8
	1½	40	48,3	
	2	50	60,3	1,4 1,6 1,8 2,0 2,3 2,6 2,9 3,2 3,6 4,0 4,5 5,0 5,6 6,3 7,1 8,0 8,8 10,0

Norm	Größen- und Gewindeangaben	DN	Außen-Ø	Wandstärke
Stahl unlegiert nach DIN EN 10216-1 Rohrreihe 1 nahtlos	⅜	10	17,2	1,8 2,0 2,3 2,6 2,9 3,2 3,6 4,0 4,5
	½	15	21,3	2,0 2,3 2,6 2,9 3,2 3,6 4,0 4,5 5,0
	¾	20	26,9	2,0 2,3 2,6 2,9 3,2 3,6 4,0 4,5 5,0 5,6 6,3 7,1 8,0
	1	25	33,7	2,3 2,6 2,9 3,2 3,6 4,0 4,5 5,0 5,6 6,3 7,1 8,0 8,8
	1¼	32	42,4	2,6 2,9 3,2 3,6 4,0 4,5 5,0 5,6 6,3 7,1 8,0 8,8 10,0

Norm	Größen- und Gewindeangaben	DN	Außen-Ø	Wandstärke
Stahl unlegiert nach DIN EN 10216-1 Rohrreihe 1 nahtlos	1½	40	48,3	2,6 2,9 3,2 3,6 4,0 4,5 5,0 5,6 6,3 7,1 8,0 8,8 10,0 11,0 12,5
	2	50	60,3	2,9 3,2 3,6 4,0 4,5 5,0 5,6 6,3 7,1 8,0 8,8 10,0 11,0 12,5 14,2 16,0
Stahl unlegiert nach DIN EN 10216-1 Rohrreihe 2 nahtlos	-	32	38,0	2,6 2,9 3,2 3,6 4,0 4,5 5,0 5,6 6,3 7,1 8,0 8,8 10,0
Stahl unlegiert nach DIN EN 10217-1 Rohrreihe 2 geschweißt				1,4 1,6 1,8 2,0 2,3 2,6 2,9 3,2 3,6 4,0 4,5 5,0 5,6 6,3 7,1 8,0 8,8

Norm	Größen- und Gewindeangaben	DN	Außen-Ø	Wandstärke
Stahl unlegiert nach DIN EN 10216-1 Rohrreihe 3 nahtlos	-	40	44,5	2,6 2,9 3,2 3,6 4,0 4,5 5,0 5,6 6,3 7,1 8,0 8,8 10,0 11,0 12,5
Stahl unlegiert nach DIN EN 10217-1 Rohrreihe 3 geschweißt				1,4 1,6 1,8 2,0 2,3 2,6 2,9 3,2 3,6 4,0 4,5 5,0 5,6 6,3 7,1 8,0 8,8
Stahl unlegiert nach DIN EN 10216-1 Rohrreihe 2 nahtlos		50	57,0	2,9 3,2 3,6 4,0 4,5 5,0 5,6 6,3 7,1 8,0 8,8 10,0 11,0 12,5 14,2

Norm	Größen- und Gewindeangaben	DN	Außen-Ø	Wandstärke
Stahl unlegiert nach DIN EN 10217-1 Rohrreihe 2 geschweißt	-	50	57,0	1,4 1,6 1,8 2,0 2,3 2,6 2,9 3,2 3,6 4,0 4,5 5,0 5,6 6,3 7,1 8,0 8,8 10,0
Stahl unlegiert nach DIN EN 10216-1 Rohrreihe 1 nahtlos	2½	65	76,1	2,9 3,2 3,6 4,0 4,5 5,0 5,6 6,3 7,1 8,0 8,8 10,0 11,0 12,5 14,2 16,0 17,5 20,0
Stahl unlegiert nach DIN EN 10217-1 Rohrreihe 1 geschweißt				1,4 1,6 1,8 2,0 2,3 2,6 2,9 3,2 3,6 4,0 4,5 5,0 5,6 6,3 7,1 8,0 8,8 10,0
Stahl unlegiert nach DIN EN 10255 schwere Reihe (H) geschweißt				4,5
Stahl unlegiert nach DIN EN 10255 schwere Reihe (H) nahtlos				

Norm	Größen- und Gewindeangaben	DN	Außen-Ø	Wandstärke
Stahl unlegiert nach DIN EN 10255 mittlere Reihe (M) geschweißt	2½	65	76,1	3,6
Stahl unlegiert nach DIN EN 10255 mittlere Reihe (M) nahtlos				
Stahl unlegiert nach DIN EN 10255 Rohrart L Rohrart L1 geschweißt				3,2
Stahl unlegiert nach DIN EN 10255 Rohrart L Rohrart L1 nahtlos				
Stahl unlegiert nach DIN EN 10255 Rohrart L2 geschweißt				
Stahl unlegiert nach DIN EN 10255 Rohrart L2 nahtlos				
Stahl unlegiert nach DIN EN 10216-1 Rohrreihe 1 nahtlos	3	80	88,9	3,2 3,6 4,0 4,5 5,0 5,6 6,3 7,1 8,0 8,8 10,0 11,0 12,5 14,2 16,0 17,5 20,0 22,2 25,0

Norm	Größen- und Gewindeangaben	DN	Außen-Ø	Wandstärke
Stahl unlegiert nach DIN EN 10217-1 Rohrreihe 1 geschweißt	3	80	88,9	1,4 1,6 1,8 2,0 2,3 2,6 2,9 3,2 3,6 4,0 4,5 5,0 5,6 6,3 7,1 8,0 8,8 10,0
Stahl unlegiert nach DIN EN 10255 schwere Reihe (H) geschweißt				5,0
Stahl unlegiert nach DIN EN 10255 schwere Reihe (H) nahtlos				
Stahl unlegiert nach DIN EN 10255 mittlere Reihe (M) geschweißt				4,0
Stahl unlegiert nach DIN EN 10255 mittlere Reihe (M) nahtlos				
Stahl unlegiert nach DIN EN 10255 Rohrart L geschweißt				3,2
Stahl unlegiert nach DIN EN 10255 Rohrart L nahtlos				
Stahl unlegiert nach DIN EN 10255 Rohrart L1 geschweißt				3,6
Stahl unlegiert nach DIN EN 10255 Rohrart L1 nahtlos				
Stahl unlegiert nach DIN EN 10255 Rohrart L2 geschweißt				3,2
Stahl unlegiert nach DIN EN 10255 Rohrart L2 nahtlos				

Norm	Größen- und Gewindeangaben	DN	Außen-Ø	Wandstärke
Stahl unlegiert nach DIN EN 10216-1 Rohrreihe 1 nahtlos	4	100	114,3	3,6 4,0 4,5 5,0 5,6 6,3 7,1 8,0 8,8 10,0 11,0 12,5 14,2 16,0 17,5 20,0 22,2 25,0 28,0 30,0 32,0
Stahl unlegiert nach DIN EN 10217-1 Rohrreihe 1 geschweißt				1,4 1,6 1,8 2,0 2,3 2,6 2,9 3,2 3,6 4,0 4,5 5,0 5,6 6,3 7,1 8,0 8,8 10,0 11,0
Stahl unlegiert nach DIN EN 10255 schwere Reihe (H) geschweißt				5,4
Stahl unlegiert nach DIN EN 10255 schwere Reihe (H) nahtlos				
Stahl unlegiert nach DIN EN 10255 mittlere Reihe (M) geschweißt				4,5
Stahl unlegiert nach DIN EN 10255 mittlere Reihe (M) nahtlos				
Stahl unlegiert nach DIN EN 10255 Rohrart L geschweißt				3,6

Norm	Größen- und Gewindeangaben	DN	Außen-Ø	Wandstärke
Stahl unlegiert nach DIN EN 10255 Rohrart L nahtlos	4	100	114,3	3,6
Stahl unlegiert nach DIN EN 10255 Rohrart L1 geschweißt				4,0
Stahl unlegiert nach DIN EN 10255 Rohrart L1 nahtlos				
Stahl unlegiert nach DIN EN 10255 Rohrart L2 geschweißt				3,6
Stahl unlegiert nach DIN EN 10255 Rohrart L2 nahtlos				

Zertifikate

AMTEC	**AMTEC Zertifikat** Profipress, Sanpress, Sanpress Inox, Prestabo, Megapress, Profipress G, Sanpress Inox G, Megapress G
	DNV GL Type Approval Certificate Megapress
	DNV GL Type Approval Certificate Megapress Push-in Connection
	TÜV Verband Zertifikat Megapress (DN 10 - DN 100)
	VdS Zertifikat Megapress (DN 20 - DN 100)
	Bureau Veritas Type Approval Certificate Megapress
	CSTB Certificate Megapress/megapress S
	CSTB QB Certificate Megapress/Megapress S
BSI	**BSI Kitemark Certificate** Megapress, Megapress S, Megapress G
	RINA Type Approval Certificate Megapress, Megapress (S) XL , Megapress G

10	**ITB National Technical Assessment** Megapress, Megapress S
10	**ITB National Technical Assessment** Megapress, Megapress S
10	**ITB Certificate of Constancy of Performance** Megapress, Megapress S
EITS	**EITS Technical Approval** Megapress, Megapress S, Megapress SXL
EITS	**EITS Certificate** Megapress, Megapress S, Megapress S XL
SBSC	**SBSC Certificate** Megapress, Megapress S, Megapress S XL
ABS TYPE APPROVED PRODUCT	**ABS Approval Certificate** MegaPress, MegaPress G, Megapress FKM
10	**FM Approval Certificate** MegaPress FKM
10	**FM Approval Certificate** MegaPress XL
UPC	**IAPMO Certificate** MegaPress & MegaPress FKM
UPC	**IAPMO Certificate** Metallic Press-Connect Fittings for Piping and Tubing Systems
ICC INTERNATIONAL CODE COUNCIL	**ICC Certificate MegaPress** MegaPress & MegaPress FKM

ICC INTERNATIONAL CODE COUNCIL	**ICC Certificate Seismic** Seismic Certificate for ProPress & MegaPress
c UL US LISTED PEX SPRINKLER PIPE 3 SAV	**UL213 Certificate MP & MP FKM** MegaPress and MegaPress FKM

Z-Maße

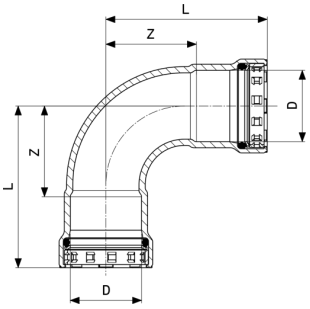

Megapress S-Bogen 90°
- Stahl unlegiert, Zink-Nickel-Beschichtung
Modell 4316

Artikel	VdS	DN	D	Z	L
769 819		10	⅜	25	49
769 826		15	½	30	57
769 833	✓	20	¾	35	64
769 840	✓	25	1	44	78
769 857	✓	32	1¼	51	97
769 864	✓	40	1½	58	105
769 871	✓	50	2	71	121

VdS = VdS-Zulassung

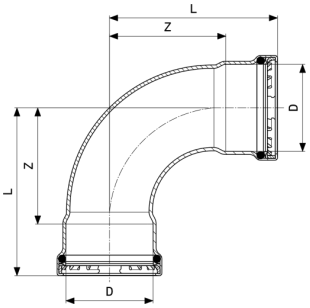

Megapress S XL-Bogen 90°
- Stahl unlegiert, Zink-Nickel-Beschichtung
Modell 4216XL

Artikel	VdS	DN	D	Z	L
751 616	✓	65	2½	104	150
751 623	✓	80	3	121	180
751 630	✓	100	4	150	230

VdS = VdS-Zulassung

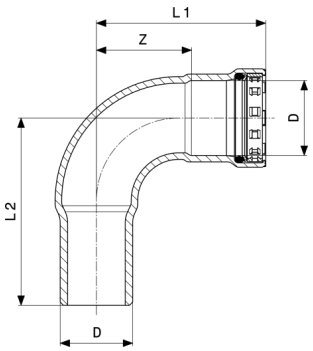

Megapress S-Bogen 90°
- Stahl unlegiert, Zink-Nickel-Beschichtung
Modell 4316.1

Artikel	VdS	DN	D	Z	L1	L2
769 956		10	⅜	25	49	56
769 963		15	½	30	57	65
769 970	✓	20	¾	35	64	71
769 987	✓	25	1	44	78	86
769 994	✓	32	1¼	51	97	102
770 006	✓	40	1½	58	105	107
770 013	✓	50	2	71	121	129

VdS = VdS-Zulassung

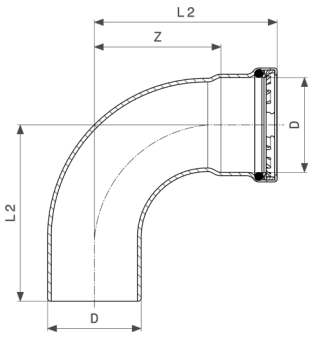

Megapress S XL-Bogen 90°
- Stahl unlegiert, Zink-Nickel-Beschichtung
Modell 4216.1XL

Artikel	VdS	DN	D	Z	L1	L2
751 678	✓	65	2½	103	149	144
751 685	✓	80	3	120	179	173
751 692	✓	100	4	150	230	223

VdS = VdS-Zulassung

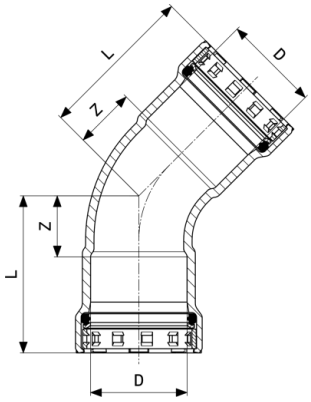

Megapress S-Bogen 45°
- Stahl unlegiert, Zink-Nickel-Beschichtung
Modell 4326

Artikel	VdS	DN	D	Z	L
769 888		10	⅜	13	37
769 895		15	½	15	42
769 901	✓	20	¾	18	48
769 918	✓	25	1	22	56
769 925	✓	32	1¼	25	71
769 932	✓	40	1½	28	76
769 949	✓	50	2	34	84

VdS = VdS-Zulassung

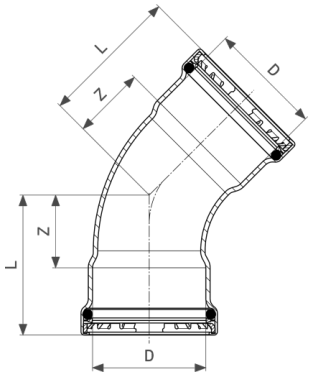

Megapress S XL-Bogen 45°
- Stahl unlegiert, Zink-Nickel-Beschichtung
Modell 4226XL

Artikel	VdS	DN	D	Z	L
751 647	✓	65	2½	49	95
751 654	✓	80	3	57	116
751 661	✓	100	4	70	150

VdS = VdS-Zulassung

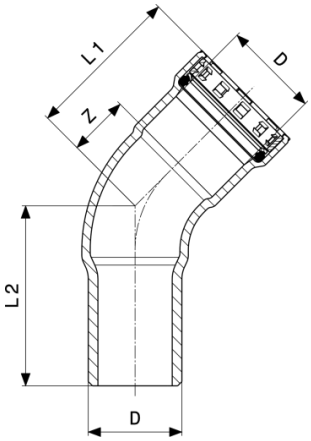

Megapress S-Bogen 45°
- Stahl unlegiert, Zink-Nickel-Beschichtung
Modell 4326.1

Artikel	VdS	DN	D	Z	L1	L2
770 020		10	⅜	13	37	43
770 037		15	½	15	42	50
770 044	✓	20	¾	18	48	54
770 051	✓	25	1	22	56	64
770 068	✓	32	1¼	25	71	76
770 075	✓	40	1½	28	76	78
770 082	✓	50	2	34	84	91

VdS = VdS-Zulassung

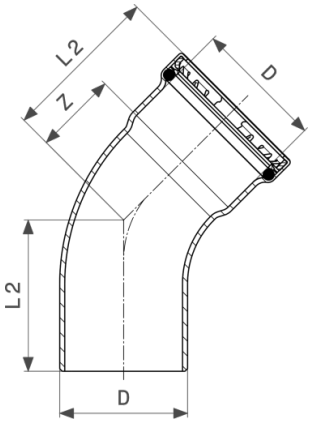

Megapress S XL-Bogen 45°
- Stahl unlegiert, Zink-Nickel-Beschichtung
Modell 4226.1XL

Artikel	VdS	DN	D	Z	L1	L2
751 708	✓	65	2½	49	95	90
751 715	✓	80	3	57	116	110
751 722	✓	100	4	70	150	143

VdS = VdS-Zulassung

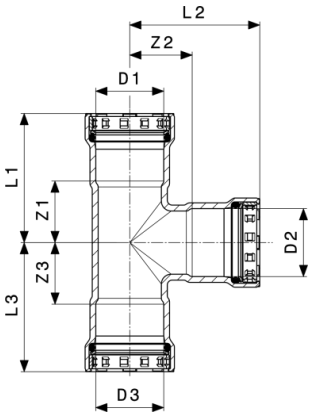

Megapress S-T-Stück
- Stahl unlegiert, Zink-Nickel-Beschichtung
Modell 4318

Artikel	VdS	DN	D1	D2	D3	Z1	Z2	Z3	L1	L2
770 150		10	⅜	⅜	⅜	22	21	22	46	45
770 167		15	½	½	½	25	24	25	52	51
770 174	✓	20	¾	¾	¾	28	27	28	58	57
770 228		25	1	½	1	31	31	31	65	58
770 181	✓	25	1	1	1	31	32	31	65	66
770 235	✓	32	1¼	¾	1¼	36	35	36	82	65
770 198	✓	32	1¼	1¼	1¼	36	35	36	82	81
770 242		40	1½	½	1½	40	37	40	87	64
770 259	✓	40	1½	1	1½	40	38	40	87	72
770 204	✓	40	1½	1½	1½	40	39	40	87	87
770 266	✓	50	2	¾	2	46	46	46	96	75
770 273	✓	50	2	1¼	2	46	45	46	96	92
770 211	✓	50	2	2	2	45	46	45	95	96

Artikel	VdS	DN	D1	D2	D3	L3
770 150		10	⅜	⅜	⅜	46
770 167		15	½	½	½	52
770 174	✓	20	¾	¾	¾	58
770 228		25	1	½	1	65
770 181	✓	25	1	1	1	65
770 235	✓	32	1¼	¾	1¼	82
770 198	✓	32	1¼	1¼	1¼	82
770 242		40	1½	½	1½	87
770 259	✓	40	1½	1	1½	87
770 204	✓	40	1½	1½	1½	87
770 266	✓	50	2	¾	2	96

VdS = VdS-Zulassung

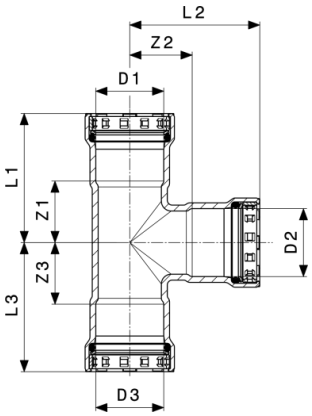

Megapress S-T-Stück
- Stahl unlegiert, Zink-Nickel-Beschichtung
Modell 4318

Artikel	VdS	DN	D1	D2	D3	L3
770 273	✓	50	2	1¼	2	96
770 211	✓	50	2	2	2	95

VdS = VdS-Zulassung

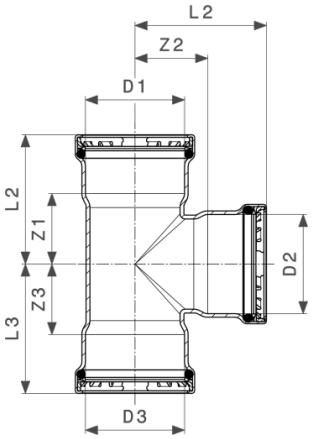

Megapress S XL-T-Stück
- Stahl unlegiert, Zink-Nickel-Beschichtung
Modell 4218XL

Artikel	VdS	DN	D1	D2	D3	Z1	Z2	Z3	L1	L2
751 944	✓	65	2½	1	2½	34	52	34	80	86
751 968	✓	65	2½	1¼	2½	38	52	38	84	98
751 975	✓	65	2½	1½	2½	44	53	44	90	100
751 982	✓	65	2½	2	2½	55	52	55	101	102
751 524	✓	65	2½	2½	2½	55	57	55	101	102
751 999	✓	80	3	1	3	42	58	42	100	92
752 002	✓	80	3	1¼	3	44	59	44	103	105
752 019	✓	80	3	1½	3	47	59	47	105	107
752 026	✓	80	3	2	3	54	59	54	112	109
752 033	✓	80	3	2½	3	59	64	59	118	110

VdS = VdS-Zulassung

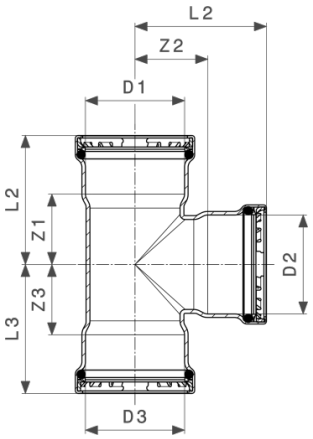

Megapress S XL-T-Stück
- Stahl unlegiert, Zink-Nickel-Beschichtung
Modell 4218XL

Artikel	VdS	DN	D1	D2	D3	Z1	Z2	Z3	L1	L2
751 548	✓	80	3	3	3	66	64	66	124	123
752 040	✓	100	4	1	4	42	73	42	122	107
752 057	✓	100	4	1¼	4	46	73	46	126	119
752 064	✓	100	4	1½	4	48	74	48	128	121
752 071	✓	100	4	2	4	56	74	56	136	123
752 088	✓	100	4	2½	4	61	78	61	141	124
752 095	✓	100	4	3	4	68	78	68	148	137
751 531	✓	100	4	4	4	83	79	83	163	159

Artikel	VdS	DN	D1	D2	D3	L3
751 944	✓	65	2½	1	2½	80
751 968	✓	65	2½	1¼	2½	84
751 975	✓	65	2½	1½	2½	90
751 982	✓	65	2½	2	2½	101
751 524	✓	65	2½	2½	2½	101
751 999	✓	80	3	1	3	100
752 002	✓	80	3	1¼	3	103
752 019	✓	80	3	1½	3	105
752 026	✓	80	3	2	3	112
752 033	✓	80	3	2½	3	118
751 548	✓	80	3	3	3	124
752 040	✓	100	4	1	4	122
752 057	✓	100	4	1¼	4	126
752 064	✓	100	4	1½	4	128
752 071	✓	100	4	2	4	136

VdS = VdS-Zulassung

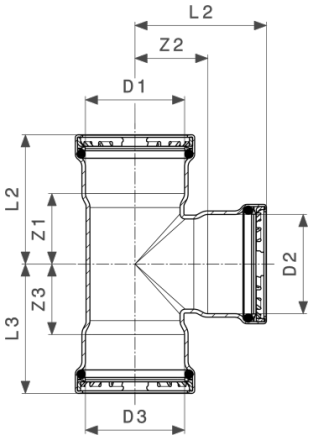

Megapress S XL-T-Stück
- Stahl unlegiert, Zink-Nickel-Beschichtung
Modell 4218XL

Artikel	VdS	DN	D1	D2	D3	L3
752 088	✓	100	4	2½	4	141
752 095	✓	100	4	3	4	148
751 531	✓	100	4	4	4	163

VdS = VdS-Zulassung

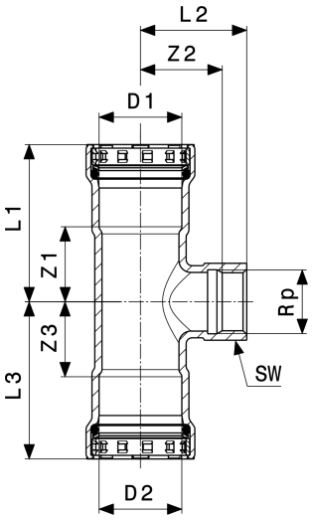

Megapress S-T-Stück
- Stahl unlegiert, Zink-Nickel-Beschichtung
Modell 4317.2

Artikel	VdS	DN	Rp	D1	D2	Z1	Z2	Z3	L1	L2
770 280		15	½	½	½	25	26	25	52	36
770 297	✓	20	½	¾	¾	28	29	28	58	39
770 303	✓	25	¾	1	1	31	34	31	65	44
770 310	✓	32	¾	1¼	1¼	36	30	36	82	46
770 327	✓	40	¾	1½	1½	40	40	40	87	50
770 334	✓	50	¾	2	2	46	48	46	96	58

VdS = VdS-Zulassung
SW = Schlüsselweite

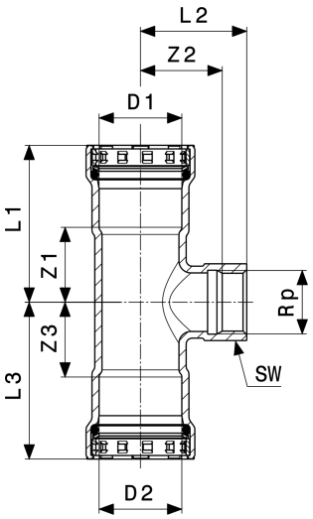

Megapress S-T-Stück
- Stahl unlegiert, Zink-Nickel-Beschichtung
Modell 4317.2

Artikel	VdS	DN	Rp	D1	D2	L3	SW
770 280		15	½	½	½	52	27
770 297	✓	20	½	¾	¾	58	27
770 303	✓	25	¾	1	1	65	32
770 310	✓	32	¾	1¼	1¼	82	32
770 327	✓	40	¾	1½	1½	87	32
770 334	✓	50	¾	2	2	96	32

VdS = VdS-Zulassung
SW = Schlüsselweite

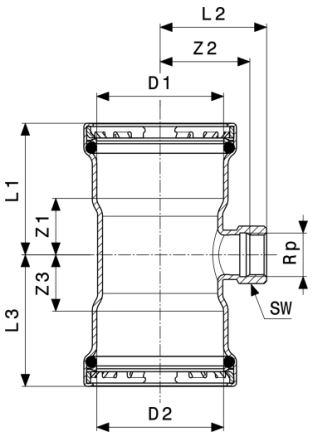

Megapress S XL-T-Stück
- Stahl unlegiert, Zink-Nickel-Beschichtung
Modell 4217.2XL

Artikel	VdS	DN	Rp	D1	D2	Z1	Z2	Z3	L1	L2
752 101	✓	65	¾	2½	2½	34	49	34	80	65
752 118	✓	80	¾	3	3	37	55	37	95	71
789 657	✓	80	2	3	3	54	64	54	112	81

VdS = VdS-Zulassung
SW = Schlüsselweite

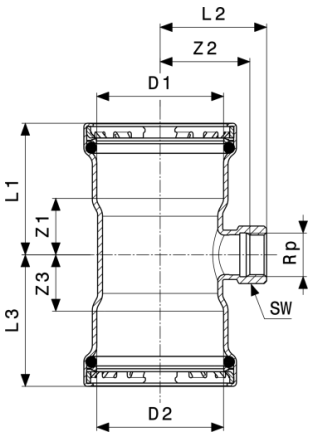

Megapress S XL-T-Stück
- Stahl unlegiert, Zink-Nickel-Beschichtung
Modell 4217.2XL

Artikel	VdS	DN	Rp	D1	D2	Z1	Z2	Z3	L1	L2
792 459	✓	80	2½	3	3	59	70	59	112	81
752 125	✓	100	¾	4	4	40	69	40	120	86

Artikel	VdS	DN	Rp	D1	D2	L3	SW
752 101	✓	65	¾	2½	2½	80	32
752 118	✓	80	¾	3	3	95	32
789 657	✓	80	2	3	3	112	70
792 459	✓	80	2½	3	3	112	82
752 125	✓	100	¾	4	4	120	32

VdS = VdS-Zulassung
SW = Schlüsselweite

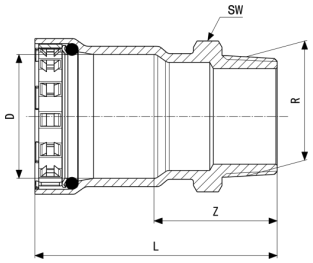

Megapress S-Übergangsstück
- Stahl unlegiert, Zink-Nickel-Beschichtung
Modell 4311

Artikel	VdS	DN	D	R	Z	L	SW
769 574		10	⅜	⅜	33	57	24
769 581		15	½	½	37	64	27
769 598	✓	20	¾	¾	40	70	32
769 604	✓	25	1	1	43	78	41
769 611	✓	32	1¼	1¼	48	94	46
769 628	✓	40	1½	1½	49	97	55

VdS = VdS-Zulassung
SW = Schlüsselweite

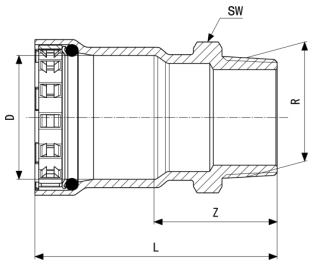

Megapress S-Übergangsstück
- Stahl unlegiert, Zink-Nickel-Beschichtung
Modell 4311

Artikel	VdS	DN	D	R	Z	L	SW
769 635	✓	50	2	2	54	104	70

VdS = VdS-Zulassung
SW = Schlüsselweite

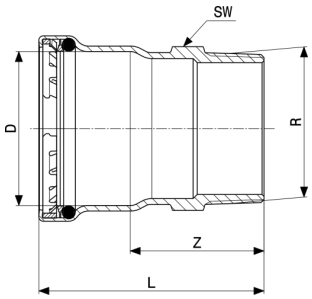

Megapress S XL-Übergangsstück
- Stahl unlegiert, Zink-Nickel-Beschichtung
Modell 4211XL

Artikel	VdS	DN	D	R	Z	L	SW
751 555	✓	65	2½	2½	67	113	77
751 562	✓	80	3	3	72	131	90
751 579	✓	100	4	4	80	160	120

VdS = VdS-Zulassung
SW = Schlüsselweite

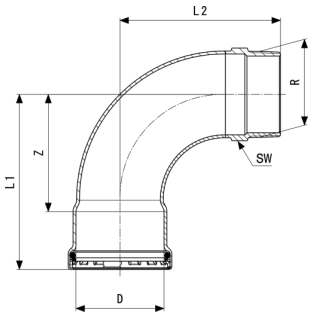

Megapress S XL-Übergangsbogen 90°
- Stahl unlegiert, Zink-Nickel-Beschichtung
Modell 4214XL

Artikel	DN	D	R	Z	L1	L2	SW
792 466	80	3	3	120	179	165	82

SW = Schlüsselweite

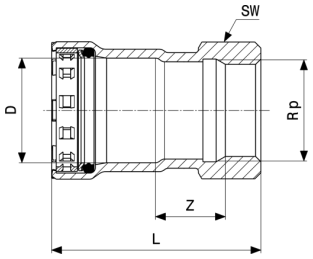

Megapress S-Übergangsstück
- Stahl unlegiert, Zink-Nickel-Beschichtung
Modell 4312

Artikel	VdS	DN	D	Rp	Z	L	SW
769 642		10	⅜	⅜	17	52	24
769 758		15	½	½	21	58	27
769 765	✓	20	¾	¾	23	62	32
769 772	✓	25	1	1	23	69	41
769 789	✓	32	1¼	1¼	24	85	46
769 796	✓	40	1½	1½	25	86	55
769 802	✓	50	2	2	25	92	70

VdS = VdS-Zulassung
SW = Schlüsselweite

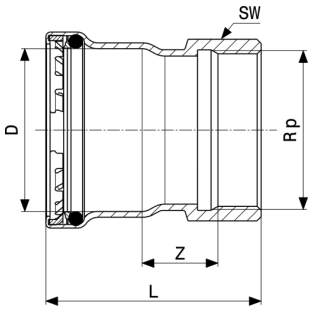

Megapress S XL-Übergangsstück
- Stahl unlegiert, Zink-Nickel-Beschichtung
Modell 4212XL

Artikel	VdS	DN	D	Rp	Z	L	SW
751 586	✓	65	2½	2½	39	105	82
789 664	✓	80	3	2	61	137	70
751 593	✓	80	3	3	39	121	98
751 609	✓	100	4	4	41	149	120

VdS = VdS-Zulassung
SW = Schlüsselweite

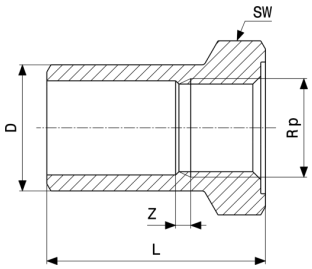

Megapress S-Einsteckstück
- Stahl unlegiert, Zink-Nickel-Beschichtung
Modell 4312.7

Artikel	DN	D	Rp	Z	L	SW
777 722	20	¾	½	3	47	34
777 739	25	1	½	4	52	34

SW = Schlüsselweite

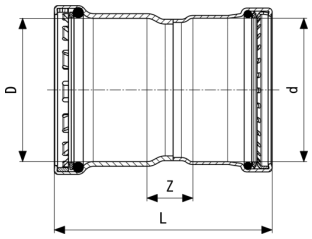

Megapress S XL-Übergangsstück
- Stahl unlegiert, Zink-Nickel-Beschichtung
Modell 4213XL

Artikel	VdS	DN	D	d	Z	L
793 739	✓	65	2½	76,1	28	124
793 746	✓	80	3	88,9	29	138
794 057	✓	100	4	108,0	41	181

VdS = VdS-Zulassung

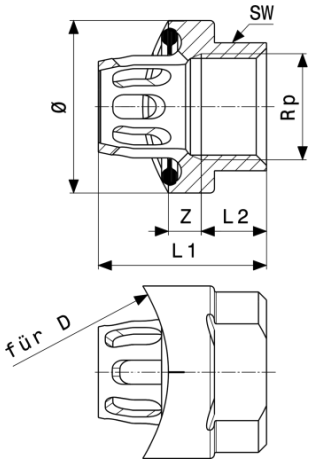

Megapress S-Einpressanschluss
- Stahl unlegiert, Zink-Nickel-Beschichtung
Modell 4312.2

Artikel	für D	Rp	Z	L1	L2	Ø	SW
780 470	1½	¾	7	42	16	43	32
780 487	2	¾	8	42	16	43	32
780 494	2½	¾	8	42	16	43	32
780 500	3	¾	8	42	16	43	32
780 517	4	¾	8	42	16	43	32
780 524	5	¾	8	42	16	43	32
780 531	6	¾	8	42	16	43	32

SW = Schlüsselweite

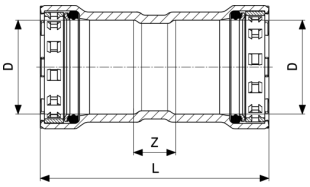

Megapress S-Muffe
- Stahl unlegiert, Zink-Nickel-Beschichtung
Modell 4315

Artikel	VdS	DN	D	Z	L
767 617		10	⅜	12	60
767 624		15	½	15	68
767 631	✓	20	¾	16	75
767 648	✓	25	1	15	84
769 659	✓	32	1¼	18	110
769 666	✓	40	1½	23	118
769 673	✓	50	2	20	120

VdS = VdS-Zulassung

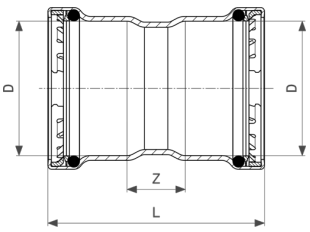

Megapress S XL-Muffe
- Stahl unlegiert, Zink-Nickel-Beschichtung
Modell 4215XL

Artikel	VdS	DN	D	Z	L
751 739	✓	65	2½	34	125
751 746	✓	80	3	35	152
751 753	✓	100	4	40	200

VdS = VdS-Zulassung

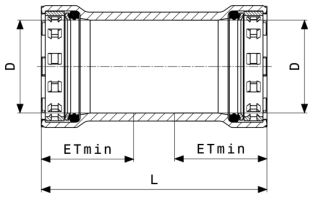

Megapress S-Schiebemuffe
- Stahl unlegiert, Zink-Nickel-Beschichtung
Modell 4315.5

Artikel	VdS	DN	D	ETmin	L
769 680		10	⅜	24	60
769 697		15	½	27	68
769 703	✓	20	¾	29	75
769 710	✓	25	1	34	84
769 727	✓	32	1¼	46	110
769 734	✓	40	1½	48	118
769 741	✓	50	2	50	120

VdS = VdS-Zulassung
ETmin = Einstecktiefe minimal

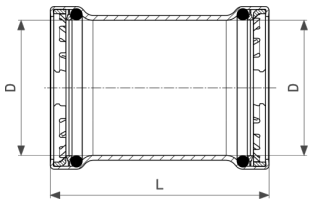

Megapress S XL-Schiebemuffe
- Stahl unlegiert, Zink-Nickel-Beschichtung
Modell 4215.5XL

Artikel	VdS	DN	D	L
751 760	✓	65	2½	125
751 777	✓	80	3	152
751 784	✓	100	4	200

VdS = VdS-Zulassung

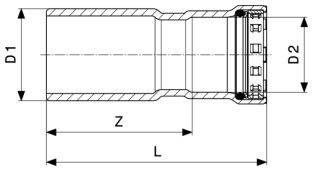

Megapress S-Reduzierstück
- Stahl unlegiert, Zink-Nickel-Beschichtung
Modell 4315.1

Artikel	VdS	DN1	D1	DN2	D2	Z	L
770 341		15	½	10	⅜	46	70
770 655		20	¾	10	⅜	51	75
770 662		20	¾	15	½	45	72

VdS = VdS-Zulassung

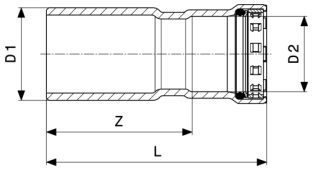

Megapress S-Reduzierstück
- Stahl unlegiert, Zink-Nickel-Beschichtung
Modell 4315.1

Artikel	VdS	DN1	D1	DN2	D2	Z	L
770 679		25	1	10	⅜	58	82
770 686		25	1	15	½	54	82
770 693	✓	25	1	20	¾	53	82
770 709	✓	32	1¼	25	1	67	101
799 304	✓	40	1½	25	1	71	106
770 716	✓	40	1½	32	1¼	69	115
799 311	✓	50	2	25	1	80	114
799 328	✓	50	2	32	1¼	77	123
770 723	✓	50	2	40	1½	75	123

VdS = VdS-Zulassung

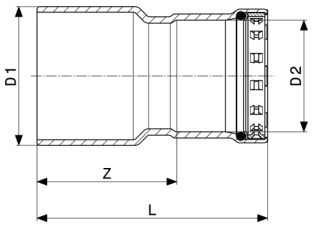

Megapress S XL-Reduzierstück
- Stahl unlegiert, Zink-Nickel-Beschichtung
Modell 4215.1XL

Artikel	VdS	DN1	D1	DN2	D2	Z	L
752 156	✓	65	2½	50	2	77	128
752 163	✓	80	3	50	2	111	161
752 170	✓	80	3	65	2½	112	158
752 187	✓	100	4	50	2	140	191
752 194	✓	100	4	65	2½	144	189
752 200	✓	100	4	80	3	138	197

VdS = VdS-Zulassung

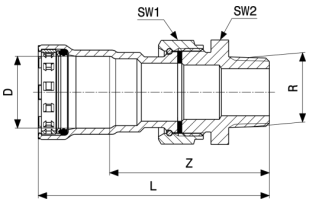

Megapress S-Übergangsverschraubung
- Stahl unlegiert, Zink-Nickel-Beschichtung
Modell 4365

Artikel	VdS	DN	D	R	Z	L	SW1	SW2
770 952		15	½	½	66	93	30	27
770 969	✓	20	¾	¾	71	100	37	34
770 976	✓	25	1	1	77	111	46	46
770 983	✓	32	1¼	1¼	82	128	53	50
770 990	✓	40	1½	1½	84	132	60	55
771 003	✓	50	2	2	94	144	78	72

VdS = VdS-Zulassung
SW = Schlüsselweite

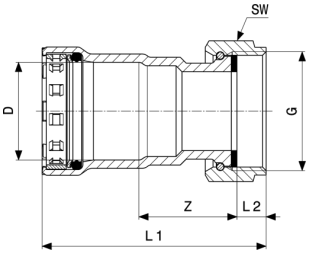

Megapress S-Anschlussverschraubung
- Stahl unlegiert, Zink-Nickel-Beschichtung
Modell 4363

Artikel	VdS	DN	D	Z	L1	L2	SW
777 678		15	½	33	69	8	30
777 685	✓	20	¾	33	70	8	37
777 692	✓	25	1	35	79	10	46
777 708	✓	32	1¼	37	93	10	53
777 746	✓	40	1½	41	102	14	53
777 715	✓	50	2	40	103	12	66

VdS = VdS-Zulassung
SW = Schlüsselweite

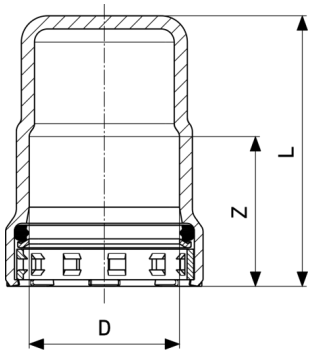

Megapress S-Kappe
- Stahl unlegiert, Zink-Nickel-Beschichtung
Modell 4356

Artikel	VdS	DN	D	Z	L
770 730		10	⅜	24	51
770 747		15	½	27	54
770 754	✓	20	¾	29	57
770 761	✓	25	1	34	62
770 778	✓	32	1¼	46	74
770 785	✓	40	1½	48	77
770 792	✓	50	2	51	79

VdS = VdS-Zulassung

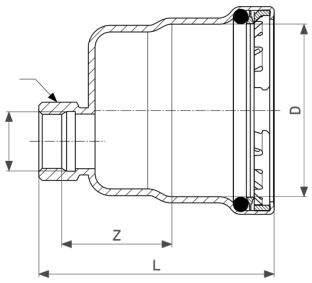

Megapress S XL-Kappe
- Stahl unlegiert, Zink-Nickel-Beschichtung
Modell 4256XL

Artikel	VdS	DN	D	Z	L
751 920	✓	65	2½	43	105
751 937	✓	80	3	43	118
751 951	✓	100	4	44	140

VdS = VdS-Zulassung

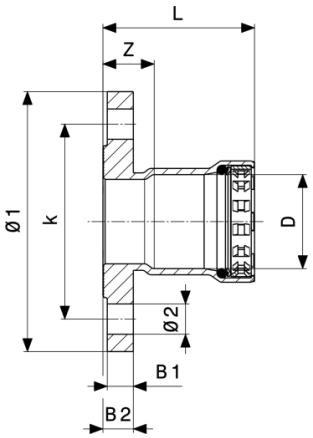

Megapress S-Flanschübergang
- Stahl unlegiert, Zink-Nickel-Beschichtung
Modell 4359.1

Artikel	DN	D	Z	L	B1	B2	Ø1	Ø2	k	n
777 647	20	¾	27	57	12	14	90	11	65	4
770 808	25	1	27	61	12	14	100	11	75	4
770 815	32	1¼	27	73	12	14	120	14	90	4
770 822	40	1½	28	75	12	14	130	14	100	4
770 839	50	2	27	78	12	14	140	14	110	4

k = Lochkreis-Ø
n = Anzahl Bohrungen

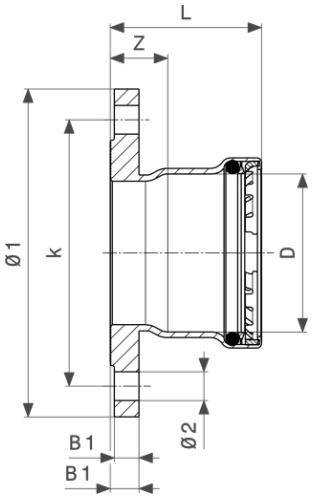

Megapress S XL-Flanschübergang
- Stahl unlegiert, Zink-Nickel-Beschichtung
Modell 4259.1XL

Artikel	DN	D	n	Z	L	k	Ø1	Ø2	B1	B2
751 890	65	2½	4	28	73	130	160	14	12	14
751 906	80	3	4	31	90	150	190	18	14	16
751 913	100	4	4	32	112	170	210	18	14	16

n = Anzahl Bohrungen
k = Lochkreis-Ø

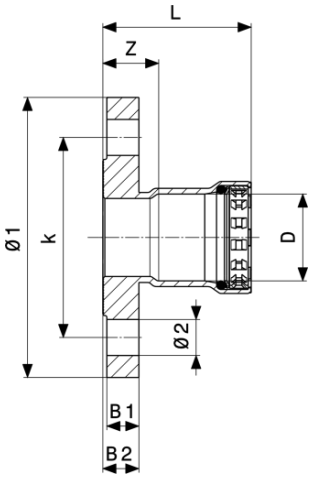

Megapress S-Flanschübergang
- Stahl unlegiert, Zink-Nickel-Beschichtung
Modell 4359

Artikel	VdS	DN	D	Z	L	B1	B2	Ø1	Ø2	k
777 654	✓	20	¾	31	61	16	18	105	14	75
770 846	✓	25	1	31	65	16	18	115	18	85
770 853	✓	32	1¼	31	77	16	18	140	18	100
770 860	✓	40	1½	32	79	16	18	150	18	110
770 877	✓	50	2	31	81	16	18	165	18	125

Artikel	VdS	DN	D	n
777 654	✓	20	¾	4
770 846	✓	25	1	4
770 853	✓	32	1¼	4
770 860	✓	40	1½	4
770 877	✓	50	2	4

VdS = VdS-Zulassung
k = Lochkreis-Ø
n = Anzahl Bohrungen

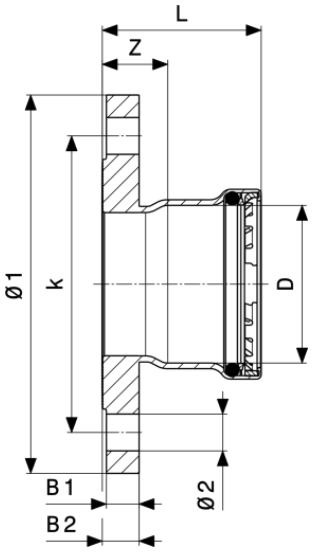

Megapress S XL-Flanschübergang
- Stahl unlegiert, Zink-Nickel-Beschichtung
Modell 4259XL

Artikel	VdS	DN	D	n	Z	L	k	Ø1	Ø2	B1
751 869	✓	65	2½	8	32	78	145	185	18	16
751 876	✓	80	3	8	35	94	160	200	18	18
751 883	✓	100	4	8	36	116	180	220	18	18

Artikel	VdS	DN	D	n	B2
751 869	✓	65	2½	8	18
751 876	✓	80	3	8	20
751 883	✓	100	4	8	20

VdS = VdS-Zulassung
n = Anzahl Bohrungen
k = Lochkreis-Ø

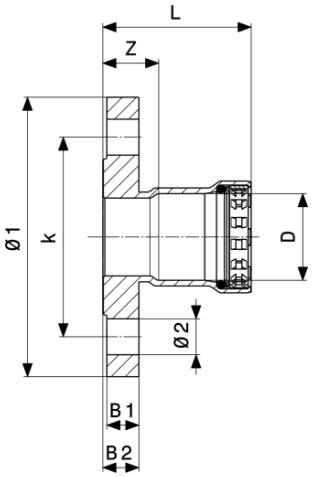

Megapress S-Flanschübergang
- Stahl unlegiert, Zink-Nickel-Beschichtung
Modell 4359.6

Artikel	DN	D	Z	L	B1	B2	Ø1	Ø2	k	n
777 661	20	¾	31	61	16	18	105	14	75	4
770 884	25	1	31	65	16	18	115	14	85	4
770 891	32	1¼	31	77	16	18	140	18	100	4
770 907	40	1½	32	79	15	18	150	18	110	4
770 914	50	2	33	84	17	20	165	18	125	4

k = Lochkreis-Ø
n = Anzahl Bohrungen

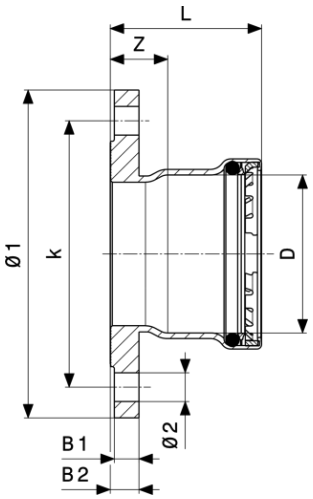

Megapress S XL-Flanschübergang
- Stahl unlegiert, Zink-Nickel-Beschichtung
Modell 4259.6XL

Artikel	DN	D	Z	L	B1	B2	Ø1	Ø2	k	n
770 921	65	2½	40	86	19	22	185	18	145	8
770 938	80	3	44	102	21	24	200	18	160	8
770 945	100	4	42	123	21	24	235	22	190	8

k = Lochkreis-Ø
n = Anzahl Bohrungen

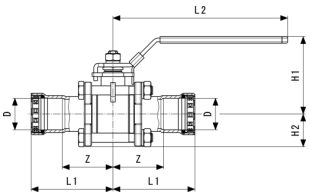

Easytop-Kugelhahn
- Stahl unlegiert, Zink-Nickel-Beschichtung
Modell 4375.8

Artikel	DN	D	Z	L1	L2	H1	H2
787 226	15	½	44	71	149	72	27
787 233	20	¾	48	78	149	74	29
787 240	25	1	56	90	192	85	36
787 653	32	1¼	63	110	192	91	40
787 660	40	1½	74	122	192	99	47
787 677	50	2	78	129	192	99	47

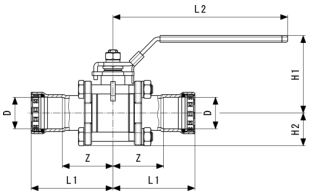

Easytop XL-Kugelhahn
- Stahl unlegiert, Zink-Nickel-Beschichtung
Modell 4275.8XL

Artikel	DN	D	Z	L1	L2	H1	H2
802 349	65	2½	95	141	282	129	57
802 554	80	3	112	170	282	129	68
802 561	100	4	111	192	282	129	85

Impressum

Viega GmbH & Co. KG
Viega Platz 1
57439 Attendorn
info@viega.de
+49 2722 61-0
+49 2722 61-1415

Viega GmbH & Co. KG, Sitz Attendorn, Amtsgericht Siegen HRA 9165; Komplementärinnen: Viega Management B.V. (Geschäftsführer: Michael Klenz, Sebastian Lelgemann); Viega Management GmbH (Geschäftsführer: Michael Klenz, Sebastian Lelgemann)

Bei dem Submittal Package handelt es sich um unverbindliche Informationen, die Ihnen zur Verfügung gestellt werden. Alle Inhalte dieses Submittal Package werden mit großer Sorgfalt zusammengestellt. Dennoch können wir die Aktualität, Richtigkeit und Vollständigkeit der Informationen nicht gewährleisten. Das Submittal Package wird bei einer Bestellung nicht Vertragsbestandteil.