ES

Megapress

paquete de envío

viega

índice

1 Descripción del grupo de productos 3
2 Ámbitos de aplicación 6
3 Tubos permitidos 7
4 Certificados 14
5 Medidas Z 17
6 Impreso 34

Descripción del grupo de productos

Sistema de conectores de prensado de acero no aleado 1.0308 con flujo optimizado y con un revestimiento galvanizado exterior de zinc- níquel para tubos de acero negro, galvanizado, con pintura industrial y con recubrimiento en polvo. Conector de prensado con anillo de corte de acero inoxidable para asegurar la capacidad de carga mecánica de la unión. adecuado para el montaje en superficie y empotrado además de montantes e instalaciones de pisos.

Marcación
Fabricante, tamaño, lote, punto negro en el extremo de prensado, rectángulo negro con símbolo »No certificado para instalaciones de agua potable«, pegatina naranja/negra que se puede retirar como indicador de prensado

Unión prensada con SC-Contur
De este modo, durante la prueba de estanqueidad se detectan inmediatamente las uniones que hayan quedado sin prensar por descuido.
Viega garantiza la detección de uniones no prensadas en los siguientes intervalos de presión con agua, aire comprimido o gases inertes:
min. Presión del agua: 0,1 MPa / 100 kPa / 1 bar / 14,5 PSI
máx. presión máxima del agua: 0,65 MPa / 650 kPa / 6,5 bar / 94,3 PSI
min. presión de aire: 22 hPa / 2,2 kPa / 22 mbar / 0,3 PSI
presión de aire máxima: 0,3 MPa / 300 kPa / 3 bar / 43,5 PSI

Juntas
EPDM (caucho de etileno propileno dieno), elemento de sellado del perfil, negro, pre montado

Nota
Los materiales de sellado del sistema de conectores de prensa están sometidos a un envejecimiento térmico que depende de la temperatura del medio y del tiempo de funcionamiento.
Cuanto mayor sea la temperatura del medio, más rápido progresará el envejecimiento térmico del material de sellado.
En el caso de condiciones de funcionamiento especiales, por ejemplo, sistemas industriales de recuperación de calor, es necesario comparar las especificaciones del fabricante del aparato con las especificaciones del sistema de conectores a presión.
Antes de utilizar el sistema de conectores a presión fuera de los ámbitos de aplicación descritos o en caso de duda sobre la correcta selección del material, póngase en contacto con Viega.

Dimensiones
D⅜–2, diámetro exterior 38,0(DN32), diámetro exterior 44,5 (DN40), diámetro exterior 57,0 (DN50), disponibilidad de tamaños según las normativas nacionales

Herramientas
La seguridad funcional de los sistemas de conectores de prensado de Viega depende principalmente de que las herramientas de prensado utilizadas estén en perfecto estado. Para el prensado de conectores de prensar, Viega recomienda utilizar herramientas de prensado de Viega. Las herramientas de prensado de Viega se deben someter a un mantenimiento regular por parte de un socio de servicio técnico autorizado.

Ámbitos de aplicación
Plantas industriales y de producción
Sistemas cerrados de refrigeración y calefacción
Plantas de aire comprimido
Instalaciones de extinción de incendios y sistemas de extinción de incendios por aspersión (observe el grosor de pared mínimo y máximo exigido)
Para gases técnicos (se requiere solicitud)

Nota
El uso del sistema en ámbitos de aplicación y con medios distintos de los aquí descritos debe consultarse previamente con Viega. Encontrará información detallada sobre las aplicaciones, las restricciones y las normas y directivas nacionales en la información sobre el producto, ya sea de forma impresa o en la página web de Viega.

Normas y certificaciones
Aptas para tubos de acero según EN 10255, EN 10220 / EN 10216-1, EN 10220 / EN 10217-1.
Observar la norma VDI 2035 y la DIN EN 12828 cuando se utilicen instalaciones de calefacción.
No aptas para gases de combustión según la hoja de trabajo G 260 de DVGW e instalaciones de agua potable, así como otros sistemas abiertos (excepción: homologada para el modelo 4213.2 para agua potable).

Condiciones de servicio
El sistema de conectores de prensa Megapress puede utilizarse con los siguientes parámetros de funcionamiento:
sistemas de calefacción según DIN EN 12828
temperatura de funcionamiento máx. 105 °C / 221 °F

El sistema de conectores de prensa Megapress está diseñado para una presión nominal PN 16.

Accesorios
Acero 1.0308
bronce silicio: CC246E / CuSi4Zn9MnP

Contra la corrosión externa
Los conectores de prensado se caracterizan por su recubrimiento de cinc-níquel de gran calidad que protegen de manera óptima contra la corrosión, p. ej., agua condensada en instalaciones de refrigeración.
El tubo utilizado está protegido con una protección anticorrosión apropiada, véase la información del fabricante.
Los tubos y las uniones para tubos deberán aislarse de forma similar según las normas técnicas generalmente conocidas.

¡Sujeto a cambios y errores!
Las cuotas y dimensiones actuales de la instalación, así como otros datos técnicos, se pueden encontrar en el sitio web de Viega y deben comprobarse antes de la compra, durante la planificación, la construcción y el uso. Nuestros productos se optimizan continuamente.

Esta descripción del producto contiene información importante sobre la selección, instalación y puesta en marcha del producto o sistema, así como sobre el uso previsto y, si es necesario, las medidas de mantenimiento. Esta información sobre los productos, sus propiedades y técnicas de aplicación se basa en las normas actualmente vigentes en Europa (por ejemplo, EN) y/o en Alemania (por ejemplo, DIN/DVGW). Algunos artículos del texto pueden hacer referencia a reglamentos técnicos de Europa/Alemania. Estas deben considerarse como recomendaciones para otros países en los que no existen requisitos nacionales correspondientes. Las leyes, normas y reglamentaciones nacionales pertinentes, así como otros reglamentos técnicos, tienen precedencia sobre las directrices alemanas/europeas de esta descripción del producto: La información que aquí se presenta no es vinculante para otros países y zonas y debe entenderse como un apoyo.

Ámbitos de aplicación

nombre de sistema: Megapress

ámbitos de aplicación	características	valores
agua refrigerante (circuito cerrado) Protección contra la corrosión de los tubos de acero no aleado según la norma AGI Q151 sistemas abiertos bajo petición	máx. presión de servicio	1,6 MPa / 16 bar / 232,1 psi
	mín. temperatura de funcionamiento	-25 °C / -13 °F
	máx. temperatura de funcionamiento	110 °C / 230 °F
anticongelante Antifrogen N / Clariant Antifrogen L / Clariant Antifrogen Sol (instalaciones solares) / Clariant etilenglicol (Etan-1,2-diol) propilenglicol (1,2-Propandiol) Tyfoxit / Tyforop-Chemie Tyfocor / Tyforop-Chemie Protección contra la corrosión de los tubos de acero no aleado según la norma AGI Q151	máx. presión de servicio	1,6 MPa / 16 bar / 232,1 psi
	mín. temperatura de funcionamiento	-25 °C / -13 °F
	máx. temperatura de funcionamiento	110 °C / 230 °F
instalaciones de calefacción según DIN EN 12 828	máx. presión de servicio	1,6 MPa / 16 bar / 232,1 psi
	máx. temperatura de funcionamiento	105 °C / 221 °F
aire comprimido concentración de aceite < 25 mg/m^3 ⅜–4 sin impurezas casi sin condensado	máx. presión de servicio	1,6 MPa / 16 bar / 232,1 psi
	máx. temperatura de funcionamiento	60 °C / 140 °F
nitrógeno detrás del evaporador	máx. presión de servicio	1,6 MPa / 16 bar / 232,1 psi
	máx. temperatura de funcionamiento	60 °C / 140 °F
hidrógeno tras consultar con la planta de Attendorn	máx. presión de servicio	0,5 MPa / 5 bar / 72,5 psi
	máx. temperatura de funcionamiento	60 °C / 140 °F
vacío aproximado P (absoluta) = 1 hPa	máx. temperatura de funcionamiento	70 °C / 158 °F
mezcla de hidrógeno y nitrógeno (gas de protección de soldadura/seco) argón + dióxido de carbono (ejemplo Corgon)	máx. presión de servicio	1,6 MPa / 16 bar / 232,1 psi
	máx. temperatura de funcionamiento	60 °C / 140 °F
oxígeno mantener sin aceite ni grasa	máx. presión de servicio	1 MPa / 10 bar / 145 psi
	máx. temperatura de funcionamiento	60 °C / 140 °F
condensado de vapor de agua tras consultar con la planta de Attendorn	máx. presión de servicio	1,6 MPa / 16 bar / 232,1 psi
	máx. temperatura de funcionamiento	110 °C / 230 °F

Tubos permitidos

norma	especificaciones de diámetro y rosca	DN	exterior-Ø	espesor de pared
acero no aleado según DIN EN 10255 serie media (M) unión soldada	⅜	10	17,2	2,3
	½	15	21,3	2,6
	¾	20	26,9	
	1	25	33,7	3,2
	1¼	32	42,4	
	1½	40	48,3	
	2	50	60,3	3,6
acero no aleado según DIN EN 10255 serie media (M) sin costuras	⅜	10	17,2	2,3
	½	15	21,3	2,6
	¾	20	26,9	
	1	25	33,7	3,2
	1¼	32	42,4	
	1½	40	48,3	
	2	50	60,3	3,6
acero no aleado según DIN EN 10255 serie pesada (H) unión soldada	⅜	10	17,2	2,9
	½	15	21,3	3,2
	¾	20	26,9	
	1	25	33,7	4,0
	1¼	32	42,4	
	1½	40	48,3	
	2	50	60,3	4,5
acero no aleado según DIN EN 10255 serie pesada (H) sin costuras	⅜	10	17,2	2,9
	½	15	21,3	3,2
	¾	20	26,9	
	1	25	33,7	4,0
	1¼	32	42,4	
	1½	40	48,3	
	2	50	60,3	4,5
acero no aleado según DIN EN 10255 tipo de tubo L tipo de tubo L1 unión soldada	⅜	10	17,2	2,0
	½	15	21,3	2,3
	¾	20	26,9	
	1	25	33,7	2,9
	1¼	32	42,4	
	1½	40	48,3	
	2	50	60,3	3,2

norma	especificaciones de diámetro y rosca	DN	exterior-Ø	espesor de pared
acero no aleado según DIN EN 10255 tipo de tubo L tipo de tubo L1 sin costuras	⅜	10	17,2	2,0
	½	15	21,3	2,3
	¾	20	26,9	
	1	25	33,7	2,9
	1¼	32	42,4	
	1½	40	48,3	
	2	50	60,3	3,2
acero no aleado según DIN EN 10255 tipo de tubo L2 unión soldada	⅜	10	17,2	1,8
	½	15	21,3	2,0
	¾	20	26,9	2,3
	1	25	33,7	2,6
	1¼	32	42,4	
	1½	40	48,3	2,9
	2	50	60,3	
acero no aleado según DIN EN 10255 tipo de tubo L2 sin costuras	⅜	10	17,2	1,8
	½	15	21,3	2,0
	¾	20	26,9	2,3
	1	25	33,7	2,6
	1¼	32	42,4	
	1½	40	48,3	2,9
	2	50	60,3	
acero no aleado según DIN EN 10217-1 serie de tubos 1 unión soldada	⅜	10	17,2	1,4 1,6 1,8 2,0 2,3 2,6 2,9 3,2 3,6 4,0
	½	15	21,3	1,4 1,6 1,8 2,0 2,3 2,6 2,9 3,2 3,6 4,0 4,5

norma	especificaciones de diámetro y rosca	DN	exterior-Ø	espesor de pared
acero no aleado según DIN EN 10217-1 serie de tubos 1 unión soldada	¾	20	26,9	1,4 1,6 1,8 2,0 2,3 2,6 2,9 3,2 3,6 4,0 4,5 5,0
	1	25	33,7	1,4 1,6 1,8 2,0 2,3 2,6 2,9 3,2 3,6 4,0 4,5 5,0 5,6 6,3 7,1 8,0
	1¼	32	42,4	1,4 1,6 1,8 2,0 2,3 2,6 2,9 3,2 3,6 4,0 4,5 5,0 5,6 6,3 7,1 8,0 8,8
	1½	40	48,3	
	2	50	60,3	1,4 1,6 1,8 2,0 2,3 2,6 2,9 3,2 3,6 4,0 4,5 5,0 5,6 6,3 7,1 8,0 8,8 10,0

norma	especificaciones de diámetro y rosca	DN	exterior-Ø	espesor de pared
acero no aleado según DIN EN 10216-1 serie de tubos 1 sin costuras	⅜	10	17,2	1,8 2,0 2,3 2,6 2,9 3,2 3,6 4,0 4,5
	½	15	21,3	2,0 2,3 2,6 2,9 3,2 3,6 4,0 4,5 5,0
	¾	20	26,9	2,0 2,3 2,6 2,9 3,2 3,6 4,0 4,5 5,0 5,6 6,3 7,1 8,0
	1	25	33,7	2,3 2,6 2,9 3,2 3,6 4,0 4,5 5,0 5,6 6,3 7,1 8,0 8,8
	1¼	32	42,4	2,6 2,9 3,2 3,6 4,0 4,5 5,0 5,6 6,3 7,1 8,0 8,8 10,0

norma	especificaciones de diámetro y rosca	DN	exterior-Ø	espesor de pared
acero no aleado según DIN EN 10216-1 serie de tubos 1 sin costuras	1½	40	48,3	2,6 2,9 3,2 3,6 4,0 4,5 5,0 5,6 6,3 7,1 8,0 8,8 10,0 11,0 12,5
	2	50	60,3	2,9 3,2 3,6 4,0 4,5 5,0 5,6 6,3 7,1 8,0 8,8 10,0 11,0 12,5 14,2 16,0
acero no aleado según DIN EN 10216-1 serie de tubos 2 sin costuras	-	32	38,0	2,6 2,9 3,2 3,6 4,0 4,5 5,0 5,6 6,3 7,1 8,0 8,8 10,0
acero no aleado según DIN EN 10217-1 serie de tubos 2 unión soldada				1,4 1,6 1,8 2,0 2,3 2,6 2,9 3,2 3,6 4,0 4,5 5,0 5,6 6,3 7,1 8,0 8,8

norma	especificaciones de diámetro y rosca	DN	exterior-Ø	espesor de pared
acero no aleado según DIN EN 10216-1 serie de tubos 3 sin costuras	-	40	44,5	2,6 2,9 3,2 3,6 4,0 4,5 5,0 5,6 6,3 7,1 8,0 8,8 10,0 11,0 12,5
acero no aleado según DIN EN 10217-1 serie de tubos 3 unión soldada				1,4 1,6 1,8 2,0 2,3 2,6 2,9 3,2 3,6 4,0 4,5 5,0 5,6 6,3 7,1 8,0 8,8
acero no aleado según DIN EN 10216-1 serie de tubos 2 sin costuras		50	57,0	2,9 3,2 3,6 4,0 4,5 5,0 5,6 6,3 7,1 8,0 8,8 10,0 11,0 12,5 14,2

norma	especificaciones de diámetro y rosca	DN	exterior-Ø	espesor de pared
acero no aleado según DIN EN 10217-1 serie de tubos 2 unión soldada	-	50	57,0	1,4 1,6 1,8 2,0 2,3 2,6 2,9 3,2 3,6 4,0 4,5 5,0 5,6 6,3 7,1 8,0 8,8 10,0

Certificados

AMTEC	**AMTEC Certificate** Profipress, Sanpress, Sanpess Inox, Prestabo, Megapress, Profipress G, Sanpress Inox G, Megapress G
	BAM certificate Megapress (DN 10 - DN 50) Oxygen
	DVGW type examination certificate Megapress transition piece drinking water installation
	DNV GL Type Approval Certificate Megapress
	DNV GL Type Approval Certificate Megapress Push-in Connection
	TÜV Association Certificate Megapress (DN 10 - DN 100)
	TÜV Association Certificate Megapress press-connection (1 1/2" - 6")
	VdS certificate Megapress (DN 20 - DN 100)
	Bureau Veritas Type Approval Certificate Megapress
	CSTB Certificate Megapress/megapress S

QB	**CSTB QB Certificate** Megapress/Megapress S
BSI	**BSI Kitemark Certificate** Megapress, Megapress S, Megapress G
EMI	**EMI certificate** Megapress
RINA	**RINA Type Approval Certificate** Megapress, Megapress (S) XL , Megapress G
10	**ITB National Technical Assessment** Megapress, Megapress S
10	**ITB National Technical Assessment** Megapress, Megapress S
10	**ITB Certificate of Constancy of Performance** Megapress, Megapress S
EITS	**EITS Technical Approval** Megapress, Megapress S, Megapress SXL
EITS	**EITS Certificate** Megapress, Megapress S, Megapress S XL
SBSC	**SBSC Certificate** Megapress, Megapress S, Megapress S XL
IZV	**IZV Certificate** Megapress, Megapress S XL
UKRCERTIFICATION	**LLC UKRCertification Certificate of conformity** Megapress
ABS TYPE APPROVED PRODUCT	**ABS Approval Certificate** MegaPress, MegaPress G, Megapress FKM

	FM Approval Certificate MegaPress EPDM 1/2" to 2"
	IAPMO Certificate MegaPress & MegaPress FKM
	IAPMO MegaPress Branch Connectors
	IAPMO Certificate Metallic Press-Connect Fittings for Piping and Tubing Systems
	ICC Certificate MegaPress MegaPress & MegaPress FKM
	ICC Certificate Seismic Seismic Certificate for ProPress & MegaPress
	UL213 Certificate MP & MP FKM MegaPress and MegaPress FKM

Medidas Z

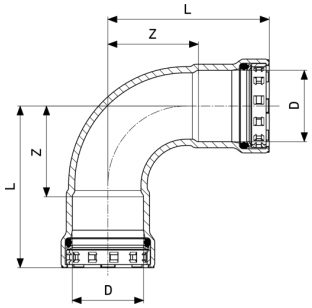

Codo 90° Megapress
- acero no aleado, con revestimiento de zink y nickel
modelo 4216

artículo	VdS	DN	D	Z	L
739 362		10	⅜	25	49
694 517		15	½	30	57
694 524	✓	20	¾	35	64
694 531	✓	25	1	44	78
694 548	✓	32	1¼	51	97
694 555	✓	40	1½	58	105
694 562	✓	50	2	71	121

VdS = homologación VdS

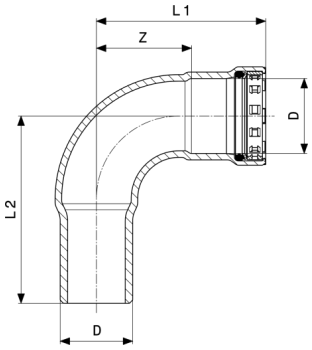

Megapress
- acero no aleado, con revestimiento de zink y nickel
modelo 4216.1

artículo	VdS	DN	D	Z	L1	L2
739 386		10	⅜	25	49	56
694 630		15	½	30	57	65
694 647	✓	20	¾	35	64	71
694 654	✓	25	1	44	78	86
694 661	✓	32	1¼	51	97	103
694 678	✓	40	1½	58	105	107
694 685	✓	50	2	71	121	129

VdS = homologación VdS

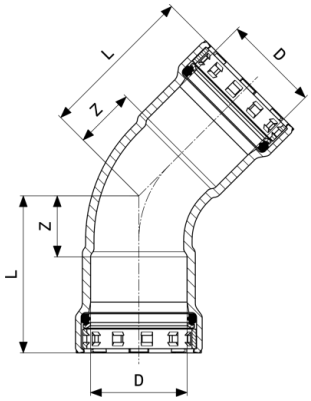

Codo 45°
- acero no aleado, con revestimiento de zink y nickel
modelo 4226

artículo	VdS	DN	D	Z	L
739 379		10	⅜	13	37
694 579		15	½	15	43
694 586	✓	20	¾	18	48
694 593	✓	25	1	22	56
694 609	✓	32	1¼	25	71
694 616	✓	40	1½	29	76
694 623	✓	50	2	34	84

VdS = homologación VdS

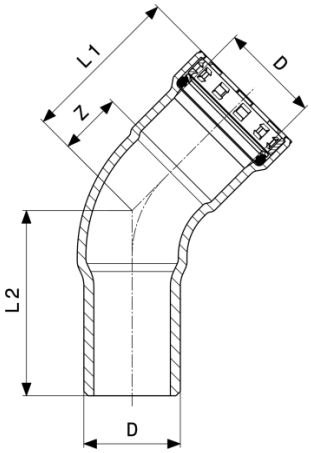

Codo 45° Megapress
- acero no aleado, con revestimiento de zink y nickel
modelo 4226.1

artículo	VdS	DN	D	Z	L1	L2
739 393		10	⅜	13	37	43
694 692		15	½	15	43	50
694 708	✓	20	¾	18	48	54
694 715	✓	25	1	22	56	64
694 722	✓	32	1¼	25	71	76

VdS = homologación VdS

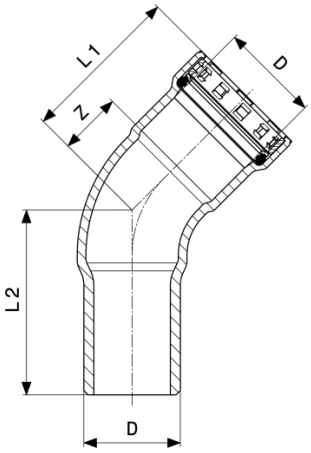

Codo 45° Megapress
- acero no aleado, con revestimiento de zink y nickel
modelo 4226.1

artículo	VdS	DN	D	Z	L1	L2
694 739	✓	40	1½	29	76	78
694 746	✓	50	2	34	84	91

VdS = homologación VdS

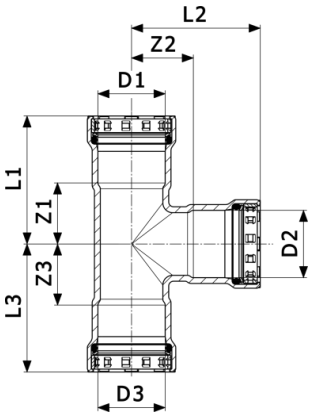

Pieza en T Megapress
- acero no aleado, con revestimiento de zink y nickel
modelo 4218

artículo	VdS	DN	D1	D2	D3	Z1	Z2	Z3	L1	L2
739 423		10	⅜	⅜	⅜	23	21	23	47	45
694 968		15	½	½	½	25	24	25	52	51
695 026		20	¾	½	¾	28	27	28	58	54
694 975	✓	20	¾	¾	¾	28	28	28	58	57
695 033		25	1	½	1	31	31	31	65	58
695 040	✓	25	1	¾	1	31	32	31	65	61
699 024	✓	25	1	1	1	31	32	31	65	66
747 794		32	1¼	½	1¼	36	34	36	82	61
695 057	✓	32	1¼	¾	1¼	36	35	36	82	65
695 095	✓	32	1¼	1	1¼	36	35	36	82	69

VdS = homologación VdS

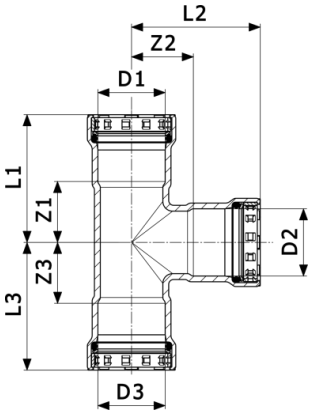

Pieza en T Megapress
- acero no aleado, con revestimiento de zink y nickel
modelo 4218

artículo	VdS	DN	D1	D2	D3	Z1	Z2	Z3	L1	L2
694 999	✓	32	1¼	1¼	1¼	36	35	36	82	81
695 064		40	1½	½	1½	40	37	40	87	64
695 071	✓	40	1½	¾	1½	40	38	40	87	67
695 101	✓	40	1½	1	1½	40	38	40	87	72
695 088	✓	40	1½	1¼	1½	40	38	40	87	84
695 002	✓	40	1½	1½	1½	40	39	40	87	87
695 118		50	2	½	2	46	44	46	96	71
695 125	✓	50	2	¾	2	46	46	46	96	75
695 132	✓	50	2	1	2	46	45	46	96	79
695 149	✓	50	2	1¼	2	46	45	46	96	92
695 156	✓	50	2	1½	2	45	47	45	95	94
695 019	✓	50	2	2	2	45	46	45	95	96

artículo	VdS	DN	D1	D2	D3	L3
739 423		10	⅜	⅜	⅜	47
694 968		15	½	½	½	52
695 026		20	¾	½	¾	58
694 975	✓	20	¾	¾	¾	58
695 033		25	1	½	1	65
695 040	✓	25	1	¾	1	65
699 024	✓	25	1	1	1	65
747 794		32	1¼	½	1¼	82
695 057	✓	32	1¼	¾	1¼	82
695 095	✓	32	1¼	1	1¼	82
694 999	✓	32	1¼	1¼	1¼	82
695 064		40	1½	½	1½	87

VdS = homologación VdS

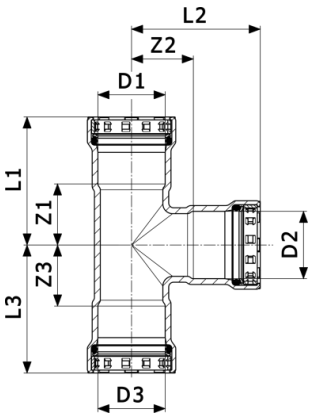

Pieza en T Megapress
- acero no aleado, con revestimiento de zink y nickel
modelo 4218

artículo	VdS	DN	D1	D2	D3	L3
695 071	✓	40	1½	¾	1½	87
695 101	✓	40	1½	1	1½	87
695 088	✓	40	1½	1¼	1½	87
695 002	✓	40	1½	1½	1½	87
695 118		50	2	½	2	96
695 125	✓	50	2	¾	2	96
695 132	✓	50	2	1	2	96
695 149	✓	50	2	1¼	2	96
695 156	✓	50	2	1½	2	95
695 019	✓	50	2	2	2	95

VdS = homologación VdS

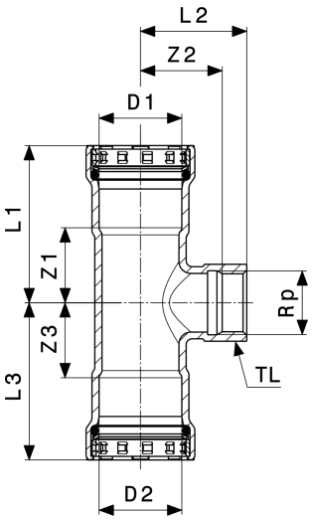

Pieza en T Megapress
- acero no aleado, con revestimiento de zink y nickel
modelo 4217.2

artículo	VdS	DN	D1	Rp	D2	Z1	Z2	Z3	L1	L2
695 163		15	½	½	½	25	26	25	52	36
695 170	✓	20	¾	½	¾	28	29	28	58	39
695 187	✓	25	1	½	1	31	33	31	65	43
695 194	✓	25	1	¾	1	31	34	31	65	44
695 200	✓	32	1¼	½	1¼	36	36	36	82	46
755 843	✓	32	1¼	¾	1¼	36	30	36	82	46
755 959	✓	32	1¼	1	1¼	36	32	36	82	52
695 217	✓	40	1½	½	1½	40	39	40	87	49
695 224	✓	40	1½	¾	1½	40	40	40	87	50
695 231	✓	40	1½	1	1½	40	43	40	87	54
695 248	✓	50	2	½	2	46	47	46	96	57
695 255	✓	50	2	¾	2	46	48	46	96	58
695 262	✓	50	2	1	2	46	51	46	96	63

artículo	VdS	DN	D1	Rp	D2	L3	MLL
695 163		15	½	½	½	52	27
695 170	✓	20	¾	½	¾	58	27
695 187	✓	25	1	½	1	65	27
695 194	✓	25	1	¾	1	65	32
695 200	✓	32	1¼	½	1¼	82	27
755 843	✓	32	1¼	¾	1¼	82	32
755 959	✓	32	1¼	1	1¼	82	41
695 217	✓	40	1½	½	1½	87	27

VdS = homologación VdS
MLL = medida de llave

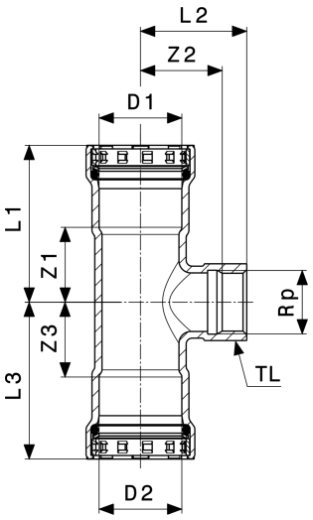

Pieza en T Megapress
- acero no aleado, con revestimiento de zink y nickel
modelo 4217.2

artículo	VdS	DN	D1	Rp	D2	L3	MLL
695 224	✓	40	1½	¾	1½	87	32
695 231	✓	40	1½	1	1½	87	41
695 248	✓	50	2	½	2	96	27
695 255	✓	50	2	¾	2	96	32
695 262	✓	50	2	1	2	96	41

VdS = homologación VdS
MLL = medida de llave

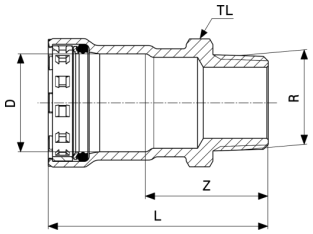

Pieza de empalme Megapress
- acero no aleado, con revestimiento de zink y nickel
modelo 4211

artículo	VdS	DN	D	R	Z	L	MLL
740 177		10	⅜	⅜	33	57	24
740 160		10	⅜	½	37	61	24
695 279		15	½	½	37	64	27
695 286	✓	20	¾	¾	40	70	32
695 293	✓	25	1	1	43	78	41
695 309	✓	32	1¼	1¼	48	94	46
695 316	✓	40	1½	1½	49	97	55
695 323	✓	50	2	2	54	104	70

VdS = homologación VdS
MLL = medida de llave

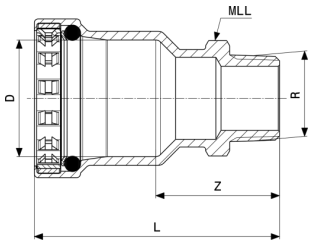

Pieza de empalme Megapress
- acero no aleado, con revestimiento de zink y nickel
modelo 4211.3

artículo	DN1	Ø exterior	DN2	R	Z	L	MLL
793 401[1]	32	38	20	¾	40	82	32
793 395[1]	32	38	25	1	41	83	41
793 418[1]	32	38	32	1¼	57	98	46
754 860[2]	40	44,5	25	1	48	96	41
783 112[2]	40	44,5	32	1¼	48	96	46
783 129[2]	40	44,5	40	1½	47	94	55
754 877[1]	50	57	32	1¼	55	103	46
783 136[1]	50	57	40	1½	53	101	55
783 143[1]	50	57	50	2	55	103	70

Ø exterior = diámetro exterior
MLL = medida de llave
1) para tubos de acero en calidad de tubo de ebullición serie de tubos 2
2) para tubos de acero en calidad de tubo de ebullición serie de tubos 3

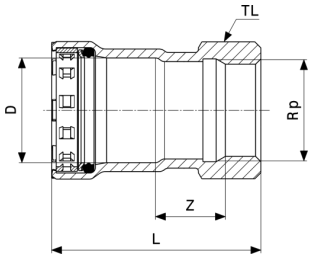

Megapress
- acero no aleado, con revestimiento de zink y nickel
modelo 4212

artículo	VdS	DN	D	Rp	Z	L	MLL
740 184		10	⅜	⅜	17	52	24
740 191		10	⅜	½	17	56	27
695 330		15	½	½	21	58	27
695 347	✓	20	¾	¾	23	62	32
695 354	✓	25	1	1	23	69	41
695 361	✓	32	1¼	1¼	24	85	46
695 378	✓	40	1½	1½	25	86	55
695 385	✓	50	2	2	25	92	70

VdS = homologación VdS
MLL = medida de llave

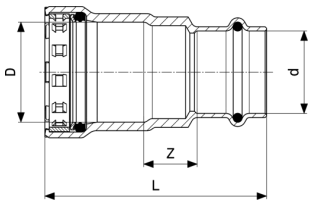

Pieza de empalme Megapress
- acero no aleado, con revestimiento de zink y nickel
modelo 4213

artículo	VdS	DN	D	d	Z	L
740 207		10	⅜	15	18	64
718 787		15	½	15	19	68
767 600		15	½	18	18	67
734 121		20	¾	15	22	73
718 794	✓	20	¾	22	19	71
734 138		25	1	15	23	79
718 800	✓	25	1	28	19	77
718 817	✓	32	1¼	35	19	91
718 824	✓	40	1½	42	19	102
718 831	✓	50	2	54	21	111

VdS = homologación VdS

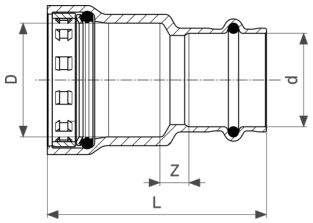

Pieza de empalme Megapress
- bronce silicio
modelo 4213.2

artículo	DN	D	d	Z	L
736 255	15	½	15	5	55
754 679	15	½	18	4	54
736 279	20	¾	22	5	58
736 293	25	1	28	9	67
736 309	32	1¼	35	6	78
736 316	40	1½	42	7	90
736 323	50	2	54	8	98

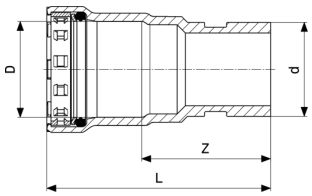

Pieza de empalme Megapress
- acero no aleado, con revestimiento de zink y nickel
modelo 4213.1

artículo	VdS	DN	D	d	Z	L
718 343	✓	25	1	33,7	47	81
718 756	✓	32	1¼	42,4	46	93
718 763	✓	40	1½	48,3	47	95
718 770	✓	50	2	60,3	47	97

VdS = homologación VdS

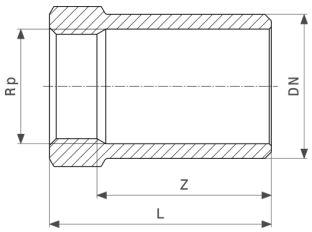

Pieza de inserción Megapress
- acero no aleado, con revestimiento de zink y nickel
modelo 4212.5

artículo	VdS	DN	D	Rp	Z	L
758 578	✓	25	1	½	37	52
758 585	✓	25	1	¾	35	52
758 592	✓	32	1¼	½	49	64
758 608	✓	32	1¼	¾	48	64
758 615	✓	32	1¼	1	45	64

VdS = homologación VdS

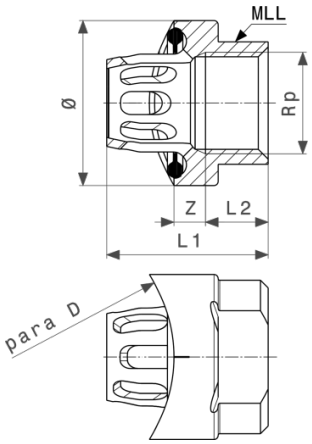

Conexión para prensar Megapress
- acero no aleado, con revestimiento de zink y nickel
modelo 4212.2

artículo	para D	Rp	Z	L1	L2	Ø	MLL
731 168	1½	¾	7	42	16	43	32
731 175	2	¾	8	42	16	43	32
731 182	2½	¾	8	42	16	43	32
731 199	3	¾	8	42	16	43	32
731 205	4	¾	8	42	16	43	32
731 212	5	¾	8	42	16	43	32
731 229	6	¾	8	42	16	43	32

Ø = diámetro en mm
MLL = medida de llave

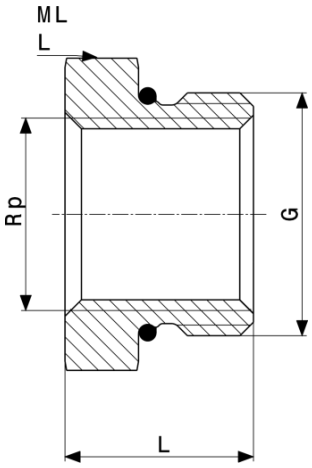

Pieza reducción
- bronce
modelo 3241.1

artículo	G	Rp	L	MLL
731 236	¾	½	21	32

G = rosca cilíndrica
MLL = medida de llave

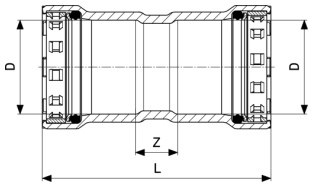

Manguito Megapress
- acero no aleado, con revestimiento de zink y nickel
modelo 4215

artículo	VdS	DN	D	Z	L
739 409		10	⅜	12	60
694 753		15	½	15	69
694 760	✓	20	¾	16	75
694 777	✓	25	1	15	84
694 784	✓	32	1¼	18	110
694 791	✓	40	1½	23	118
694 807	✓	50	2	20	120

VdS = homologación VdS

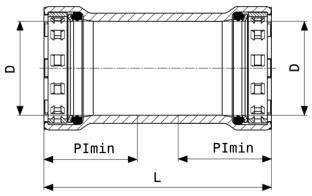

Manguito deslizante Megapress
- acero no aleado, con revestimiento de zink y nickel
modelo 4215.5

artículo	VdS	DN	D	ETmín	L
739 416		10	⅜	24	60
694 814		15	½	27	69
694 821	✓	20	¾	29	75
694 838	✓	25	1	34	84
694 845	✓	32	1¼	46	110
694 852	✓	40	1½	48	118
694 869	✓	50	2	50	120

VdS = homologación VdS
ETmín = profundidad de inserción mínima

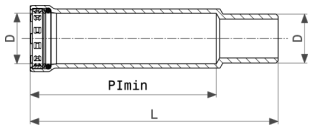

Manguito deslizante Megapress
- acero no aleado, con revestimiento de zink y nickel
modelo 4215.4

artículo	DN	D	L	ETmáx	ETmín	Zmáx	Zmín
754 211	10	⅜	110	71	24	86	39
754 228	15	½	123	81	27	96	42
754 235	20	¾	152	109	29	122	43
754 242	25	1	173	121	34	87	52

ETmáx = profundidad de inserción máxima
ETmín = profundidad de inserción mínima
Zmáx = medida Z máxima
Zmín = medida Z mínima

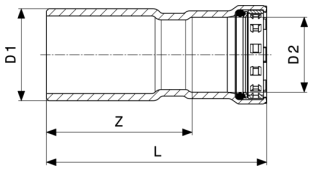

Pieza reducción Megapress
- acero no aleado, con revestimiento de zink y nickel
modelo 4215.1

artículo	VdS	DN1	D1	DN2	D2	Z	L
739 430		15	½	10	⅜	46	70
739 447		20	¾	10	⅜	51	75
695 392		20	¾	15	½	45	73
695 408		25	1	15	½	54	82
695 415	✓	25	1	20	¾	53	82
695 422		32	1¼	15	½	73	100
695 439	✓	32	1¼	20	¾	72	101
695 446	✓	32	1¼	25	1	67	101
695 453		40	1½	15	½	78	105
695 460	✓	40	1½	20	¾	76	105
695 477	✓	40	1½	25	1	71	106
695 484	✓	40	1½	32	1¼	69	115
695 491		50	2	15	½	87	114
695 507	✓	50	2	20	¾	85	114
695 514	✓	50	2	25	1	80	114
695 521	✓	50	2	32	1¼	77	123
695 538	✓	50	2	40	1½	75	123

VdS = homologación VdS

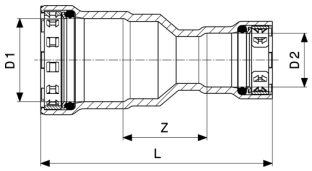

Manguito reductor Megapress
- acero no aleado, con revestimiento de zink y nickel
modelo 4215.2

artículo	DN1	D1	DN2	D2	Z	L
734 145	20	¾	15	½	30	87
734 152	25	1	15	½	35	96

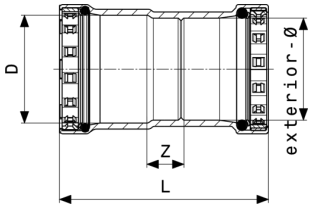

Manguito reductor Megapress
- acero no aleado, con revestimiento de zink y nickel
modelo 4215.7

artículo	DN1	D	DN2	Ø exterior	Z	L
793 425[1]	32	1¼	32	38	27	114
754 853[2]	40	1½	40	44,5	19	114
754 648[1]	50	2	50	57	21	120

Ø exterior = diámetro exterior
1) para tubos de acero en calidad de tubo de ebullición serie de tubos 2
2) para tubos de acero en calidad de tubo de ebullición serie de tubos 3

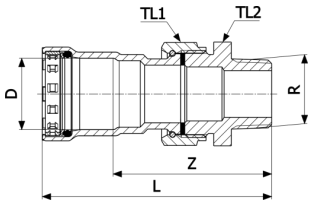

Racor de empalme Megapress
- acero no aleado, con revestimiento de zink y nickel
modelo 4265

artículo	VdS	DN	D	R	Z	L	MLL1	MLL2
718 923		15	½	½	66	93	30	27
718 909	✓	20	¾	¾	71	100	37	34
718 893	✓	25	1	1	77	111	46	46
718 916	✓	32	1¼	1¼	82	128	53	50
747 800	✓	40	1½	1½	84	132	60	55
747 817	✓	50	2	2	94	144	78	72

VdS = homologación VdS
MLL = medida de llave

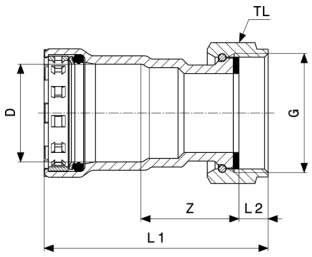

Racor de conexión Megapress
- acero no aleado, con revestimiento de zink y nickel
modelo 4263

artículo	VdS	DN	D	G	Z	L1	L2	MLL
718 886		15	½	¾	33	69	8	30
718 855	✓	20	¾	1	33	70	8	37
718 848	✓	25	1	1¼	35	79	10	46
718 879	✓	25	1	1½	26	70	10	53
718 862	✓	32	1¼	1½	37	93	10	53
725 860*	✓	32	1¼	2	28	88	14	66
747 824	✓	40	1½	1½	41	99	10	53
747 831	✓	50	2	2	45	109	14	66
806 514	✓	50	2	2⅜	40	103	13	78

VdS = homologación VdS
G = rosca cilíndrica
MLL = medida de llave
* = disponible solo en caso de existencias

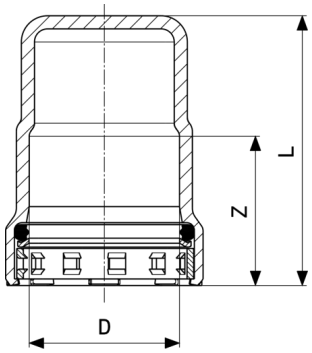

Caperuza Megapress
- acero no aleado, con revestimiento de zink y nickel
modelo 4256

artículo	VdS	DN	D	Z	L
740 153		10	⅜	24	51
694 906		15	½	27	54
694 913	✓	20	¾	29	57
694 920	✓	25	1	34	62
694 937	✓	32	1¼	46	74
694 944	✓	40	1½	48	77

VdS = homologación VdS

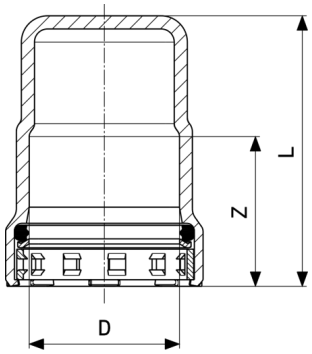

Caperuza Megapress
- acero no aleado, con revestimiento de zink y nickel
modelo 4256

artículo	VdS	DN	D	Z	L
694 951	✓	50	2	50	79

VdS = homologación VdS

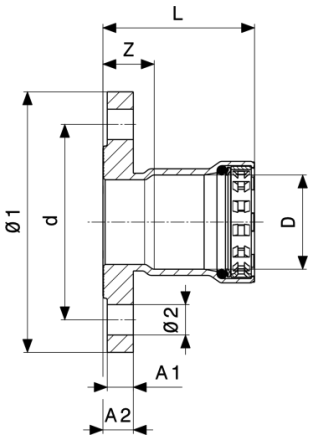

Empalme de brida Megapress
- acero no aleado, con revestimiento de zink y nickel
modelo 4259.1

artículo	DN	D	Z	L	An1	An2	Ø1	Ø2	k	n
721 978	32	1¼	27	73	12	14	120	14	90	4
721 985	40	1½	27	75	12	14	130	14	100	4
721 992	50	2	27	78	12	14	140	14	110	4

Ø = diámetro en mm
k = Ø del orificio
n = cantidad de orificios

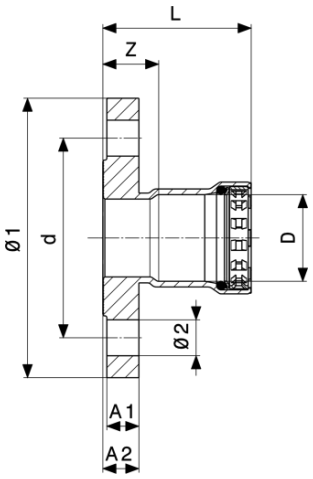

Empalme de brida Megapress
- acero no aleado, con revestimiento de zink y nickel
modelo 4259

artículo	VdS	DN	D	Z	L	An1	An2	Ø1	k	Ø2
694 876	✓	32	1¼	31	77	16	18	140	100	18
694 883	✓	40	1½	32	79	16	18	150	110	18
694 890	✓	50	2	31	81	16	18	165	125	18

artículo	VdS	DN	D	n
694 876	✓	32	1¼	4
694 883	✓	40	1½	4
694 890	✓	50	2	4

VdS = homologación VdS
Ø = diámetro en mm
k = Ø del orificio
n = cantidad de orificios

Impreso

Viega GmbH & Co. KG
Viega Platz 1
57439 Attendorn
Germany
Phone: +49/2722/61-0
Fax: +49/2722/61-1566

The Viega GmbH & Co. KG is represented by the general partners: Viega Management B.V. (Managing directors: Michael Klenz, Sebastian Lelgemann) and Viega Management GmbH (Managing directors: Michael Klenz, Sebastian Lelgemann)

The Submittal Package contains non-binding information that is being provided to you. All contents in the Submittal Package have been compiled with the greatest possible care and attention. Despite this, we are unable to guarantee that the information is up to date, accurate and complete. Placing an order does not automatically render the Submittal Package part of the contract.