ES

# Megapress G

## paquete de envío

viega

# índice


1 Descripción del grupo de productos 3
2 Ámbitos de aplicación 5
3 Tubos permitidos 7
4 Certificados 9
5 Medidas Z 12
6 Impreso 21

# Descripción del grupo de productos

Sistema de prensado con fluido optimizado de acero no aleado 1.0308 con un revestimiento exterior galvánico de zinc-níquel para tubos de acero negro y galvanizado. Conector de prensado con anillo de corte de acero inoxidable para asegurar la capacidad de carga mecánica de la unión. adecuado para el montaje en superficie y empotrado además de montantes e instalaciones de pisos.

**Marcación**
Fabricante, tamaño, lote, punto amarillo en el extremo de prensado, rectángulo amarillo con inscripción »Gas MOP 5 / GT5«, pegatina amarilla que se puede retirar como indicador de prensado

**Unión prensada con SC-Contur**
De este modo, durante la prueba de estanqueidad se detectan inmediatamente las uniones que hayan quedado sin prensar por descuido.
Viega garantiza la detección de uniones no prensadas en los siguientes intervalos de presión con aire comprimido o gas inerte:
min. presión de aire: 22 hPa / 2,2 kPa / 22 mbar / 0,3 PSI
presión de aire máxima: 0,3 MPa / 300 kPa / 3 bar / 43,5 PSI

**Juntas**
HNBR (caucho de acrilonitrilo butadieno hidrogenado), elemento de sellado del perfil, amarillo, pre montado

**Dimensiones**
D½ –2, disponibilidad de tamaños según las normativas nacionales

**Herramientas**
La seguridad funcional de los sistemas de conectores de prensado de Viega depende principalmente de que las herramientas de prensado utilizadas estén en perfecto estado. Para el prensado de conectores de prensar, Viega recomienda utilizar herramientas de prensado de Viega. Las herramientas de prensado de Viega se deben someter a un mantenimiento regular por parte de un socio de servicio técnico autorizado.

**Ámbitos de aplicación**
Gas natural/gas líquido
Plantas de aire comprimido
Gasóleo
Gasóleo

**Nota**
El uso del sistema en ámbitos de aplicación y con medios distintos de los aquí descritos debe consultarse previamente con Viega. Encontrará información detallada sobre las aplicaciones, las restricciones y las normas y directivas nacionales en la información sobre el producto, ya sea de forma impresa o en la página web de Viega.

**Normas y certificaciones**
Aptas para tubos de acero según EN 10255, EN 10220 / EN 10216-1, EN 10220 / EN 10217-1.
Gases según la hoja de trabajo de DVGW G 260 en instalaciones de gas según DVGW-TRGI 2018 (hoja de trabajo de DVGW G 600) / DVFG-TRF 2021.
Gas natural/gases líquidos en estado gaseoso para aplicaciones domésticas e industriales, certificación según la hoja de trabajo de DVGW G 5614-B1.
Homologación del conector de prensado según el n.º de reg. DG-4550CQ0400.

**Condiciones de funcionamiento instalaciones de gas y gas licuado**
temperatura de funcionamiento -20 °C a +70 °C (-4 °F a +158 °F)
presión de funcionamiento máx. 0,5 MPa / 5 bar / 72,5 PSI
presión de funcionamiento para requisitos HTB 650 °C (1202 °F)/30 minutos máx. 0,5 MPa (5 bar; 72,5 PSI)

**Condiciones de funcionamiento instalaciones de gasóleo y gasóleo para calefacción**
temperatura de funcionamiento máx. 40 °C / 104 °F
presión de funcionamiento -0,05 a +0,5 MPa (-0,5 a +5 bar / -7,25 a +72,5 PSI)

**Accesorios**
Acero 1.0308

**¡Sujeto a cambios y errores!**
Las cuotas y dimensiones actuales de la instalación, así como otros datos técnicos, se pueden encontrar en el sitio web de Viega y deben comprobarse antes de la compra, durante la planificación, la construcción y el uso. Nuestros productos se optimizan continuamente.

Esta descripción del producto contiene información importante sobre la selección, instalación y puesta en marcha del producto o sistema, así como sobre el uso previsto y, si es necesario, las medidas de mantenimiento. Esta información sobre los productos, sus propiedades y técnicas de aplicación se basa en las normas actualmente vigentes en Europa (por ejemplo, EN) y/o en Alemania (por ejemplo, DIN/DVGW). Algunos artículos del texto pueden hacer referencia a reglamentos técnicos de Europa/Alemania. Estas deben considerarse como recomendaciones para otros países en los que no existen requisitos nacionales correspondientes. Las leyes, normas y reglamentaciones nacionales pertinentes, así como otros reglamentos técnicos, tienen precedencia sobre las directrices alemanas/europeas de esta descripción del producto: La información que aquí se presenta no es vinculante para otros países y zonas y debe entenderse como un apoyo.

# Ámbitos de aplicación

**nombre de sistema:** Megapress G

| ámbitos de aplicación | características | valores |
|---|---|---|
| **aceites minerales SAE** | máx. presión de servicio | 1,6 MPa / 16 bar / 232,1 psi |
| | máx. temperatura de funcionamiento | 70 °C / 158 °F |
| **gasóleo de calefacción según DIN 51603-1 diésel según DIN EN 590**<br><br>según la regulación técnica para líquidos inflamables<br>⅜–2 | máx. presión de servicio | 0,5 MPa / 5 bar / 72,5 psi |
| | máx. temperatura de funcionamiento | 40 °C / 104 °F |
| **aceite de palma**<br><br>tras consultar con la planta de Attendorn | máx. presión de servicio | 1 MPa / 10 bar / 145 psi |
| | máx. temperatura de funcionamiento | 70 °C / 158 °F |
| **aceite de colza**<br><br>DIN W 51805<br>tras consultar con la planta de Attendorn | máx. presión de servicio | 1 MPa / 10 bar / 145 psi |
| | máx. temperatura de funcionamiento | 70 °C / 158 °F |
| **aceite de soja**<br><br>tras consultar con la planta de Attendorn | máx. presión de servicio | 1 MPa / 10 bar / 145 psi |
| | máx. temperatura de funcionamiento | 70 °C / 158 °F |
| **aceite de girasol**<br><br>tras consultar con la planta de Attendorn | máx. presión de servicio | 1 MPa / 10 bar / 145 psi |
| | máx. temperatura de funcionamiento | 70 °C / 158 °F |
| **aire comprimido**<br><br>⅜–2<br>sin impurezas<br>casi sin condensado | máx. presión de servicio | 1,6 MPa / 16 bar / 232,1 psi |
| | máx. temperatura de funcionamiento | 60 °C / 140 °F |
| **gas natural**<br><br>según G260<br>requisitos de HTB (mayor carga térmica) | máx. presión de servicio | 0,5 MPa / 5 bar / 72,5 psi |
| | máx. temperatura de funcionamiento | 60 °C / 140 °F |
| **gases líquidos: propano, butano, metano**<br><br>según G260<br>requisitos de HTB (mayor carga térmica) | máx. presión de servicio | 0,5 MPa / 5 bar / 72,5 psi |
| | máx. temperatura de funcionamiento | 60 °C / 140 °F |
| **argón**<br><br>⅜–2 | máx. presión de servicio | 1,6 MPa / 16 bar / 232,1 psi |
| | máx. temperatura de funcionamiento | 60 °C / 140 °F |
| **carbógeno**<br><br>dióxido de carbono + oxígeno seco<br>⅜–2 | máx. presión de servicio | 1,6 MPa / 16 bar / 232,1 psi |
| | máx. temperatura de funcionamiento | 60 °C / 140 °F |
| **nitrógeno**<br><br>detrás del evaporador<br>⅜–2 | máx. presión de servicio | 1,6 MPa / 16 bar / 232,1 psi |
| | máx. temperatura de funcionamiento | 60 °C / 140 °F |

**nombre de sistema:** Megapress G

| ámbitos de aplicación | características | valores |
|---|---|---|
| **hidrógeno**<br><br>tras consultar con la planta de Attendorn | máx. presión de servicio | 0,5 MPa / 5 bar / 72,5 psi |
| | máx. temperatura de funcionamiento | 60 °C / 140 °F |
| **vacío aproximado**<br><br>P (absoluta) = 1 hPa | máx. temperatura de funcionamiento | 70 °C / 158 °F |
| **mezcla de hidrógeno y nitrógeno (gas de protección de soldadura/seco)**<br><br>argón + dióxido de carbono (ejemplo Corgon) ⅜–2 | máx. presión de servicio | 1,6 MPa / 16 bar / 232,1 psi |
| | máx. temperatura de funcionamiento | 60 °C / 140 °F |
| **biogás – después del tratamiento del biogás**<br><br>según G260 y G262 | máx. presión de servicio | 0,5 MPa / 5 bar / 72,5 psi |
| | máx. temperatura de funcionamiento | 70 °C / 158 °F |

# Tubos permitidos

| norma | especificaciones de diámetro y rosca | DN | exterior-Ø | espesor de pared |
|---|---|---|---|---|
| acero no aleado según DIN EN 10255 serie media (M) unión soldada | ½ | 15 | 21,3 | 2,6 |
| | ¾ | 20 | 26,9 | |
| | 1 | 25 | 33,7 | 3,2 |
| | 1¼ | 32 | 42,4 | |
| | 1½ | 40 | 48,3 | |
| | 2 | 50 | 60,3 | 3,6 |
| acero no aleado según DIN EN 10255 serie media (M) sin costuras | ½ | 15 | 21,3 | 2,6 |
| | ¾ | 20 | 26,9 | |
| | 1 | 25 | 33,7 | 3,2 |
| | 1¼ | 32 | 42,4 | |
| | 1½ | 40 | 48,3 | |
| | 2 | 50 | 60,3 | 3,6 |
| acero no aleado según DIN EN 10255 serie pesada (H) unión soldada | ½ | 15 | 21,3 | 3,2 |
| | ¾ | 20 | 26,9 | |
| | 1 | 25 | 33,7 | 4,0 |
| | 1¼ | 32 | 42,4 | |
| | 1½ | 40 | 48,3 | |
| | 2 | 50 | 60,3 | 4,5 |
| acero no aleado según DIN EN 10255 serie pesada (H) sin costuras | ½ | 15 | 21,3 | 3,2 |
| | ¾ | 20 | 26,9 | |
| | 1 | 25 | 33,7 | 4,0 |
| | 1¼ | 32 | 42,4 | |
| | 1½ | 40 | 48,3 | |
| | 2 | 50 | 60,3 | 4,5 |
| acero no aleado según DIN EN 10217-1 serie de tubos 1 unión soldada | ½ | 15 | 21,3 | 2,0<br>2,3<br>2,6<br>2,9<br>3,2 |
| | ¾ | 20 | 26,9 | |
| | 1 | 25 | 33,7 | 2,0<br>2,3<br>2,6<br>2,9<br>3,2<br>3,6<br>4,0 |
| | 1¼ | 32 | 42,4 | 2,3<br>2,6<br>2,9<br>3,2<br>3,6<br>4,0 |
| | 1½ | 40 | 48,3 | |

| norma | especificaciones de diámetro y rosca | DN | exterior-Ø | espesor de pared |
|---|---|---|---|---|
| acero no aleado según DIN EN 10217-1 serie de tubos 1 unión soldada | 2 | 50 | 60,3 | 2,3<br>2,6<br>2,9<br>3,2<br>3,6<br>4,0<br>4,5 |
| acero no aleado según DIN EN 10216-1 serie de tubos 1 sin costuras | ½ | 15 | 21,3 | 2,0<br>2,3<br>2,6<br>2,9<br>3,2 |
| | ¾ | 20 | 26,9 | 2,3<br>2,6<br>2,9<br>3,2 |
| | 1 | 25 | 33,7 | 2,6<br>2,9<br>3,2<br>3,6<br>4,0 |
| | 1¼ | 32 | 42,4 | |
| | 1½ | 40 | 48,3 | |
| | 2 | 50 | 60,3 | 2,9<br>3,2<br>3,6<br>4,0<br>4,5 |

# Certificados

| | |
|---|---|
| ÖVGW GEPRÜFT | **ÖVGW certificate**<br>Megapress G (1/2" - 2") |
| SZU | **SZU Certificate**<br>Megapress G |
| SZU | **SZU Building Technical Certificate**<br>Megapress G |
| AMTEC | **AMTEC Certificate**<br>Profipress, Sanpress, Sanpess Inox, Prestabo, Megapress, Profipress G, Sanpress Inox G, Megapress G |
| DVGW CERT | **DVGW type examination certificate**<br>Megapress G (1/2" - 2") |
| DVGW CERT | **type examination certificate**<br>Megapress G gas ball valve |
| TYPE APPROVED PRODUCT DNV·GL DNVGL.COM/AF | **DNV GL Type Approval Certificate**<br>Megapress |
| TYPE APPROVED PRODUCT DNV·GL DNVGL.COM/AF | **DNV GL Type Approval Certificate**<br>Megapress Push-in Connection |
| Vd TÜV | **TÜV Association Certificate**<br>Megapress (DN 10 - DN 100) |
| BUREAU VERITAS | **Bureau Veritas Type Approval Certificate**<br>Megapress |
| BSI | **BSI Kitemark Certificate**<br>Megapress, Megapress S, Megapress G |

| | |
|---|---|
| | **IMQ Certificate**<br>Megapress G |
| | **RINA Type Approval Certificate**<br>Megapress, Megapress (S) XL , Megapress G |
| | **Gastec Certificate**<br>Megapress G |
| | **Gastec Certificate**<br>Megapress G (Hydrogen gas) |
| IZV | **IZV Certificate**<br>Megapress G |
| | **ABS Approval Certificate**<br>MegaPress, MegaPress G, Megapress FKM |
| | **CSA Certificate**<br>MegaPress G Ball Valves |
| LADBS | **City of LA Certificate**<br>MegaPressG |
| | **IAPMO Certificate**<br>MegaPress Gas fittings and valves |
| | **IAPMO Certificate**<br>Metallic Press-Connect Fittings for Piping and Tubing Systems |
| | **ICC Certificate MegaPressG**<br>MegaPress Gas |
| | **ICC Certificate Seismic**<br>Seismic Certificate for ProPress & MegaPress |

| | |
|---|---|
| c UL US LISTED PEX SPRINKLER PIPE 3 SAV | **UL180 Listing for MegaPressG**<br>UL 180 Listing for MegaPress G |

# Medidas Z

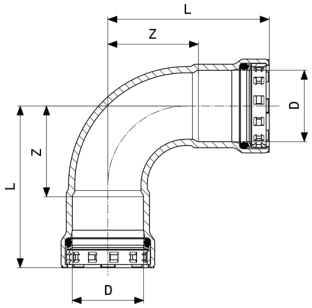


**Codo 90° Megapress G**
- acero no aleado, con revestimiento de zink y nickel
**modelo 4616**

| artículo | DN | D | Z | L |
|---|---|---|---|---|
| **739 072** | 15 | ½ | 30 | 57 |
| **739 089** | 20 | ¾ | 35 | 64 |
| **739 096** | 25 | 1 | 44 | 78 |
| **739 102** | 32 | 1¼ | 51 | 97 |
| **739 119** | 40 | 1½ | 58 | 105 |
| **739 126** | 50 | 2 | 71 | 122 |

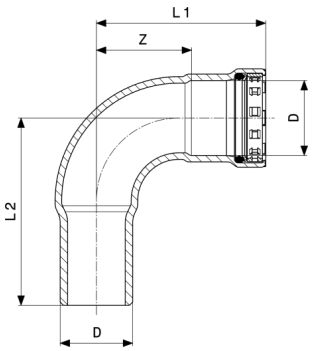


**Codo 90° Megapress G**
- acero no aleado, con revestimiento de zink y nickel
**modelo 4616.1**

| artículo | DN | D | Z | L1 | L2 |
|---|---|---|---|---|---|
| **739 492** | 15 | ½ | 30 | 57 | 65 |
| **739 508** | 20 | ¾ | 35 | 64 | 71 |
| **739 515** | 25 | 1 | 44 | 78 | 86 |
| **739 522** | 32 | 1¼ | 51 | 97 | 103 |
| **739 539** | 40 | 1½ | 58 | 105 | 107 |
| **739 546** | 50 | 2 | 71 | 121 | 129 |

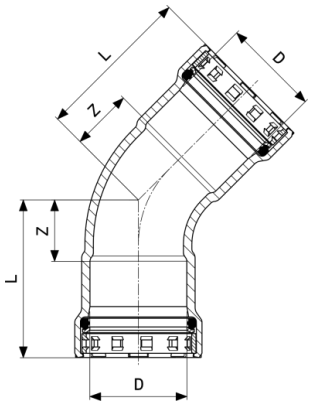


**Codo 45° Megapress G**
- acero no aleado, con revestimiento de zink y nickel
**modelo 4626**

| artículo | DN | D | Z | L |
|---|---|---|---|---|
| **739 133** | 15 | ½ | 15 | 43 |
| **739 140** | 20 | ¾ | 18 | 48 |
| **739 454** | 25 | 1 | 22 | 56 |
| **739 461** | 32 | 1¼ | 25 | 71 |
| **739 478** | 40 | 1½ | 29 | 76 |
| **739 485** | 50 | 2 | 34 | 84 |

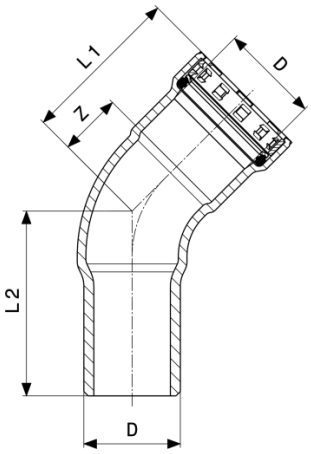


**Codo 45° Megapress G**
- acero no aleado, con revestimiento de zink y nickel
**modelo 4626.1**

| artículo | DN | D | Z | L1 | L2 |
|---|---|---|---|---|---|
| **739 553** | 15 | ½ | 15 | 43 | 50 |
| **739 560** | 20 | ¾ | 18 | 48 | 54 |
| **739 577** | 25 | 1 | 22 | 56 | 64 |
| **739 584** | 32 | 1¼ | 25 | 71 | 76 |
| **739 591** | 40 | 1½ | 29 | 76 | 78 |
| **739 607** | 50 | 2 | 34 | 84 | 91 |

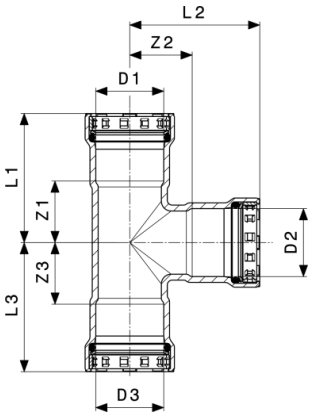


**Pieza en T Megapress G**
- acero no aleado, con revestimiento de zink y nickel
**modelo 4618**

| artículo | DN | D1 | D2 | D3 | Z1 | Z2 | Z3 | L1 | L2 | L3 |
|---|---|---|---|---|---|---|---|---|---|---|
| **739 614** | 15 | ½ | ½ | ½ | 25 | 24 | 25 | 52 | 51 | 52 |
| **739 676** | 20 | ¾ | ½ | ¾ | 28 | 27 | 28 | 58 | 54 | 58 |
| **739 621** | 20 | ¾ | ¾ | ¾ | 28 | 28 | 28 | 58 | 57 | 58 |
| **739 683** | 25 | 1 | ½ | 1 | 31 | 31 | 31 | 65 | 58 | 65 |
| **739 690** | 25 | 1 | ¾ | 1 | 31 | 32 | 31 | 65 | 61 | 65 |
| **739 638** | 25 | 1 | 1 | 1 | 31 | 31 | 31 | 65 | 65 | 65 |
| **784 058** | 32 | 1¼ | ¾ | 1¼ | 36 | 35 | 36 | 82 | 65 | 82 |
| **739 706** | 32 | 1¼ | 1 | 1¼ | 36 | 35 | 36 | 82 | 69 | 82 |
| **739 645** | 32 | 1¼ | 1¼ | 1¼ | 36 | 35 | 36 | 82 | 81 | 82 |
| **784 065** | 40 | 1½ | ¾ | 1½ | 40 | 38 | 40 | 87 | 67 | 87 |
| **739 713** | 40 | 1½ | 1 | 1½ | 40 | 38 | 40 | 87 | 72 | 87 |
| **784 089** | 40 | 1½ | 1¼ | 1½ | 40 | 38 | 40 | 87 | 84 | 87 |
| **739 652** | 40 | 1½ | 1½ | 1½ | 40 | 39 | 40 | 87 | 87 | 87 |
| **784 072** | 50 | 2 | ¾ | 2 | 46 | 46 | 46 | 96 | 75 | 96 |
| **739 720** | 50 | 2 | 1 | 2 | 46 | 45 | 46 | 96 | 79 | 96 |
| **739 737** | 50 | 2 | 1¼ | 2 | 45 | 45 | 45 | 95 | 92 | 95 |
| **739 744** | 50 | 2 | 1½ | 2 | 46 | 47 | 46 | 96 | 94 | 96 |
| **739 669** | 50 | 2 | 2 | 2 | 46 | 46 | 46 | 96 | 96 | 96 |

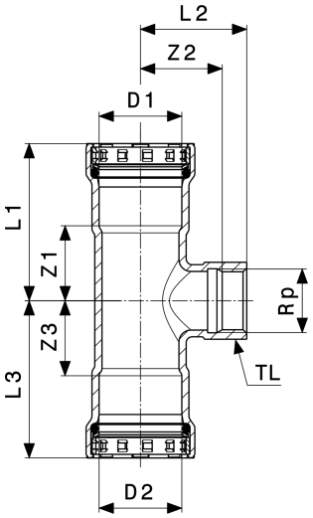


**Pieza en T Megapress G**
- acero no aleado, con revestimiento de zink y nickel
**modelo 4617.2**

| artículo | DN | D1 | Rp | D2 | Z1 | Z2 | Z3 | L1 | L2 | L3 |
|---|---|---|---|---|---|---|---|---|---|---|
| **739 751** | 20 | ¾ | ½ | ¾ | 28 | 29 | 28 | 58 | 39 | 58 |
| **739 768** | 20 | ¾ | ¾ | ¾ | 28 | 28 | 28 | 58 | 40 | 58 |
| **739 775** | 25 | 1 | ½ | 1 | 31 | 33 | 31 | 65 | 43 | 65 |
| **739 782** | 25 | 1 | ¾ | 1 | 31 | 34 | 31 | 65 | 44 | 65 |
| **762 872** | 25 | 1 | 1 | 1 | 31 | 36 | 31 | 65 | 47 | 65 |
| **739 799** | 32 | 1¼ | ½ | 1¼ | 36 | 36 | 36 | 82 | 46 | 82 |
| **762 889** | 32 | 1¼ | ¾ | 1¼ | 36 | 38 | 36 | 82 | 48 | 82 |
| **762 896** | 32 | 1¼ | 1 | 1¼ | 36 | 39 | 36 | 82 | 51 | 82 |
| **739 805** | 40 | 1½ | ½ | 1½ | 40 | 39 | 40 | 87 | 49 | 87 |
| **762 902** | 40 | 1½ | ¾ | 1½ | 40 | 40 | 40 | 87 | 50 | 87 |
| **762 919** | 40 | 1½ | 1 | 1½ | 40 | 43 | 40 | 87 | 54 | 87 |
| **739 812** | 50 | 2 | ½ | 2 | 46 | 47 | 46 | 96 | 57 | 96 |
| **762 926** | 50 | 2 | ¾ | 2 | 46 | 48 | 46 | 96 | 58 | 96 |
| **762 933** | 50 | 2 | 1 | 2 | 46 | 51 | 46 | 96 | 63 | 96 |

| artículo | DN | D1 | Rp | D2 | MLL |
|---|---|---|---|---|---|
| **739 751** | 20 | ¾ | ½ | ¾ | 27 |
| **739 768** | 20 | ¾ | ¾ | ¾ | 32 |
| **739 775** | 25 | 1 | ½ | 1 | 27 |
| **739 782** | 25 | 1 | ¾ | 1 | 32 |
| **762 872** | 25 | 1 | 1 | 1 | 41 |
| **739 799** | 32 | 1¼ | ½ | 1¼ | 27 |
| **762 889** | 32 | 1¼ | ¾ | 1¼ | 32 |
| **762 896** | 32 | 1¼ | 1 | 1¼ | 41 |

MLL = medida de llave

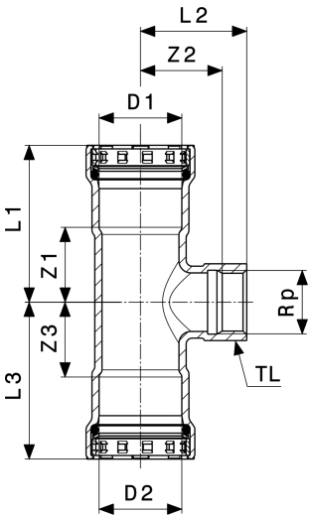


**Pieza en T Megapress G**
- acero no aleado, con revestimiento de zink y nickel
**modelo 4617.2**

| artículo | DN | D1 | Rp | D2 | MLL |
|---|---|---|---|---|---|
| **739 805** | 40 | 1½ | ½ | 1½ | 27 |
| **762 902** | 40 | 1½ | ¾ | 1½ | 32 |
| **762 919** | 40 | 1½ | 1 | 1½ | 41 |
| **739 812** | 50 | 2 | ½ | 2 | 27 |
| **762 926** | 50 | 2 | ¾ | 2 | 32 |
| **762 933** | 50 | 2 | 1 | 2 | 41 |

MLL = medida de llave

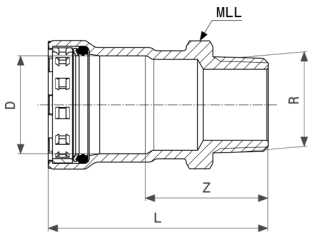


**Pieza de empalme Megapress G**
- acero no aleado, con revestimiento de zink y nickel
**modelo 4611**

| artículo | DN | D | R | Z | L | MLL |
|---|---|---|---|---|---|---|
| **738 730** | 15 | ½ | ½ | 37 | 64 | 27 |
| **738 747** | 20 | ¾ | ¾ | 40 | 70 | 32 |
| **738 853** | 25 | 1 | 1 | 43 | 78 | 41 |
| **738 860** | 32 | 1¼ | 1¼ | 48 | 94 | 46 |
| **738 877** | 40 | 1½ | 1½ | 49 | 97 | 55 |
| **738 884** | 50 | 2 | 2 | 54 | 104 | 70 |

MLL = medida de llave

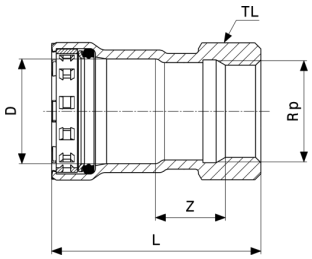


**Pieza de empalme Megapress G**
- acero no aleado, con revestimiento de zink y nickel
**modelo 4612**

| artículo | DN | D | Rp | Z | L | MLL |
|---|---|---|---|---|---|---|
| **738 891** | 15 | ½ | ½ | 21 | 58 | 27 |
| **738 907** | 20 | ¾ | ½ | 17 | 56 | 32 |
| **738 914** | 20 | ¾ | ¾ | 23 | 62 | 32 |
| **738 921** | 25 | 1 | ¾ | 18 | 63 | 41 |
| **738 938** | 25 | 1 | 1 | 23 | 69 | 41 |
| **738 945** | 32 | 1¼ | 1¼ | 24 | 85 | 46 |
| **739 058** | 40 | 1½ | 1½ | 25 | 86 | 55 |
| **739 065** | 50 | 2 | 2 | 25 | 92 | 70 |

MLL = medida de llave

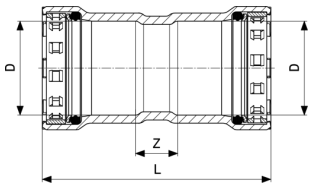


**Manguito Megapress G**
- acero no aleado, con revestimiento de zink y nickel
**modelo 4615**

| artículo | DN | D | Z | L |
|---|---|---|---|---|
| **738 617** | 15 | ½ | 14 | 69 |
| **738 624** | 20 | ¾ | 16 | 75 |
| **738 631** | 25 | 1 | 15 | 84 |
| **738 648** | 32 | 1¼ | 18 | 110 |
| **738 655** | 40 | 1½ | 23 | 118 |
| **738 662** | 50 | 2 | 20 | 120 |

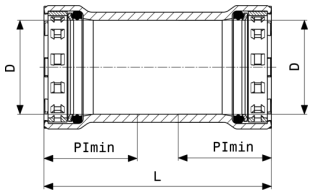


**Manguito deslizante Megapress G**
- acero no aleado, con revestimiento de zink y nickel
**modelo 4615.5**

| artículo | DN | D | L | ETmín |
|---|---|---|---|---|
| **738 679** | 15 | ½ | 69 | 27 |
| **738 686** | 20 | ¾ | 75 | 29 |
| **738 693** | 25 | 1 | 84 | 34 |
| **738 709** | 32 | 1¼ | 110 | 46 |
| **738 716** | 40 | 1½ | 118 | 48 |
| **738 723** | 50 | 2 | 120 | 50 |

ETmín = profundidad de inserción mínima

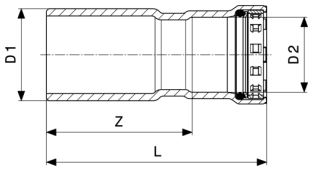


**Pieza reducción Megapress G**
- acero no aleado, con revestimiento de zink y nickel
**modelo 4615.1**

| artículo | DN1 | D1 | DN2 | D2 | Z | L |
|---|---|---|---|---|---|---|
| **739 843** | 20 | ¾ | 15 | ½ | 45 | 73 |
| **739 850** | 25 | 1 | 15 | ½ | 54 | 82 |
| **739 867** | 25 | 1 | 20 | ¾ | 53 | 82 |
| **739 874** | 32 | 1¼ | 20 | ¾ | 72 | 101 |
| **739 881** | 32 | 1¼ | 25 | 1 | 67 | 101 |
| **739 898** | 40 | 1½ | 20 | ¾ | 76 | 105 |
| **739 911** | 40 | 1½ | 25 | 1 | 71 | 106 |
| **739 904** | 40 | 1½ | 32 | 1¼ | 68 | 114 |
| **739 928** | 50 | 2 | 32 | 1¼ | 77 | 123 |
| **739 935** | 50 | 2 | 40 | 1½ | 75 | 123 |

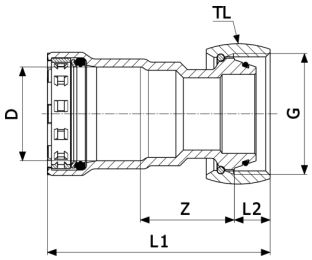


**Racor de conexión Megapress G**
- acero no aleado, con revestimiento de zink y nickel
**modelo 4661**

| artículo | DN | D | G | Z | L1 | L2 | MLL |
|---|---|---|---|---|---|---|---|
| **739 829*** | 20 | ¾ | 1⅜ | 25 | 67 | 13 | 48 |
| **739 836*** | 25 | 1 | 1⅜ | 35 | 82 | 13 | 48 |

G = rosca cilíndrica
MLL = medida de llave
* = disponible solo en caso de existencias

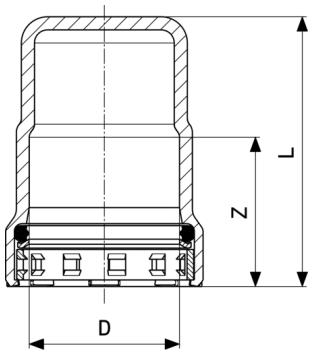


**Caperuza Megapress G**
- acero no aleado, con revestimiento de zink y nickel
**modelo 4656**

| artículo | DN | D | Z | L |
|---|---|---|---|---|
| **739 942** | 15 | ½ | 27 | 54 |
| **739 959** | 20 | ¾ | 29 | 57 |
| **739 966** | 25 | 1 | 34 | 62 |
| **739 973** | 32 | 1¼ | 46 | 75 |
| **739 980** | 40 | 1½ | 48 | 77 |
| **739 997** | 50 | 2 | 51 | 79 |

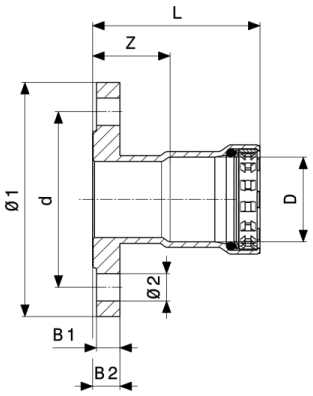


**Empalme de brida Megapress G**
- acero no aleado, con revestimiento de zink y nickel
**modelo 4659.5**

| **artículo** | DN | D | Z | L | An1 | An2 | Ø1 | k | Ø2 | n |
|---|---|---|---|---|---|---|---|---|---|---|
| **740 009*** | 15 | ½ | 37 | 64 | 14 | 16 | 95 | 65 | 14 | 4 |
| **740 016** | 20 | ¾ | 40 | 69 | 16 | 18 | 105 | 75 | 14 | 4 |
| **740 023** | 25 | 1 | 41 | 75 | 16 | 18 | 115 | 85 | 14 | 4 |
| **740 030** | 32 | 1¼ | 28 | 74 | 16 | 18 | 140 | 100 | 18 | 4 |
| **740 047** | 40 | 1½ | 28 | 76 | 16 | 18 | 150 | 110 | 18 | 4 |
| **740 054** | 50 | 2 | 27 | 78 | 16 | 18 | 165 | 125 | 18 | 4 |

Ø = diámetro en mm
k = Ø del orificio
n = cantidad de orificios
* = disponible solo en caso de existencias

# Impreso

**Viega GmbH & Co. KG**
Viega Platz 1
57439 Attendorn
Germany
Phone: +49/2722/61-0
Fax: +49/2722/61-1566

The Viega GmbH & Co. KG is represented by the general partners: Viega Management B.V. (Managing directors: Michael Klenz, Sebastian Lelgemann) and Viega Management GmbH (Managing directors: Michael Klenz, Sebastian Lelgemann)

The Submittal Package contains non-binding information that is being provided to you. All contents in the Submittal Package have been compiled with the greatest possible care and attention. Despite this, we are unable to guarantee that the information is up to date, accurate and complete. Placing an order does not automatically render the Submittal Package part of the contract.