BE

Fonterra

fichier information produit

viega

Table des matières

1 Description de la famille de produits 3
2 Types de tubes acceptés 5
3 Certificats 6
4 Cotes d'encombrement 7
5 Mentions légales 14

Description de la famille de produits

Les systèmes de régulation de la température de surface Fonterra pour les constructions neuves et la rénovation sont utilisés pour le chauffage et le refroidissement des locaux à utilisation privée ou commerciale. Des éléments de constructions variés avec des possibilités de pose et de fixation au sol, au mur et au plafond offrent des espaces libres pour une utilisation créative et rentable – sans radiateurs encombrants.

Système de tubes Fonterra
Tubes multicouches et tubes entièrement en plastique dans les dimensions d12–25, avec technique d'assemblage correspondante.
Tube-PB, flexible, étanche à l'oxygène, couleur : rouge.
Tube PE-Xc, flexible, étanche à l'oxygène, couleur : nature.
Tube entièrement en plastique, flexible, étanche à l'oxygène, couleur : nature.
Tube PE-RT/Al/PE-RT, indéformable, étanche à l'oxygène, couleur : blanc.

Fonterra Base Flat 12
Chauffage par le sol en système de construction humide, à couche extrêmement mince, à partir de 35 mm de hauteur totale, chauffage/refroidissement, convient particulièrement pour les rénovations, Ø de tube 12 mm.

Fonterra Base 12/15 et 15/17
Chauffage par le sol en système de construction humide, chauffage/refroidissement, fixation de tuyauterie avec plaque structurée, Ø de tube 12, 15, 16, 17 mm.

Fonterra Tacker
Chauffage par le sol en système de construction humide, chauffage/refroidissement, fixation de tuyauterie avec tiges de support, Ø de tube 15, 16, 17, 20 mm.

Fonterra Reno
Chauffage par le sol en système de construction sèche, chauffage, convient particulièrement pour les constructions de plancher à faible hauteur totale à partir de 21 mm, Ø de tube 12 mm.

Fonterra Side 12
Chauffage mural en système de construction sèche, chauffage/refroidissement, unités préfabriquées avec tubes intégrés, Ø de tube 12 mm.

Fonterra Side 12 Clip
Chauffage mural sous forme de système à construction humide, chauffage/refroidissement, fixation de tuyauterie avec profil de serrage, tube Ø 12 mm.

Fonterra Top 12
Élément de plafond pour chauffage et refroidissement en système de construction sèche, chauffer/refroidir, montage dans des plafonds suspendus, tube Ø 12 mm.

Collecteurs et stations de régulation
Collecteurs industriels et collecteurs pour chauffage par les surfaces avec pièces de rechange, armoires pour collecteur et stations de régulation compactes.

Fonterra Smart Control
Régulation individuelle par pièce économe en énergie pour l'équilibrage hydraulique automatique des systèmes de surfaces chauffagante par panneaux avec logiciel de commande pour smartphone, tablette et ordinateur portable.

Régulation de pièce individuelle standard
Thermostats d'ambiance, unités de base et servomoteurs pour la régulation individuelle par pièce.

Outils et divers
Outils et accessoires nécessaires pour le montage des systèmes de chauffage par les surfaces Fonterra.

Remarque
Des informations détaillées sur les applications, les restrictions ainsi que les normes et directives nationales se trouvent dans les informations produit, en version imprimée ou sur le site web Viega.

Calcul rapide - Fonterra
Application web pour le dimensionnement simple et rapide et le calcul des quantités de matériaux pour les systèmes de chauffage par les surfaces.

Sous réserve de modifications et d'erreurs
Les cotes Z et les cotes de montage ainsi que d'autres informations techniques sont disponibles sur le site Internet de Viega et doivent être vérifiées avant l'achat, lors de la planification, l'exécution des travaux et l'utilisation. Nos produits sont continuellement optimisés.

Cette description de produit contient des informations importantes sur le choix du produit ou du système, l'installation et la mise en service, ainsi que sur l'utilisation prévue et, si nécessaire, les mesures de maintenance. Ces informations sur les produits, leurs caractéristiques et techniques d'application sont basées sur les normes actuellement valables en Europe (par exemple EN) et/ou en Allemagne (par exemple DIN/DVGW). Certains passages du texte peuvent faire référence à des réglementations techniques en Europe/Allemagne. Celles-ci doivent être considérées comme des recommandations pour d' autres pays où il n'existe pas d'exigences nationales correspondantes. Les lois, normes, règlements et autres réglementations techniques nationales pertinentes ont la priorité sur les directives allemandes/européennes de cette description de produit : les informations présentées ici ne sont pas contraignantes pour d'autres pays et régions et doivent être considérées comme soutien.

Types de tubes acceptés

matériau de tube	modèle	article	Ø extérieur	épaisseur de mur
PB	1203	609 658		
PE-Xc	1401	609 627	17	2,0
PE-Xc	1401	609 641		2,0
PE-Xc	1401	613 631	20	2,0
PE-Xc	1401	664 435		2,0
PE-Xc	1401	626 952	25	2,3
PE-RT	1403	678 975	16	2,0
PE-RT	1403	678 982		2,0
PE-RT	1403	638 313	17	2,0
PE-RT	1403	638 320		2,0
PE-RT	1403	657 345	20	2,0
PE-RT	1403	657 352		2,0
PE-RT	1403	657 369	25	2,3
PE-RT	1403	657 376		2,3
PB	1405	707 712	12	1,3
PB	1405	615 680		1,3
PB	1405	616 502		1,3
PB	1405	616 519	15	1,5
PB	1405	616 526		1,5
PB	1405	697 600	17	2,0
PB	1405	750 022		2,0
PB	1405	697 617		2,0
PB	1405	703 561	20	2,0
PB	1405	703 585	25	2,3
MV	1406	692 391	16	2,0

Certificats

DIN Geprüft	**Certificate Fonterra PE-Xc system** PE-Xc Rohrleitungssysteme für FB-Heizung
DIN Geprüft	**Certificate Fonterra PE-RT system** PE-RT Rohrleitungssysteme für FB-Heizung
SKZ	**SKZ certificate** Fonterra PB-pipe 3-layer (d 12 - 15)
EMI	**EMI certificate** Fonterra Base 12, Base 15, Reno, Tracker, Side 12, Side 12 Clip
EITS	**EITS Technical Approval** Fonterra
EITS	**EITS Aviz Tehnic** Fonterra
UKRCERTIFICATION	**LLC UKRCertification Certificate of conformity** Fonterra

Cotes d'encombrement

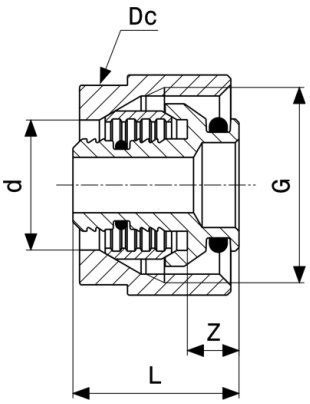

Raccord fileté
- laiton nickelé
modèle 1037

article	d	G	Z	L	Dc
614 508	12	¾	7	22	27
615 796	15	¾	6	21	27
614 522	16	¾	6	25	27
614 539	17	¾	8	23	27
614 553	20	¾	9	25	27

G = filet cylindrique
Dc = dimension clé

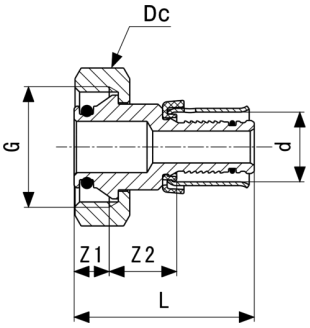

Raccord fileté
- bronze nickelé
modèle 1236

article	d	G	Z1	Z2	L	Dc
614 584	12	¾	8	14	36	30
614 591	15	¾	8	15	40	30
614 614	17	¾	8	15	40	30
614 638	20	¾	10	17	46	29

G = filet cylindrique
Dc = dimension clé

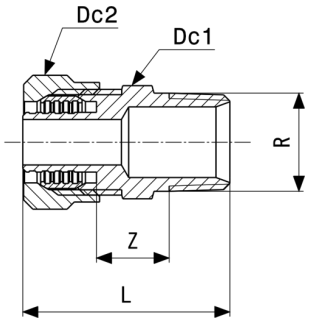

Raccord à compression
- laiton nickelé
modèle 1021

article	R	Z	L	Dc1	Dc2
614 645	¾	20	50	27	27
640 972	¾	20	53	34	37

Dc = dimension clé

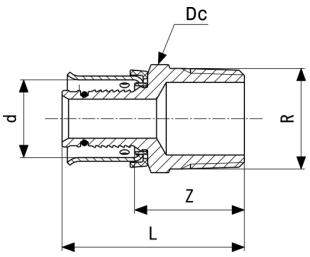

Pièce de transition
- bronze mat nickelé
modèle 1213.5

article	d	R	Z	L	Dc
636 166	12	½	26	40	22
636 173	15	½	26	43	22
614 652	20	¾	30	49	27
636 814	25	¾	33	57	27

Dc = dimension clé

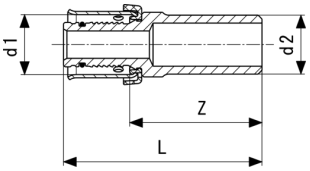

Embout mâle
- bronze
modèle 1213

article	d1	d2	Z	L
637 002	12	15	34	48
636 999	15	15	34	51

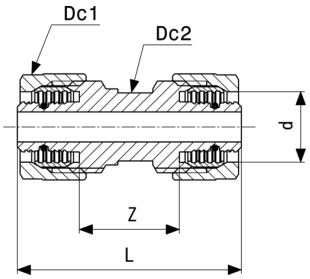

Raccord
- laiton
modèle 1030.5

article	d	Z	L	Dc1	Dc2
614 669	12	25	54	22	15
615 789	15	24	54	24	17
619 817	17	25	56	24	17
619 824	20	29	59	27	19
640 996	25	24	51	37	34

Dc = dimension clé

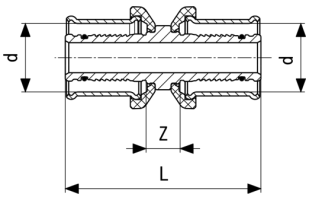

Raccord
- bronze
modèle 1223

article	d	Z	L
614 676	12	11	39
614 683	15	11	45
692 384	16	9	49
614 706	17	11	47
614 720	20	12	51
636 586	25	10	59

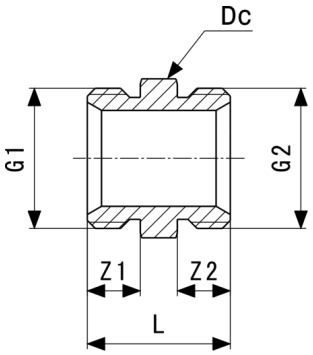

Adaptateur
- laiton nickelé mat
modèle 1021.5

article	G2	G1	Z1	Z2	L	Dc
639 877[1]	¾	½	9	10	24	27
639 860	¾	¾	10	10	27	27

G = filet cylindrique
Dc = dimension clé
[1)] avec joint

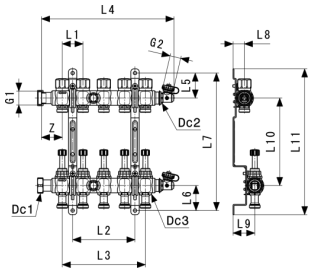

Collecteur de chauffage
- en acier inoxydable
modèle 1010

article	Z	L1	L2	L3	L4	L5	L6	L7	L8	L9
786 823	50	50	100	50	239	60	60	330		53
786 830	50	50	100	100	239	60	60	330	28	53
786 847	50	50	100	150	269	60	60	330	28	53
786 854	50	50	150	200	319	60	60	330	28	53
786 861	50	50	200	250	369	60	60	330	28	53
786 878	50	50	250	300	419	60	60	330	28	53
786 885	50	50	300	350	469	60	60	330	28	53
786 892	50	50	350	400	519	60	60	330	28	53
786 908	50	50	400	450	569	60	60	330	28	53
786 915	50	50	450	500	619	60	60	330	28	53
786 922	50	50	500	550	669	60	60	330	28	53

article	L10	L11	Dc1	Dc2	Dc3
786 823	210	350	37	24	26

Dc = dimension clé

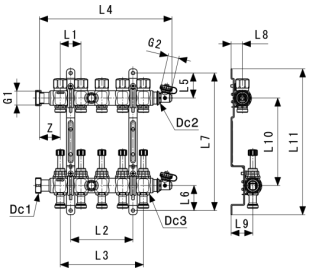

Collecteur de chauffage
- en acier inoxydable
modèle 1010

article	L10	L11	Dc1	Dc2	Dc3
786 830	210	350	37	24	26
786 847	210	350	37	24	26
786 854	210	350	37	24	26
786 861	210	350	37	24	26
786 878	210	350	37	24	26
786 885	210	350	37	24	26
786 892	210	350	37	24	26
786 908	210	350	37	24	26
786 915	210	350	37	24	26
786 922	210	350	37	24	26

Dc = dimension clé

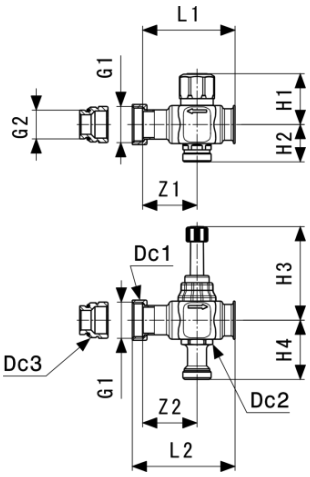

Set d'extension
- en acier inoxydable
modèle 1010.2

article	Z1	Z2	L1	L2	H1	H2	H3	H4	Dc1	Dc2
786 939	50	50	85	85	47	34	86	55	37	26

article	Dc3
786 939	32

Dc = dimension clé

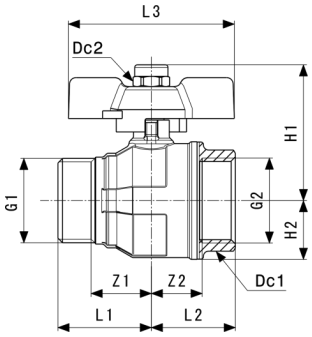

Set de vannes à bille
- laiton nickelé
modèle 1041

article	Z1	Z2	L1	L2	L3	H1	H2	Dc1	Dc2
606 275	15	17	24	27	56	41	19	31	7
606 268	24	20	37	33	65	53	23	37	13

Dc = dimension clé

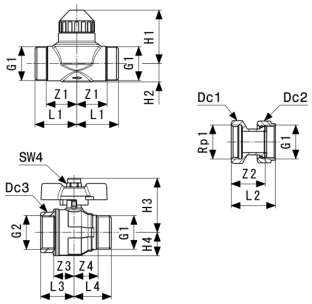

Set de vannes de zone
- laiton
modèle 1286

article	Z1	Z2	Z3	Z4	L1	L2	L3	L4	H1	H2
610 005	30	34	21	24	41	44	33	37	53	18

article	H3	H4	Dc1	Dc2	Dc3	SW4
610 005	53	23	38	37	37	13

Dc = dimension clé
SW = dimension clé 4

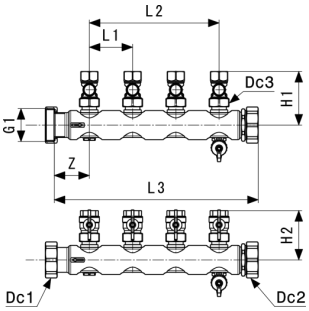

Collecteur industriel
- en acier inoxydable
modèle 1007

article	Z	L1	L2	L3	Dc1	Dc2	Dc3	H1	H2
620 806	65	80	240	378	64	64	37	99	91
620 813	65	80	320	458	64	64	37	99	91
620 820	65	80	400	538	64	64	37	99	91
620 837	65	80	480	618	64	64	37	99	91
620 844	65	80	560	698	64	64	37	99	91
621 957	65	80	640	778	64	64	37	99	91
621 964	65	80	720	858	64	64	37	99	91
621 971	65	80	800	938	64	64	37	99	91
621 988	65	80	880	1018	64	64	37	99	91
621 995	65	80	960	1098	64	64	37	99	91
622 008	65	80	1040	1178	64	64	37	99	91
622 015	65	80	1120	1258	64	64	37	99	91
622 022	65	80	1200	1338	64	64	37	99	91

Dc = dimension clé

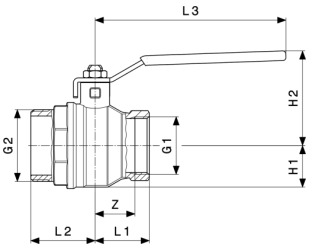

Set de vannes à bille
- laiton nickelé
modèle 1041.2

article	G1	G2	Qset	Z	L1	L2	L3	H1	H2
696 085	1½	2	2	33	45	54	158	35	79

G = filet cylindrique
Qset = quantité dans le set

Mentions légales

Viega Belgium bvba
Ikaros Business Park
Ikaroslaan 24
1930 Zaventem
info@viega.be
+32 (0) 2 551 55 10

Directeur:
Axel Sys

Le Submittal Package correspond aux informations non contractuelles mises à votre disposition. Tout le contenu de ce Submittal Package a été composé avec le plus grand soin. Toutefois, nous ne pouvons garantir son actualité, son exactitude, ni l'intégrité des informations. Le Submittal Package ne fait pas partie du contrat pour une commande.